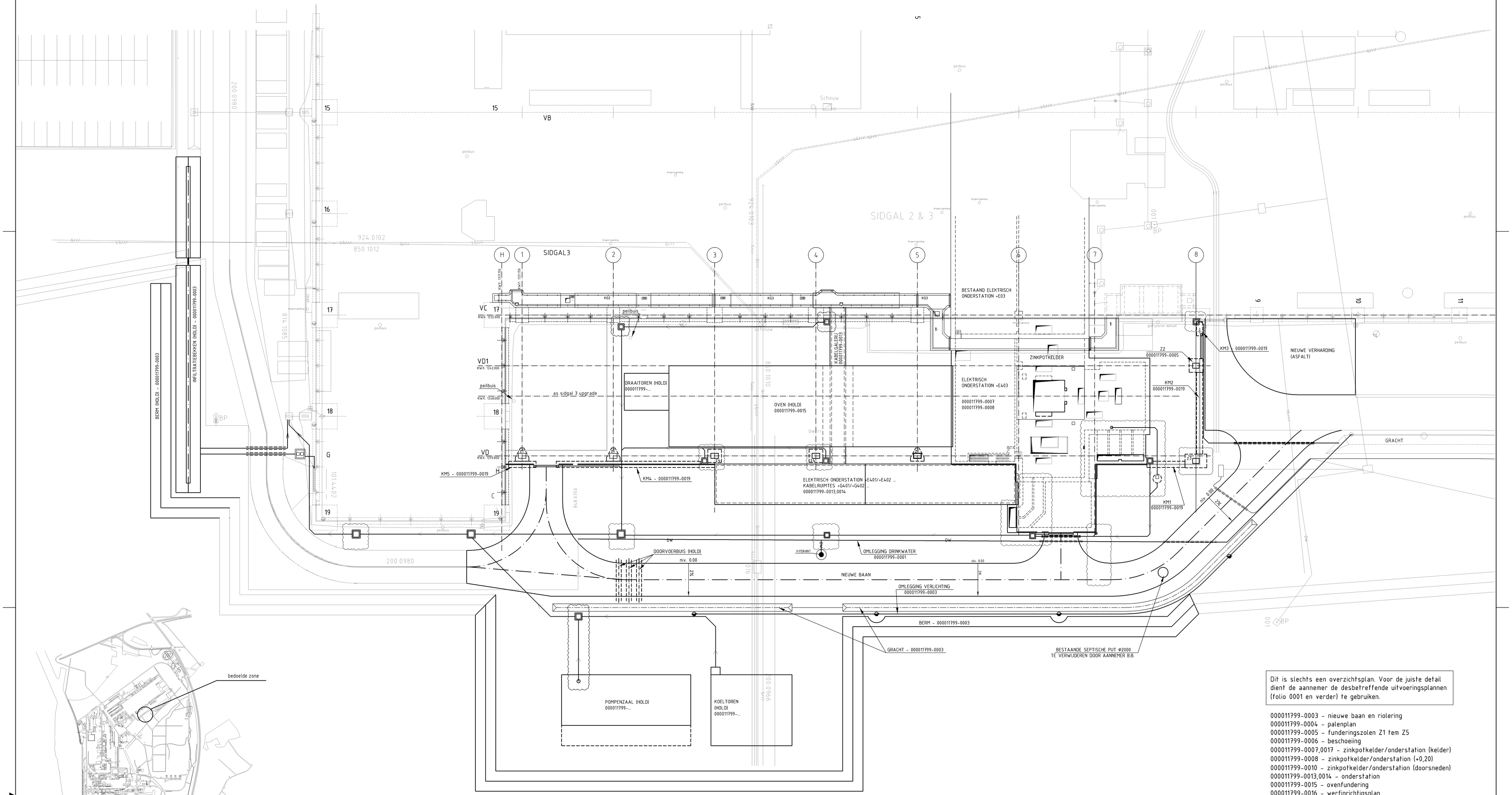

Dit is slechts een overzichtsplan. Voor de juiste detail dient de aannemer de desbetreffende uitvoeringsplannen (folio 0001 en verder) te gebruiken.

000011799-0003 - nieuwe baan en riolering
000011799-0004 - palenplan
000011799-0005 - funderingszolen Z1 tem Z5
000011799-0006 - beschoeiing
000011799-0007,0017 - zinkpotkelder/onderstation (kelder)
000011799-0008 - zinkpotkelder/onderstation (+0,20)
000011799-0010 - zinkpotkelder/onderstation (doorsneden)
000011799-0013,0014 - onderstation
000011799-0015 - ovenfundering
000011799-0016 - werfinrichtigsplan
000011799-0018 - bevloeringsplan
000011799-0019 - keermuren KM1 tem KM5

			Type Plan: Ontwerpplan		
Voor samenstelling zie:					
A	24/02/2016				
Index	Datum	Beschrijving		TWA	Naam	Nagezien
Studie gemaakt door / Uitgevoerd door:		Naam:	Datum:	Schaal: 1:250	
	Getekend:	SIDMANN	17/09/2015	Formaat: A0	
	Nagezien:	SIDKBOO			

Titel:
SDG - DOMPELGALVANISATIELIJN SIDGAL 4
BURGERLIJKE BOUWKUNDE VAN DE INSTALLATIE
ZONE OVEN
BEKISTINGSPLANNEN
ALGEMEEN OVERZICHTSPLAN

IN BEWERKING

J. Kennedylaan, 51
9042 Gent
ArcelorMittal

Plannummer: 000011799
Fase: Goedgekeurd
Folio: 0000
Discipline: 6 Bouw

0 10cm
ACAD

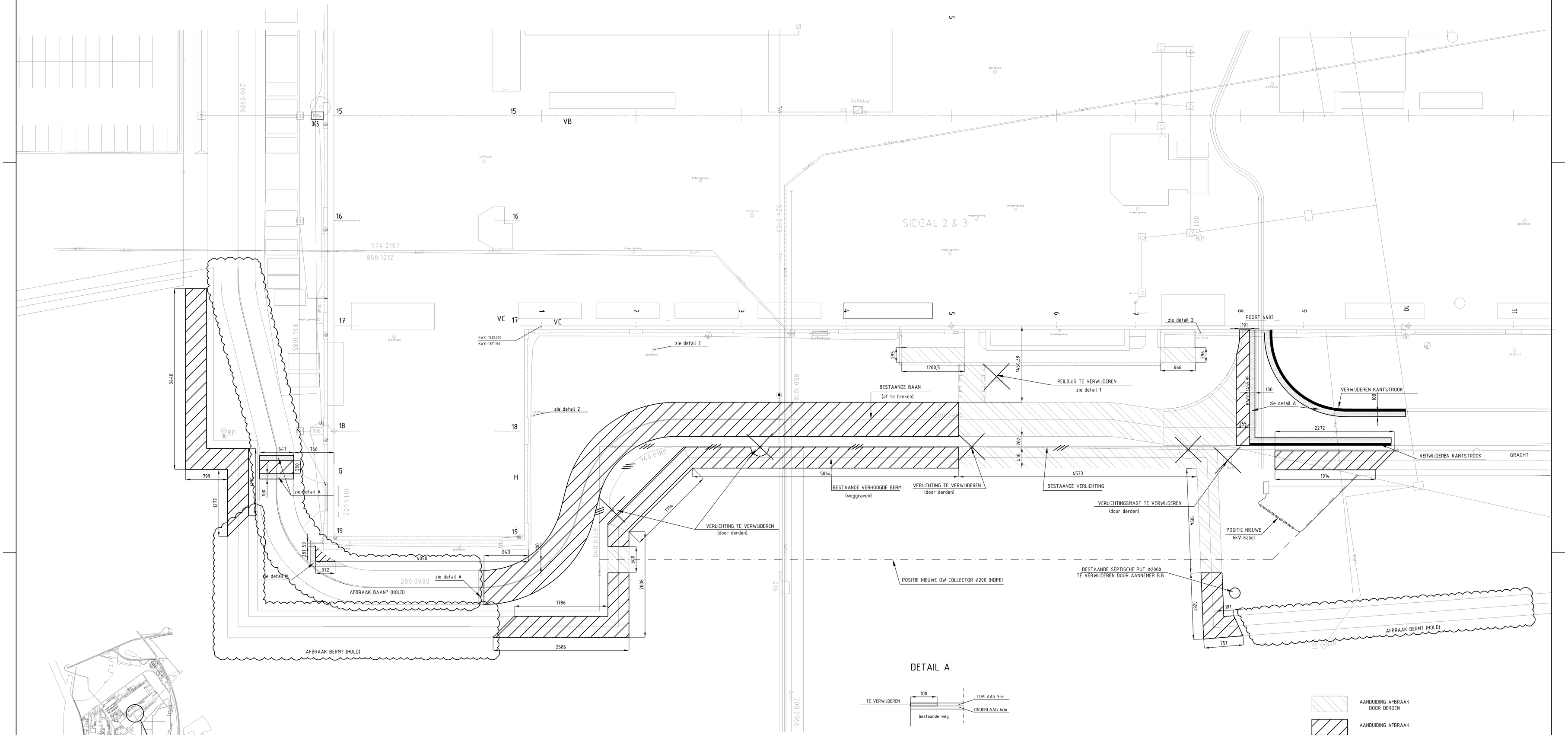

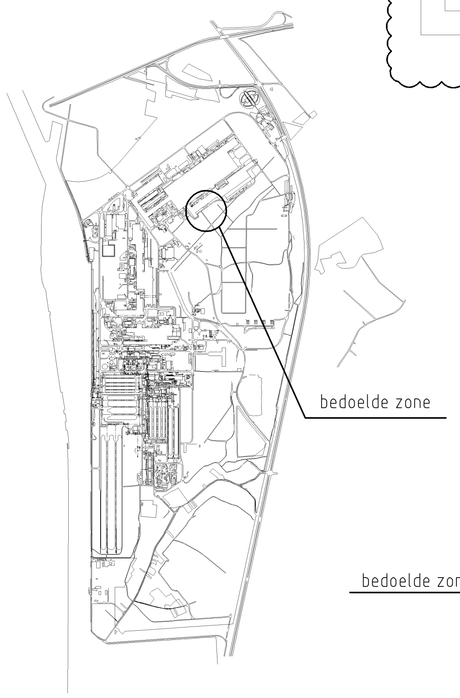

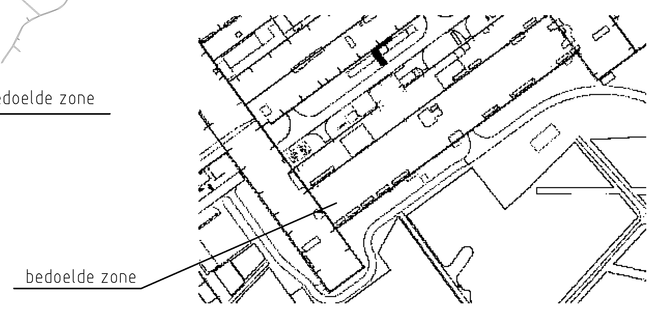

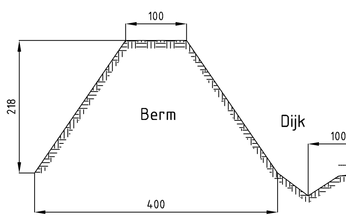

Bezinkingsgracht

Toplaag 5 cm kws
Onderlaag 6 cm kws
Fundering in gebroken betonpuin vermengd
met 15% LD slak 0/8 (20 cm)

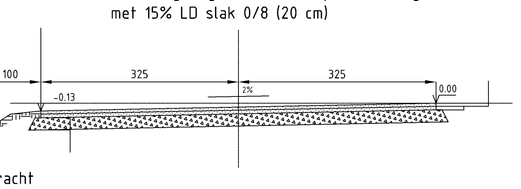

DETAIL A

DETAIL 1

SCHAAL 1:100
(1 stuk)

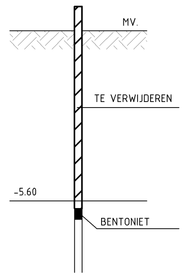

DETAIL 2

SCHAAL 1:100
(3 stuks)

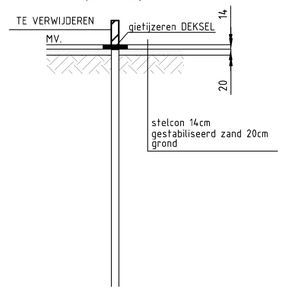

AANDUIDING AFBRAAK DOOR DERDEN

AANDUIDING AFBRAAK

ST6.2646 - ASFALTEREN BAAN
000011799-0000 - ALGEMEEN OVERZICHTSPLAN
000011799-0003 - NIEUWE BAAN EN RIOLERING

				Type Plan:	
Voor samenstelling zie:					
A	24/02/2016	.			
Index	Datum	Beschrijving		TWA	Naam	Nagezien
Studie gemaakt door / Uitgevoerd door:				Schaal: 1:250	
		Getekend:	SIDMANN	17/09/2015	Formaat: A0
		Nagezien:	SIDKBOO		

Titel:
SDG - DOMPELGALVANISATIELIJN SIDGAL 4
BURGERLIJKE BOUWKUNDE VAN DE INSTALLATIE
ZONE OVEN
BEKISTINGSPLANNEN
GEDEELTELIJKE AFBRAAK BESTAANDE BAAN NR. 200.0980

IN BEWERKING

J. Kennedylaan, 51
9042 Gent
ArcelorMittal

Plannummer: 000011799
Fase: Goedgekeurd
Folio: 0002
Discipline: 6 Bouw

0 10cm
ACAD

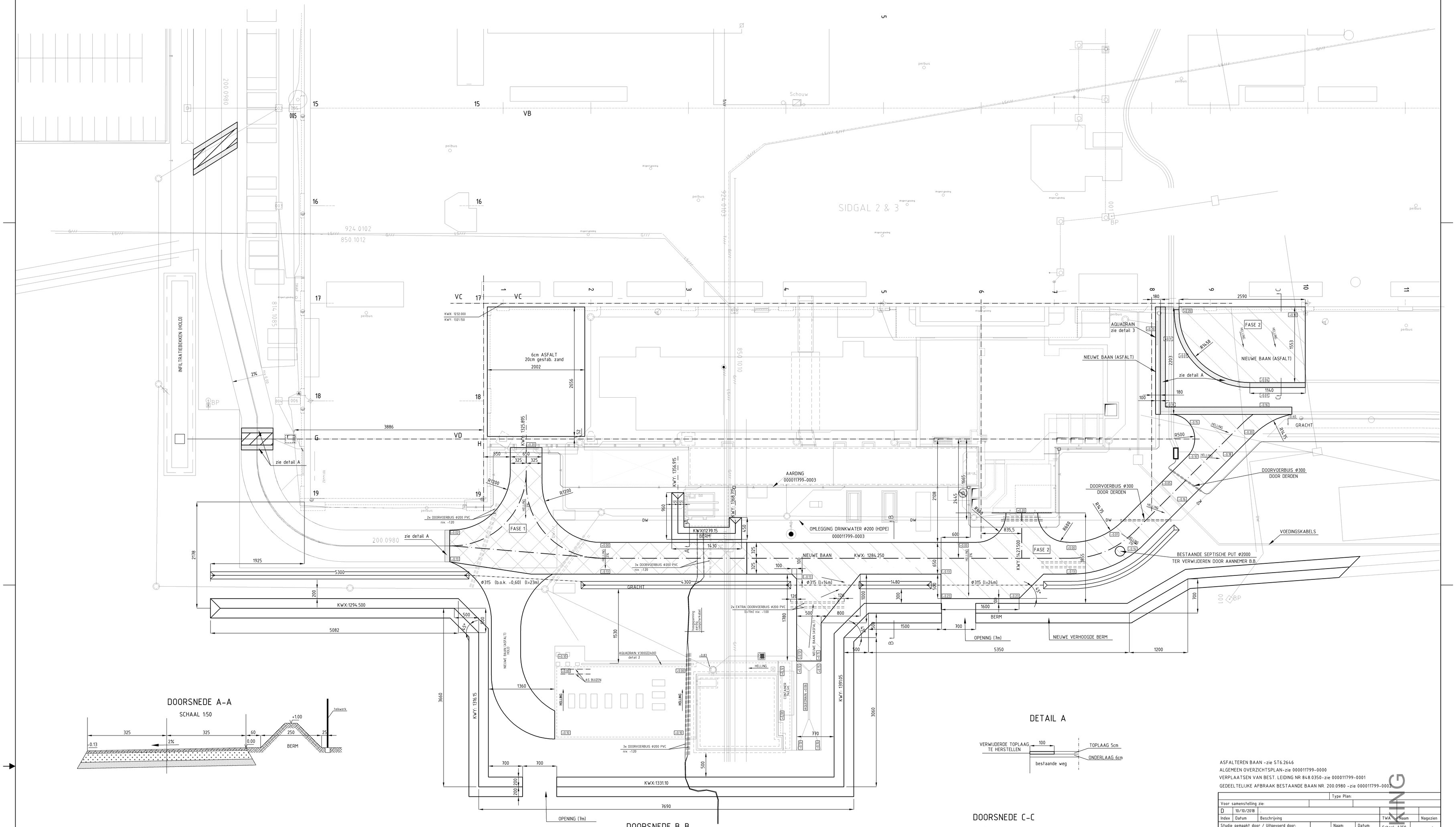

ASFALTEREN BAAN - zie ST6.2646
ALGEMEEN OVERZICHTSPLAN - zie 000011799-0000
VERPLAATSEN VAN BEST. LEIDING NR 848.0350 - zie 000011799-0001
GEDEELTELIJKE AFBRAAK BESTAANDE BAAN NR. 200.0980 - zie 000011799-0002

			Type Plan:		
Voor samenstelling zie:					
D	10/10/2018				
Index	Datum	Beschrijving	TWA	Naam	Nagezien

Studie gemaakt door / Uitgevoerd door:

	Naam:	Datum:
Getekend:	SIDMANN	17/09/2015
Nagezien:	SIDKBOO	

Schaal: 1:250
Formaat: A0

Titel:
AD / ZONE KOUDWALSERIJ
FLUIDA - DRINKWATER
DRINKWATER - HOOFDVERDEELNET + VOEDINGEN NAAR FLUIDA
NIEUWE BAAN

IN BEWERKING

J. Kennedylaan, 51
9042 Gent
ArcelorMittal

Plannummer: 000011799
Fase: Goedgekeurd
Folio: 0003
Discipline: 6 Bouw

0 10cm
ACAD

SIDGAL 2 & 3

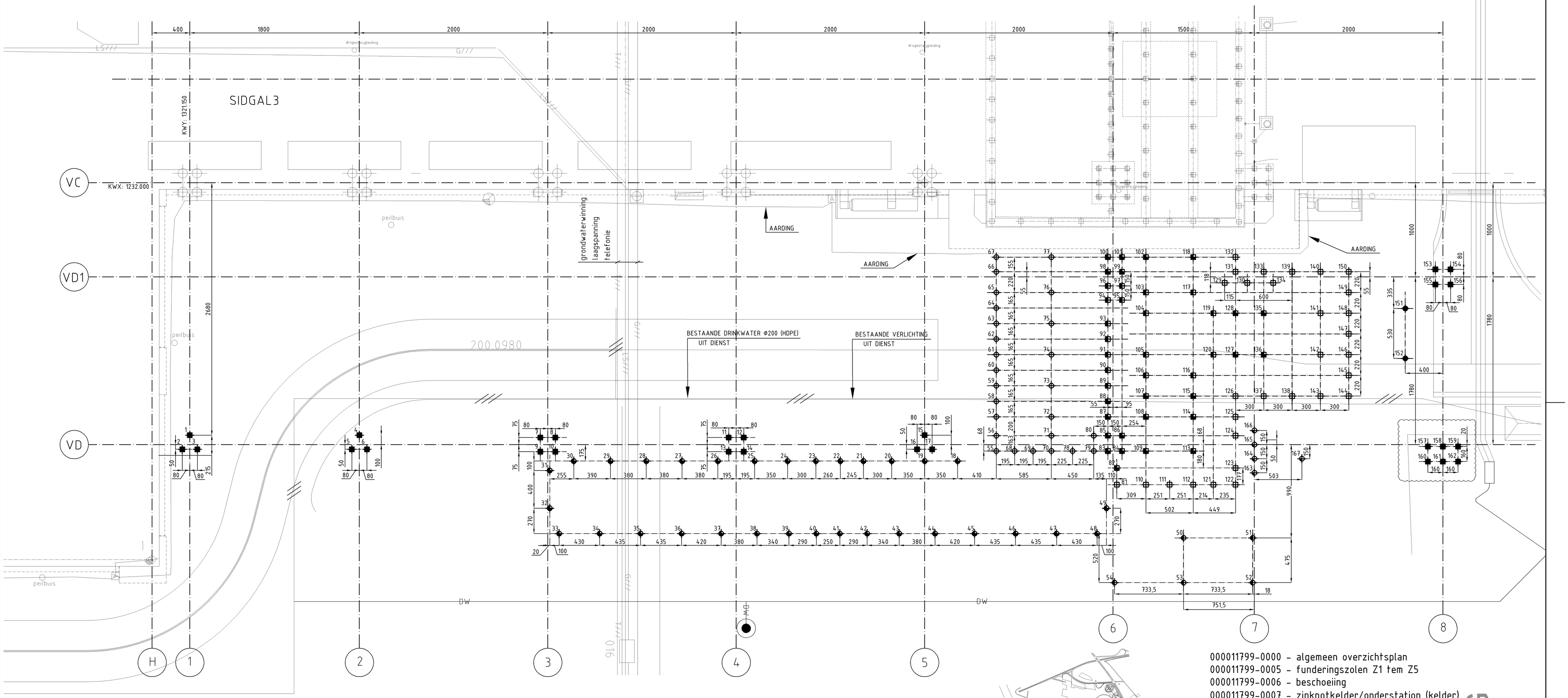

000011799-0000 - algemeen overzichtsplan
000011799-0005 - funderingszolen Z1 tem Z5
000011799-0006 - beschoeiing
000011799-0007 - zinkpotkelder/onderstation (kelder)
000011799-0008 - zinkpotkelder/onderstation (+0.20)

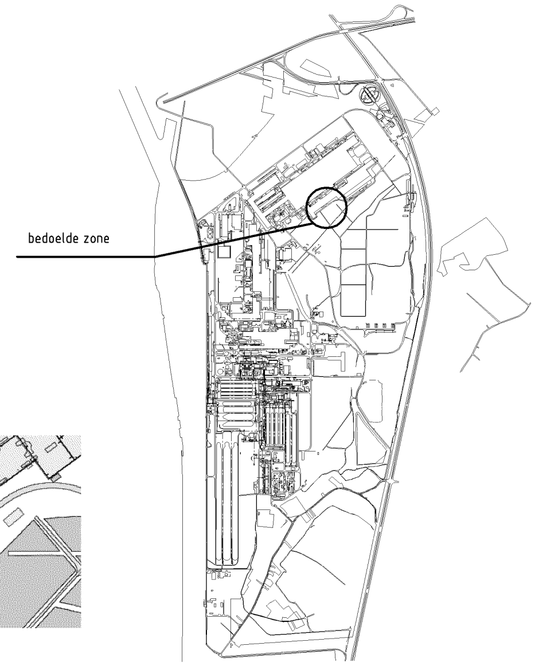

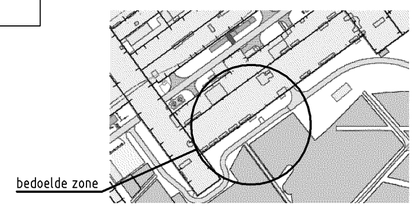

NEUWE PALEN	NEUWE PALEN	NEUWE PALEN	NEUWE PALEN	NEUWE PALEN
TYPE PAAL "1" BETONKWALITEIT : C30/37 DRAAGVERMOGEN max.: 1520 kN HORIZONTAAL : 20 kN NEVENLAST : 100 kN/m2 VERMOEDELIJK AANZETPEIL : -22 m AFKAPPINGSPEIL : -6,35 m BETONNEREN tot : -2,50 m aantal = 30 stuks	TYPE PAAL "4" BETONKWALITEIT : C30/37 DRAAGVERMOGEN max.: 1520 kN HORIZONTAAL : 20 kN NEVENLAST : 100 kN/m2 VERMOEDELIJK AANZETPEIL : -22 m AFKAPPINGSPEIL : -7,35 m BETONNEREN tot : -2,50 m aantal = 23 stuks	TYPE PAAL "6" BETONKWALITEIT : C30/37 DRAAGVERMOGEN max.: 1520 kN HORIZONTAAL : 20 kN NEVENLAST : 100 kN/m2 VERMOEDELIJK AANZETPEIL : -22 m AFKAPPINGSPEIL : -5,55 m BETONNEREN tot : -2,50 m aantal = 26 stuks	TYPE PAAL "8" BETONKWALITEIT : C30/37 DRAAGVERMOGEN max.: 1350 kN trek : -10 kN HORIZONTAAL : 100 kN NEVENLAST : 100 kN/m2 VERMOEDELIJK AANZETPEIL : -22 m AFKAPPINGSPEIL : -0,55 m BETONNEREN tot : 0,00 aantal = 5 stuks	TYPE PAAL "10" BETONKWALITEIT : C30/37 DRAAGVERMOGEN max.: 1520 kN HORIZONTAAL : 35 kN NEVENLAST : 100 kN/m2 VERMOEDELIJK AANZETPEIL : -22 m AFKAPPINGSPEIL : -0,50 m BETONNEREN tot : -0,00 m aantal = 2 stuks
NEUWE PALEN	NEUWE PALEN	NEUWE PALEN	NEUWE PALEN	
TYPE PAAL "3" BETONKWALITEIT : C30/37 DRAAGVERMOGEN max.: 1520 kN HORIZONTAAL : 20 kN NEVENLAST : 100 kN/m2 VERMOEDELIJK AANZETPEIL : -22 m AFKAPPINGSPEIL : -8,25 m BETONNEREN tot : -2,50 m aantal = 17 stuks	TYPE PAAL "5" BETONKWALITEIT : C30/37 DRAAGVERMOGEN max.: 1350 kN trek : -10 kN HORIZONTAAL : 100 kN NEVENLAST : 100 kN/m2 VERMOEDELIJK AANZETPEIL : -22 m AFKAPPINGSPEIL : -1,25 m BETONNEREN tot : 0,00 aantal = 27 stuks	TYPE PAAL "7" BETONKWALITEIT : C30/37 DRAAGVERMOGEN max.: 1350 kN trek : -10 kN HORIZONTAAL : 100 kN NEVENLAST : 100 kN/m2 VERMOEDELIJK AANZETPEIL : -22 m AFKAPPINGSPEIL : -1,65 m BETONNEREN tot : 0,00 aantal = 5 stuks	TYPE PAAL "9" BETONKWALITEIT : C30/37 DRAAGVERMOGEN max.: 1520 kN HORIZONTAAL : 35 kN NEVENLAST : 100 kN/m2 VERMOEDELIJK AANZETPEIL : -22 m AFKAPPINGSPEIL : -3,50 m BETONNEREN tot : 0,00 m aantal = 32 stuks	

Type Plan:

Voor samenstelling zie:

Index	Datum	Beschrijving	TWA	Naam	Nagezien
D	13/04/2016	.			

Studie gemaakt door / Uitgevoerd door:

	Naam:	Datum:
Getekend:	SIDMANN	11-09-2015
Nagezien:	SIDKBOO	

Schaal: 1:200
Formaat: A1

Titel:
SDG - DOMPELGALVANISATIELIJN SIDGAL 4
BURGERLIJKE BOUWKUNDE VAN DE INSTALLATIE

PALENPLAN
AS VC-VD; AS 1-8

IN BEWERKING

J. Kennedylaan, 51
9042 Gent
ArcelorMittal

Plannummer: 000011799
Fase: Goedgekeurd
Folio: 0004
Discipline: 6 Bouw

0 10cm
ACAD

Z1
2 STUKS

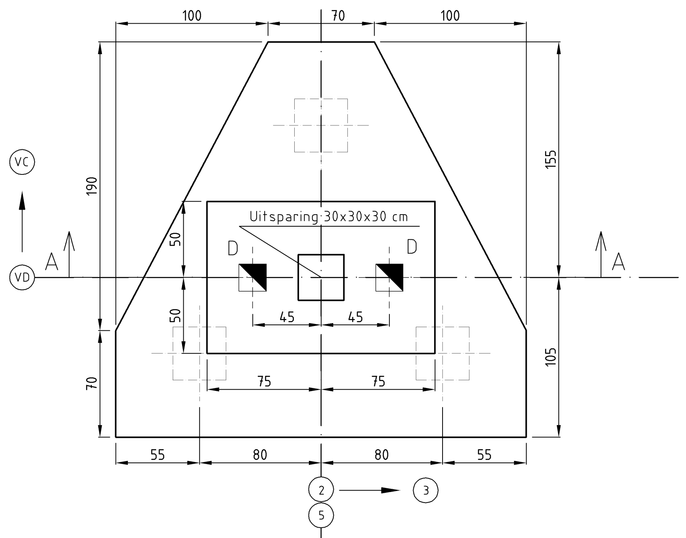

DOORSNEDE A-A

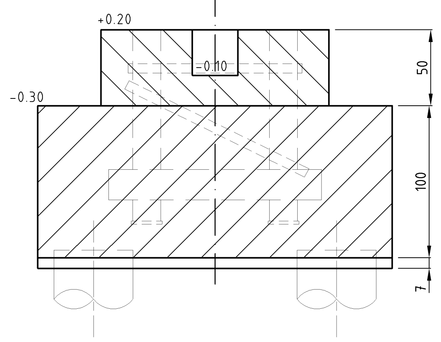

Z2
1 STUKS

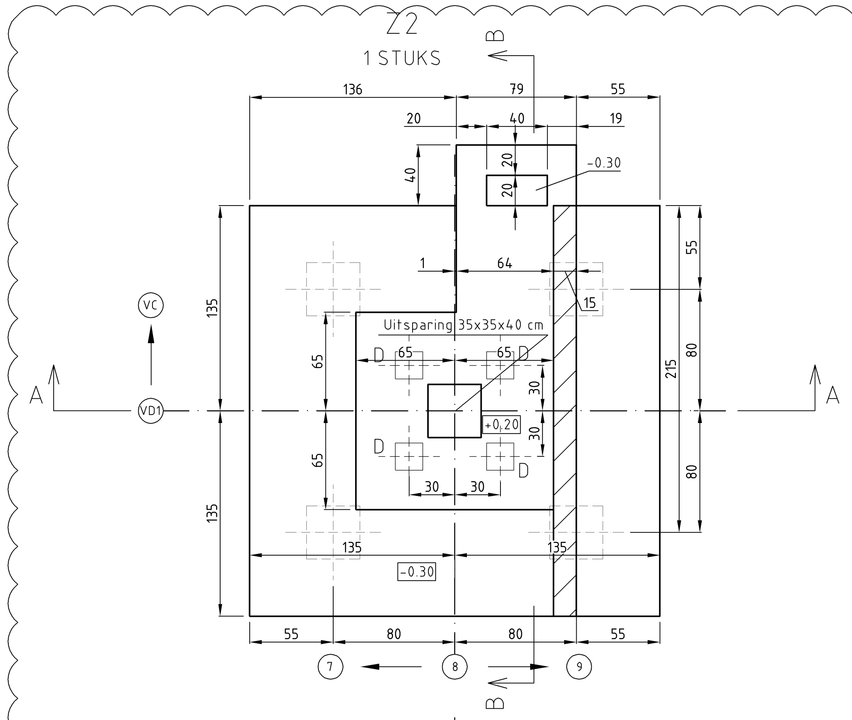

DOORSNEDE A-A

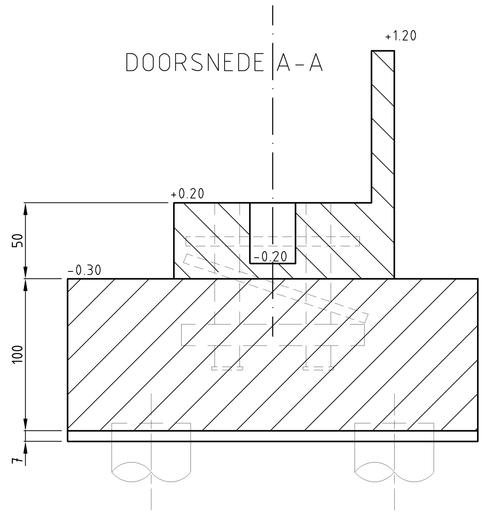

DOORSNEDE B-B

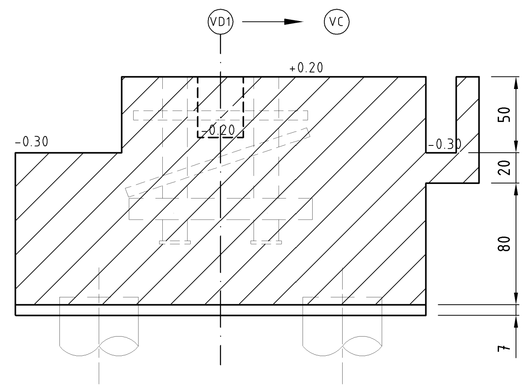

Z3
1 STUKS

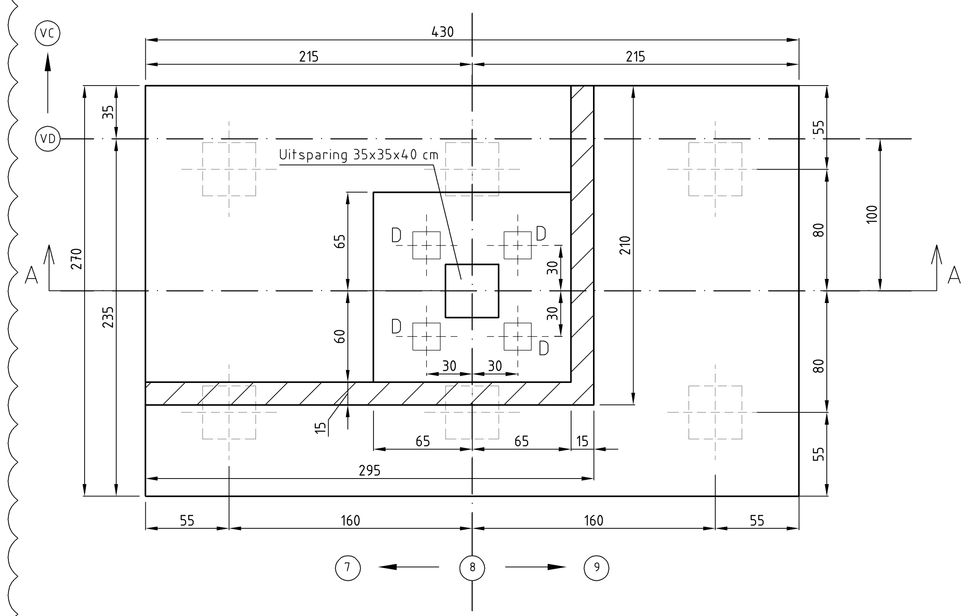

DOORSNEDE A-A

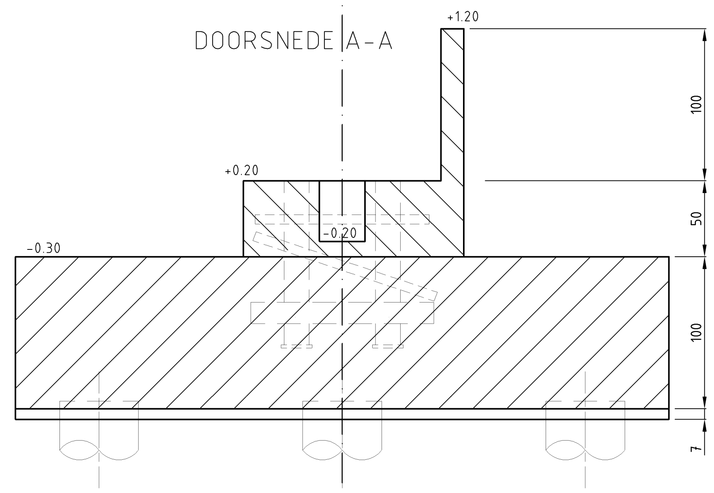

Z4
2 STUKS

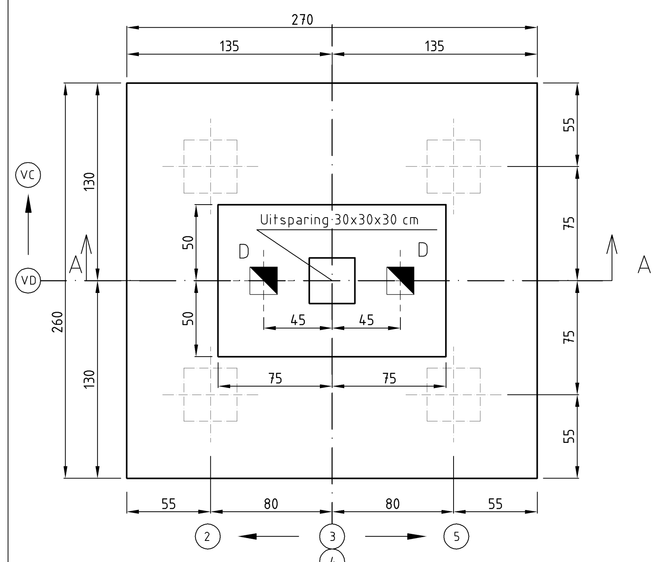

DOORSNEDE A-A

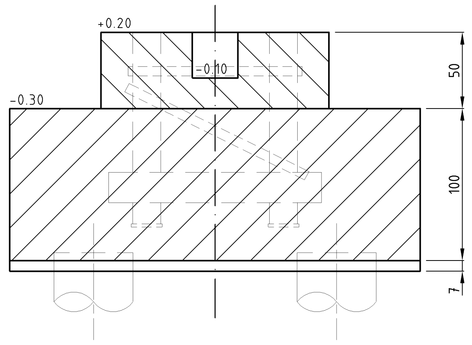

Z5
1 STUKS

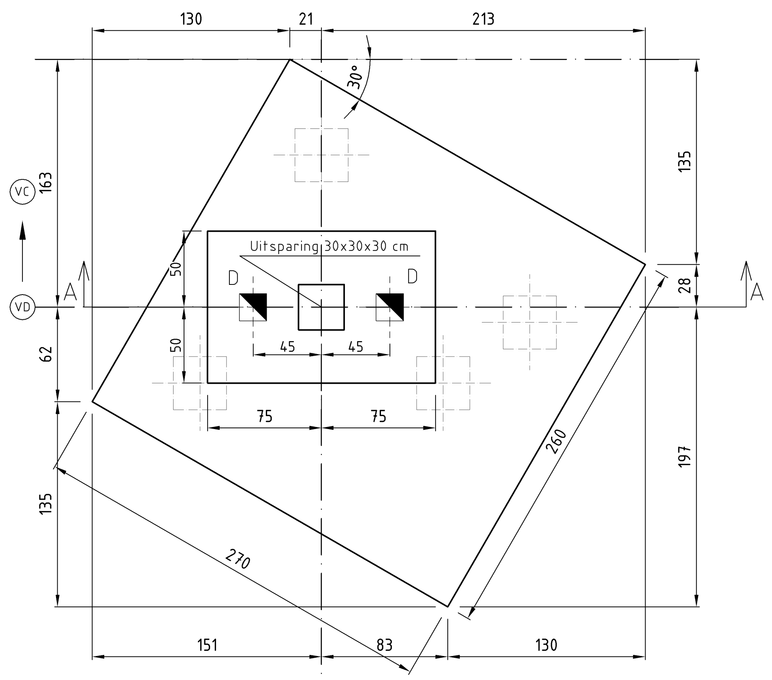

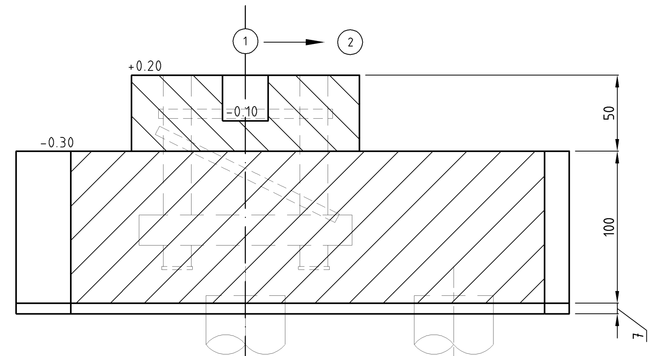

DETAIL
In te storten geribde buis
SCHAAL 1:10

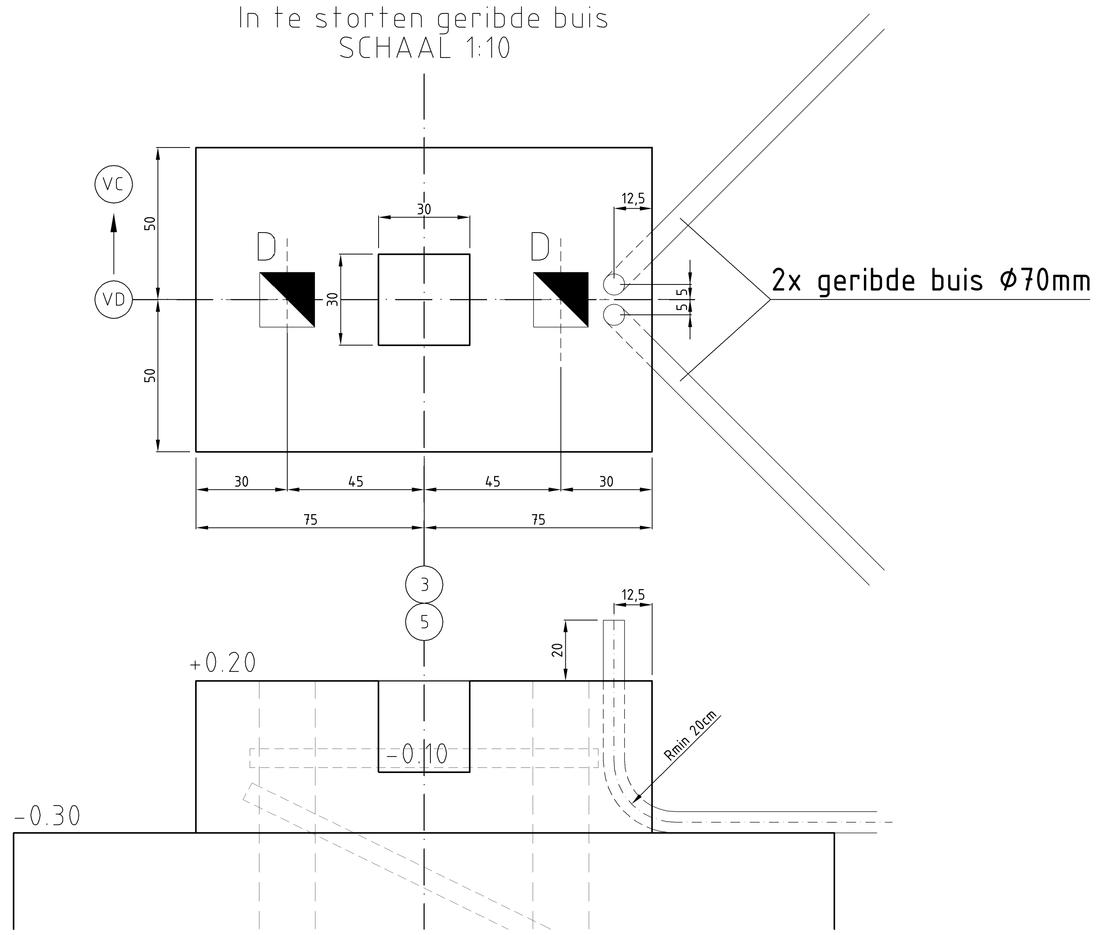

ANKERS M48 TYPE D

D ANKERS M64 TYPE D

Paalkop:
- Betonkwaliteit C30/37
- Staalkwaliteit BE500S
- Dekking 40mm

Sokkel:
- Betonkwaliteit C35/45
- Staalkwaliteit BE500S
- Dekking 55mm

000011799-0000 - algemeen overzichtsplan
000011799-0050 - funderingszolen - wapenigsplan

			Type Plan: Ontwerpplan		
Voor samenstelling zie:					
E	08/12/2016				
Index	Datum	Beschrijving		TWA	Naam	Nagezien
Studie gemaakt door / Uitgevoerd door:			Naam:	Datum:	Schaal: 1:20
		Getekend:	SIDMANN	14/10/2015	Formaat: A0
		Nagezien:	SIDKB00		

Titel:
SDG - DOMPELGALVANISATIELIJN SIDGAL 4
BURGERLIJKE BOUWKUNDE VAN DE INSTALLATIE

FUNDERINGSZOLEN Z1-Z2-Z3-Z4-Z5 - BEKISTINGSPLAN

IN BEWERKING

J. Kennedylaan, 51 9042 Gent ArcelorMittal	Plannummer: 000011799	Folio: 0005
	Fase: Goedgekeurd	Discipline: 6 Bouw

0 10cm

ACAD

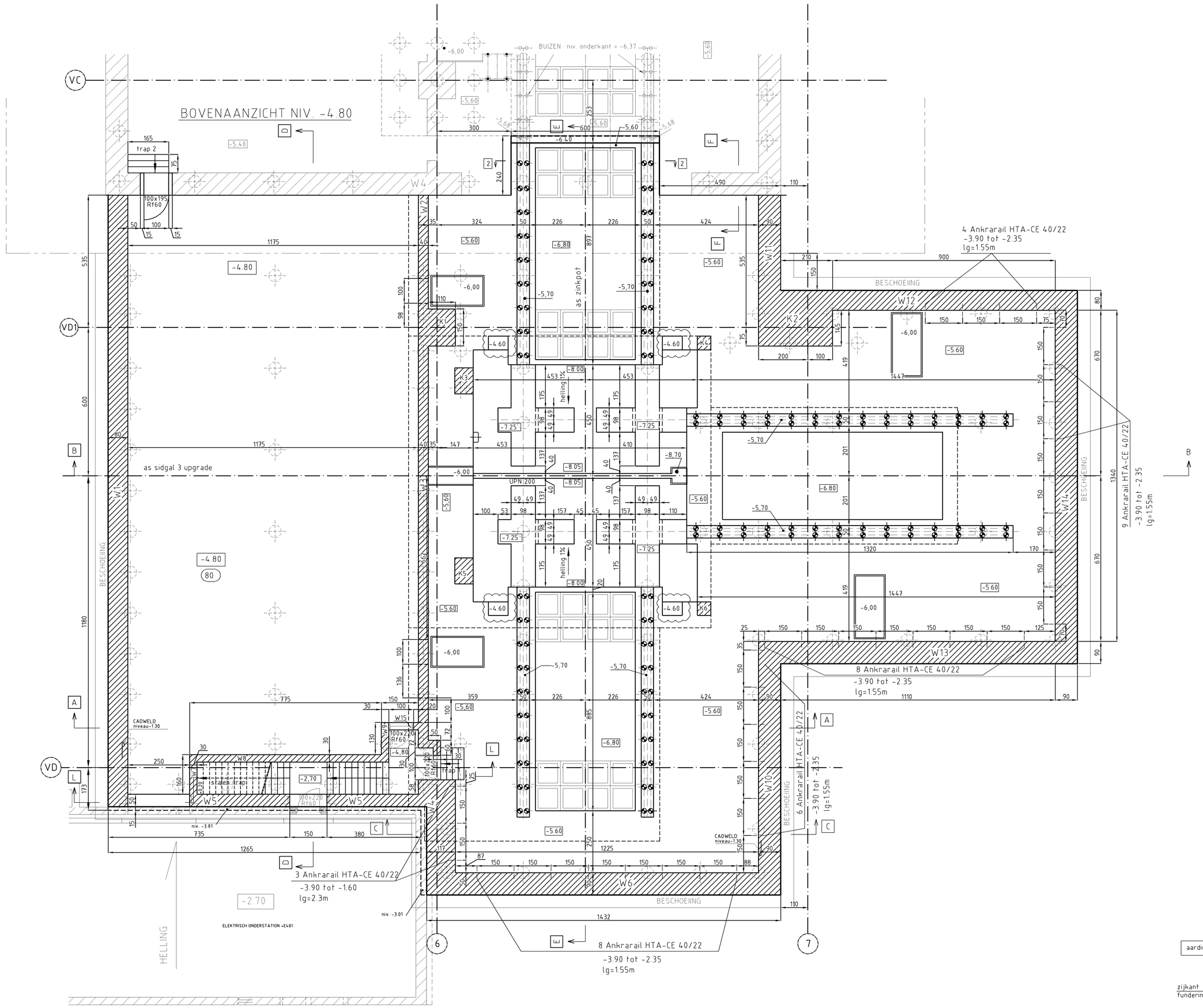

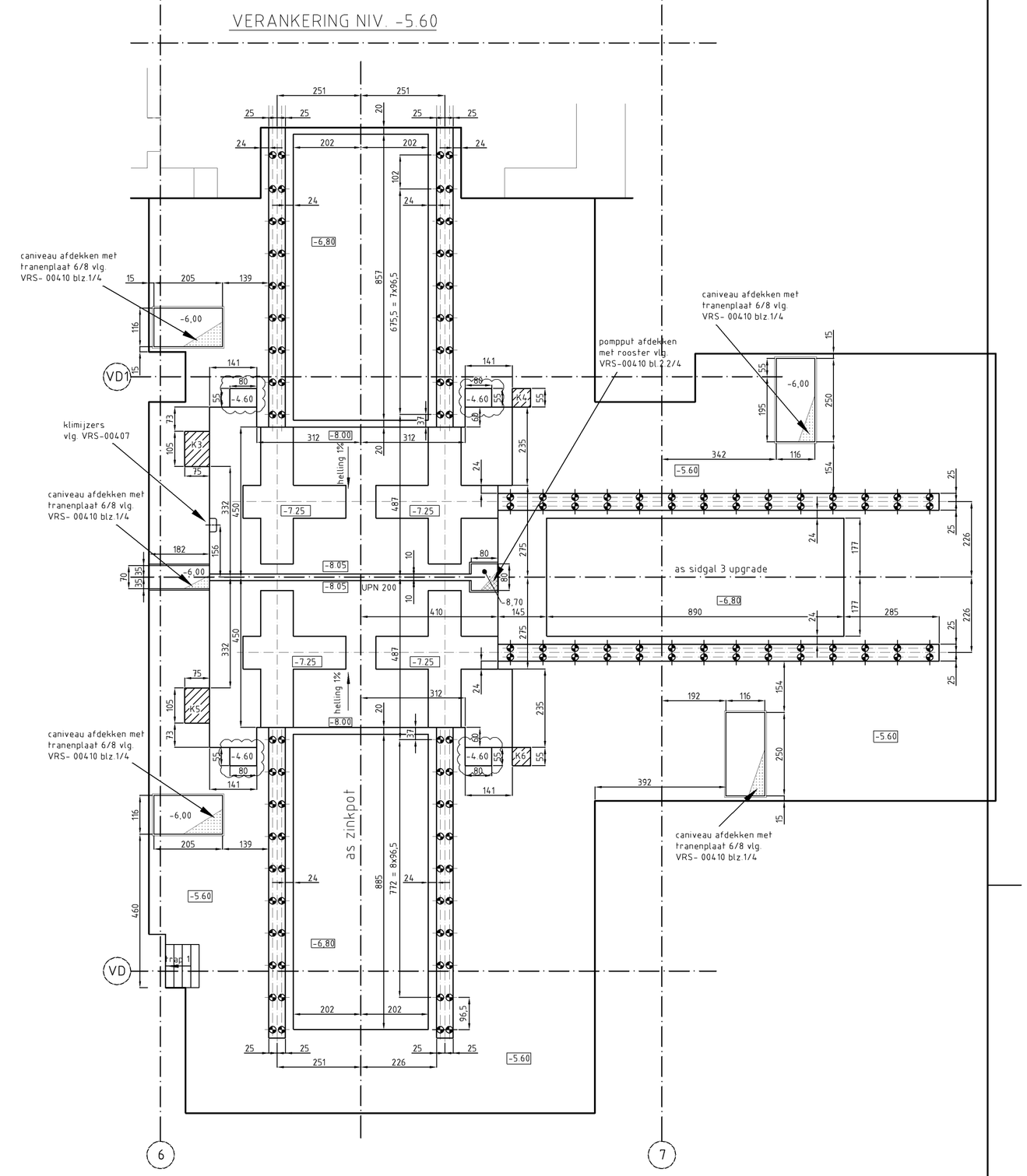

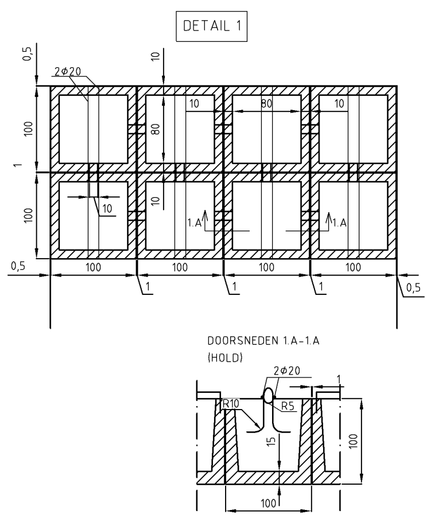

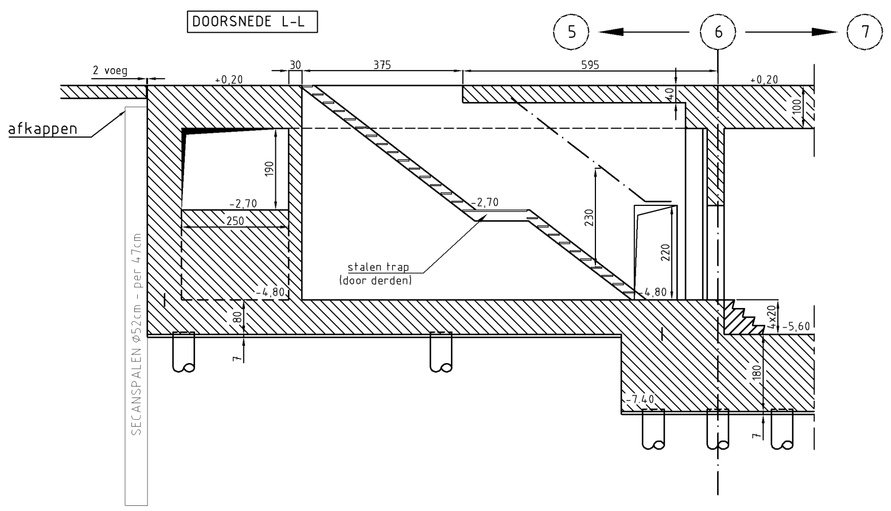

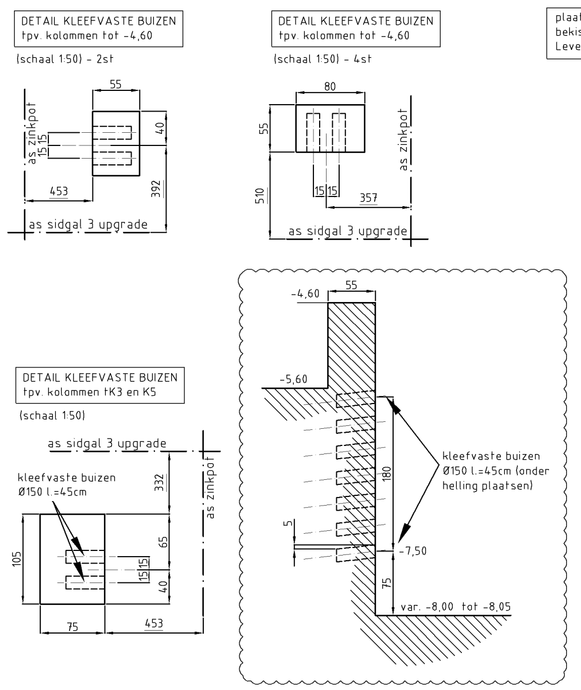

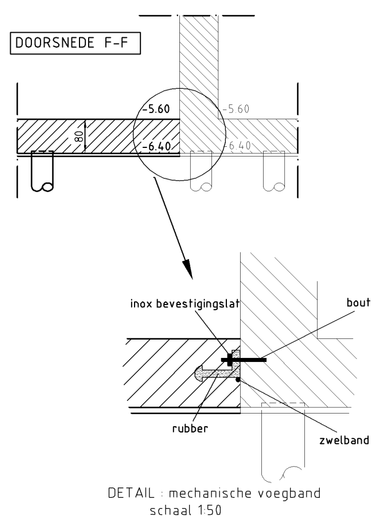

M24 (type C)
volgens VRS-00470-NL

NOTA :
betonkwaliteit : C30/37
staalkwaliteit : BE 500S
betondekking : 40mm

000011799-0000 - algemeen overzichtsplan
000011799-0008 - zinkpotkelder/onderstation (+0.20)
000011799-0010 - zinkpotkelder/onderstation (doorsneden)

			Type Plan: Ontwerpplan		
Voor samenstelling zie:					
L	28/02/2017	Nieuwe vorm van de sokkels		SIDMANN	
Index	Datum	Beschrijving	TWA	Naam	Nagezien
Studie gemaakt door / Uitgevoerd door:		Naam:	Datum:	Schaal: 1:100	
	Getekend:	SIDMANN	09-09-2015		
	Nagezien:	SIDKB00		Formaat: A1	

Titel:
SDG - DOMPELGALVANISATIELIJN SIDGAL 4
BURGERLIJKE BOUWKUNDE VAN DE INSTALLATIE

ZINKPOTKELDER\ ELEKTRISCH ONDERSTATION(+E403)-BEKISTINGSPLAN
NIV. -4.80; -5.60; -6.80; -7.15

J. Kennedylaan, 51
9042 Gent
ArcelorMittal

Plannummer: 000011799
Fase: Goedgekeurd
Folio: 0007
Discipline: 6 Bouw

IN BEWERKING

0 10cm ACAD

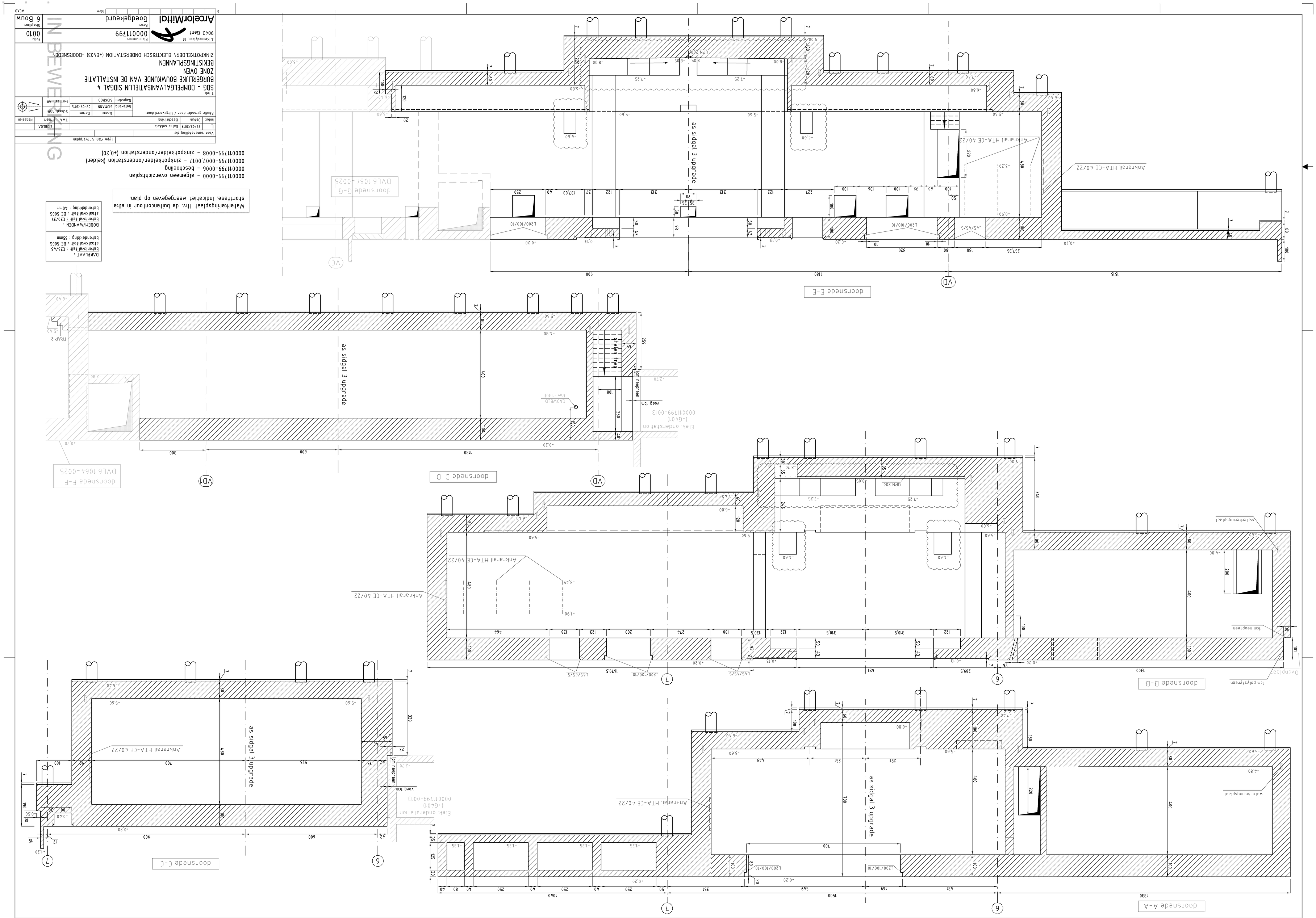

Waterkeringsplaat thv. de buitencontour in elke sterftfase. Indicatief weergegeven op plan.

DAKPLAAT :
betonkwalitei : C35/45
staalkwalitei : BE 500S
betondekking : 55mm

BODEM/WANDEN :
betonkwalitei : C30/37
staalkwalitei : BE 500S
betondekking : 40mm

00001179 9-0000 - algemeen overzichtsplan
00001179 9-0006 - beschoeiing
00001179 9-0007,0017 - zinkpotkelder/onderstation (kelder)
00001179 9-0008 - zinkpotkelder/onderstation (+0,20)

Voor samenstelling zie:

Index	Datum	Beschrijving	TWA	Naam	Nagezien
L	28/02/2017	Extra sokkels	SGBL0A		

Type Plan: Onwerpplan

Studie gemaakt door / Uitgevoerd door:

		Naam	Datum	Schaal: 1:50
Getekend:	SDKMAN		09-09-2015	Formaat: A0
Nagezien:	SDKBOO			

Titel:
SOG - DOMPELGALVANISATELIJN SIDGAL 4
BURGERLIJKE BOUWKUNDE VAN DE INSTALLATIE
ZONE OVEN
BEKISTINGSPLANNEN
ZINKPOTKLDER\ ELEKTRISCH ONDERSTATION (+E403) -DOORSNEDEN

J. Kennedylaan, 51
9042 Gent
Plannummer: 00001179 9
Fase: Goedgekeurd
Folio: 00 10
Discipline: 6 Bouw
Tekenaar: ACLAD

ArcelorMittal

IN BEWERKING

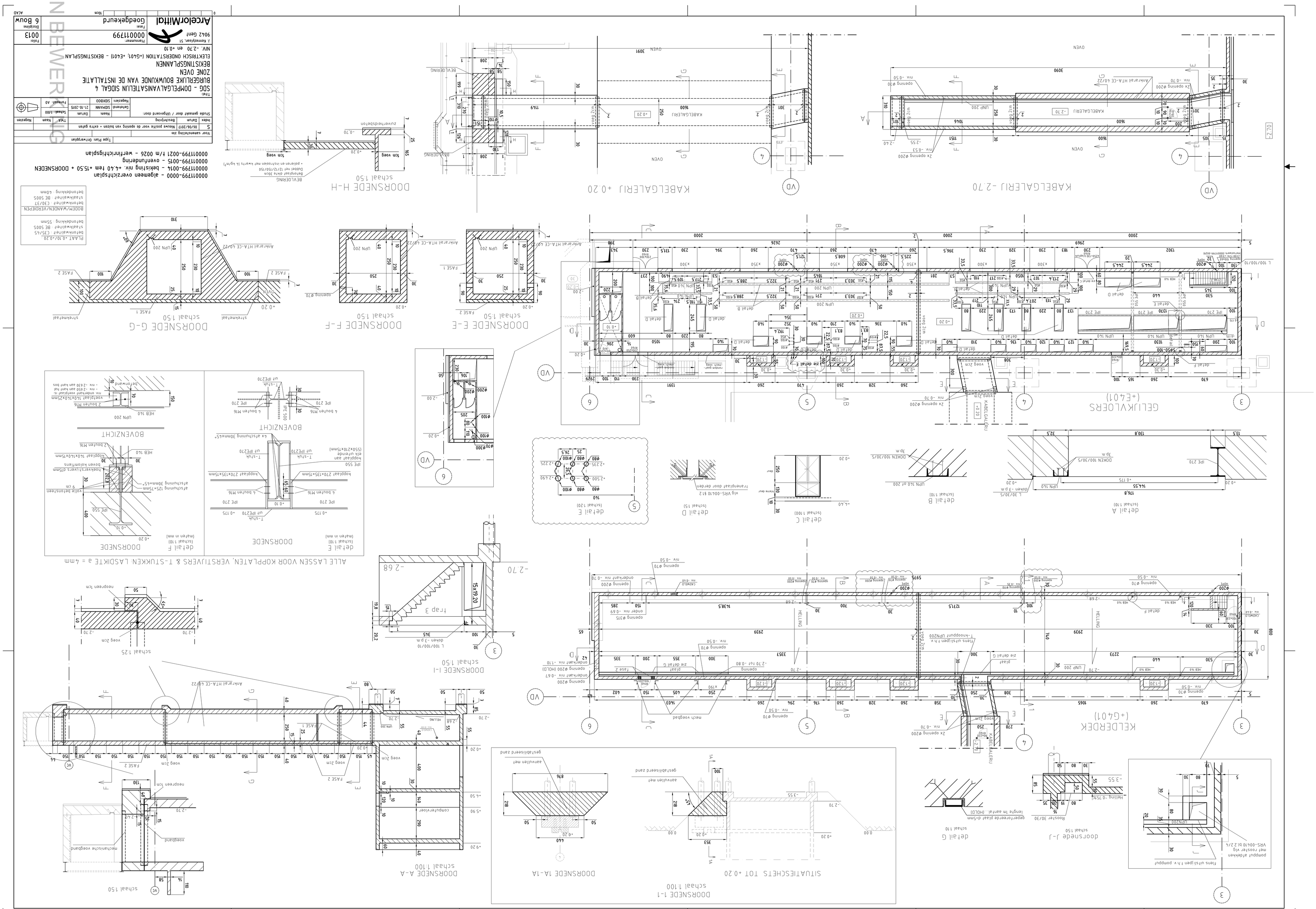
IN BEWERKING
ALLE LASSEN VOOR KOPPLATEN, VERSTIJVERS & T-STUKKEN LASDIKTE a = 4mm
KABELGALERIJ -2.70
KABELGALERIJ +0.20
DOORSNEDE H-H
schaal 1:50
GELUIKVLOERS
(+E401)
KELDERDEK
(+G401)
DOORSNEDE E-E
schaal 1:50
DOORSNEDE F-F
schaal 1:50
DOORSNEDE G-G
schaal 1:50
DOORSNEDE I-I
schaal 1:50
DOORSNEDE A-A
schaal 1:100
DOORSNEDE 1-1
schaal 1:100
SITUATIESCHETS TOT +0.20
DOORSNEDE 1A-1A
detail A
(schaal 1:10)
detail B
(schaal 1:10)
detail C
(schaal 1:100)
detail D
(schaal 1:5)
detail E
(schaal 1:20)
detail E
(schaal 1:10)
DOORSNEDE
(maten in mm)
BOVENZICHT
DOORSNEDE
BOVENZICHT
DOORSNEDE J-J
schaal 1:50
detail G
schaal 1:10
schaal 1:25
schaal 1:50
Type Plan Onderplan
Voor aanmeldingen zie:
S 06/06/2017 Nieuwe positie voor de opening van buizen + extra gaten
Index Datum Beschrijving Naam Datum Tek. Naam Nagezien
Studie gemaakt door / Uitgevoerd door
Gekeurd door SIDHANN 21-10-2015
Nagezien SIDGBOO
Schaal 1:100
Formaat A0
Titel:
SGB - OMPELGLVANISATELIJN SIDGAL 4
BURGERLIJKE BOUWKUNDE VAN DE INSTALLATIE
ZONE OVEN
BEKISTINGSPLANNEN
ELEKTRISCH ONDERSTATION (+G401; +E401) - BEKISTINGSPLAN
NIV. -2.70 en +0.10
Plaatsnummer: 0000117799
Fase: 6 Bouw
Folio: 0013
Discipline:
Geodgekerd
ArcelorMittal
9042 Gent
J. Kennedylaan, 51
Type
AC4D
0000117799-0000 - algemeen overzichtsplan
0000117799-0014 - bekisting niv. +4.40 tem +15.50 + DOORSNEDEN
0000117799-0015 - overenfundering
0000117799-0021 t/m 0026 - werfinrichtingsplan
BEVLOERING
Betongplaat dikte 30cm
Dubbel net 12/12/150/150
+ polleren en nisvormen met kwarts (≤ kg/m²)
zuiverheidsbeton
tem voeg
-0.20
-0.10
PLAAT -0.10/-0.20
betonkwaliteit C35/45
staalkwaliteit BE 500S
betondekking 55mm
BODEM/WANDEN/VEREDEEN
betonkwaliteit C30/37
staalkwaliteit BE 500S
betondekking 45mm
Ankerrail HTA-CE 40/22
FASE 1
FASE 2
UPN 200
opening Ø70
strekmetaal
neoprene 1cm
voeg 2cm
schaal 125
schaal 150
schaal 1:100
schaal 1:10
schaal 1:5
schaal 1:20
schaal 1:50
schaal 1:25
computervloer
mechanische voegband
voegband
aanvulten met
gestabiliseerd zand
gepoedercoate plaat d=5mm
tenge in aanbal (HOLD)
Roster 30/30
DOKEN 100/30/S
IPE 270
UPN 140
UPN 200
HEB 140
HEB 160
IPE 550
IPE 500
T-stuk
uit IPE270
voeg 2cm
voeg 25cm
KABELGALERIJ
+0.20
HELLING
trap 3
15x 18.0
L 100/100/10
dokken -3 p.m
ruw -0.50
ruw -0.70
ruw -0.53
ruw -0.55
ruw -0.69
ruw -0.67
ruw -0.110
ruw -0.35
ruw -0.40
ruw -0.45
ruw -0.50
ruw -0.55
ruw -0.60
ruw -0.65
ruw -0.70
ruw -0.75
ruw -0.80
ruw -0.90
ruw -0.95
ruw -1.00
ruw -1.10
ruw -1.20
ruw -1.30
ruw -1.40
ruw -1.50
ruw -1.60
ruw -1.70
ruw -1.80
ruw -1.90
ruw -2.00
ruw -2.10
ruw -2.20
ruw -2.30
ruw -2.40
ruw -2.50
ruw -2.60
ruw -2.68
ruw -2.70
ruw -2.75
ruw -2.80
ruw -2.90
ruw -3.00
ruw -3.55
ruw -4.40
ruw -4.50
ruw -4.60
ruw -4.70
ruw -4.80
ruw -4.90
ruw -5.00
ruw -5.10
ruw -5.20
ruw -5.30
ruw -5.40
ruw -5.50
ruw -5.60
ruw -5.70
ruw -5.80
ruw -5.90
ruw -6.00
ruw -6.10
ruw -6.20
ruw -6.30
ruw

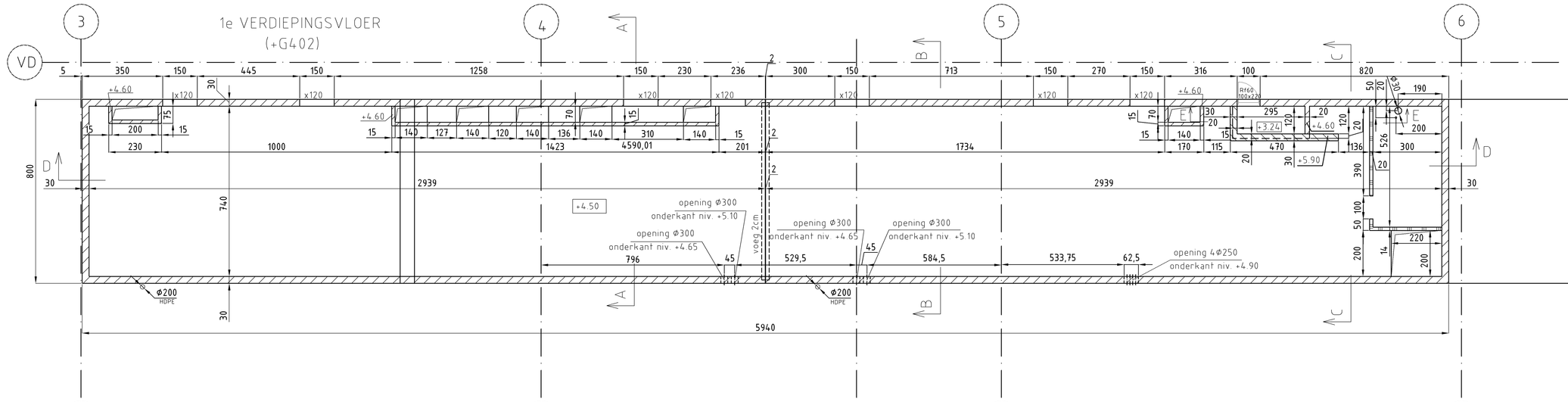

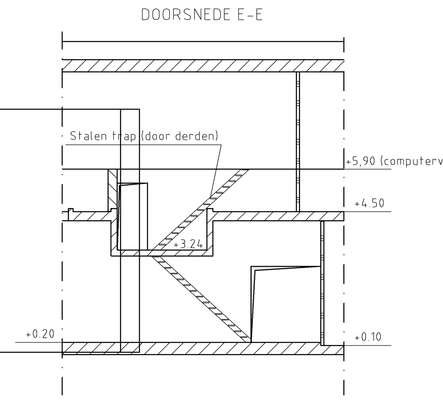

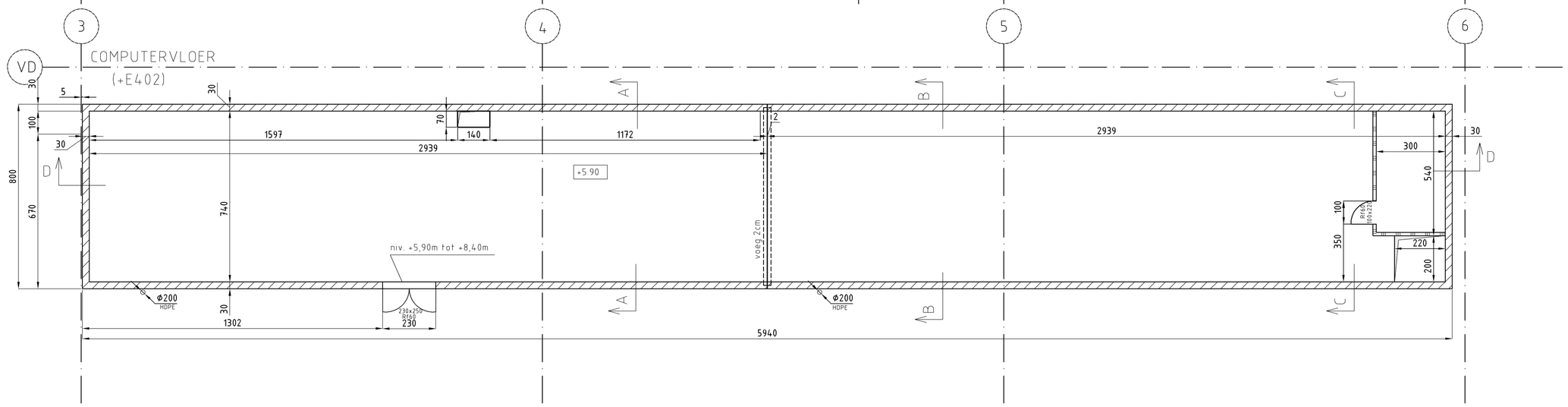

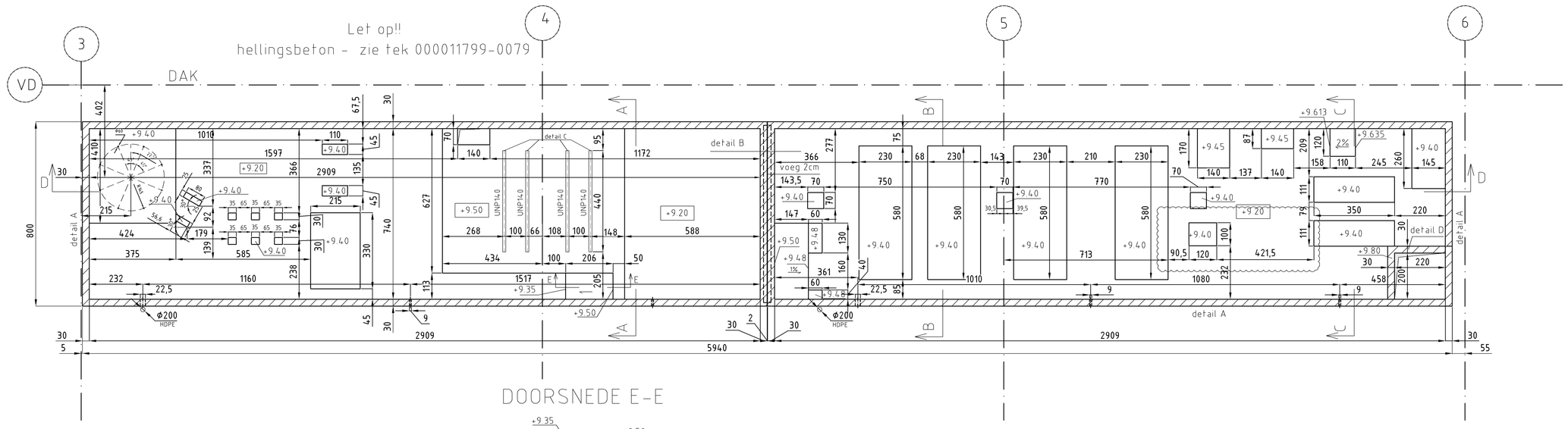

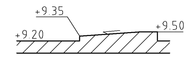

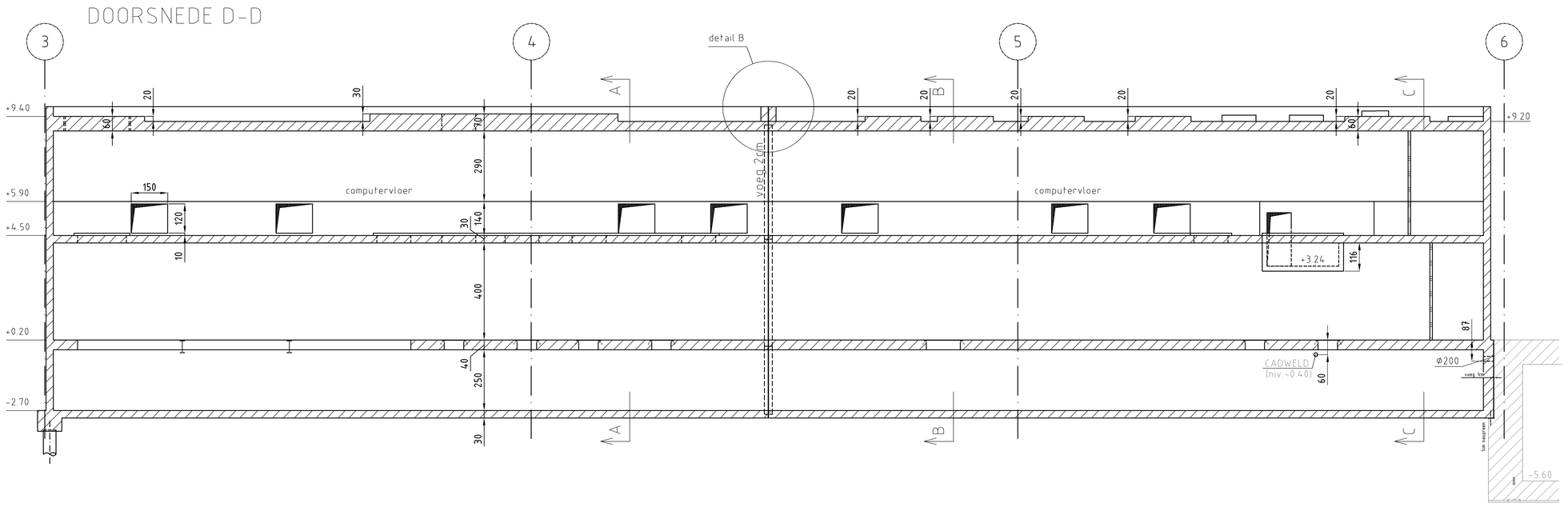

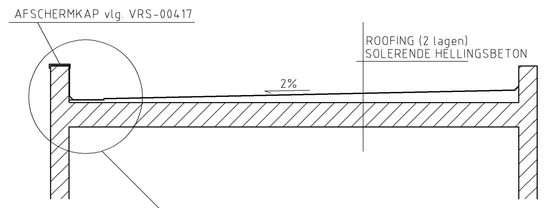

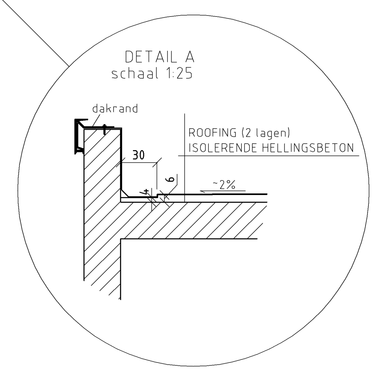

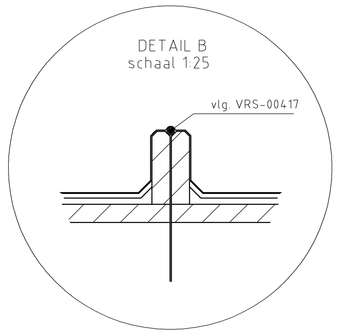

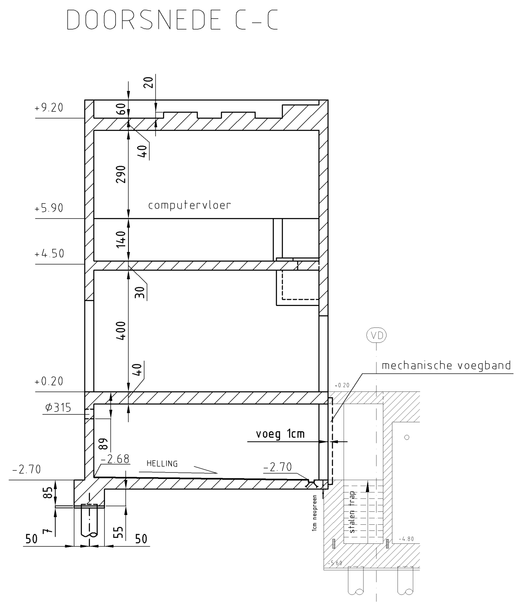

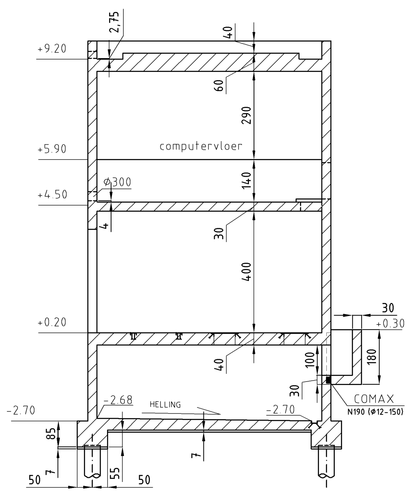

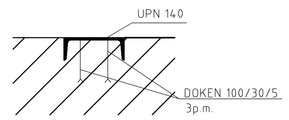

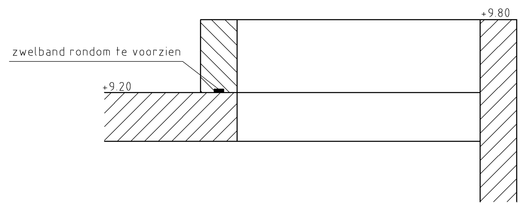

PLAAT +0.10/+0.20
betonkwaliteit : C35/45
staalkwaliteit : BE 500S
betondekking : 55mm

BODEM/WANDEN/VERDIEPEN
betonkwaliteit : C30/37
staalkwaliteit : BE 500S
betondekking : 40mm

000011799-0000 - algemeen overzichtsplan
000011799-0013 - bekisting niv. -2.70 en +0.10 + DOORSNEDEN
000011799-0015 - ovenfundering
000011799-0021 t/m 0026 - werfinrichtingsplan
000011799-0057 en 0061 - wapeningsplan niv. 4..50m
000011799-0058 en 0062 - wapeningsplan niv. 9.20m
000011799-0074-wapeningsplan niv. 9.50m

				Type Plan:	
Voor samenstelling zie:					
U	11/10/2018	Extra sokkel			
Index	Datum	Beschrijving	TWA	Naam	Nagezien

Studie gemaakt door / Uitgevoerd door:

	Naam:	Datum:
Getekend:	SIDMANN	21-10-2015
Nagezien:	SIDKB00	

Schaal: 1:100
Formaat: A0

Titel:
SDG - DOMPELGALVANISATIELIJN SIDGAL 4
BURGERLIJKE BOUWKUNDE VAN DE INSTALLATIE

ELEKTRISCH ONDERSTATION (+G402; +E402; DAK) - BEKISTINGSPLAN
NIV. +4.40; +5.90; +9.20; +15.50

J. Kennedylaan, 51
9042 Gent
ArcelorMittal

Plannummer: 000011799
Folio: 0014
Fase: Goedgekeurd
Discipline: 6 Bouw

0 10cm
ACAD

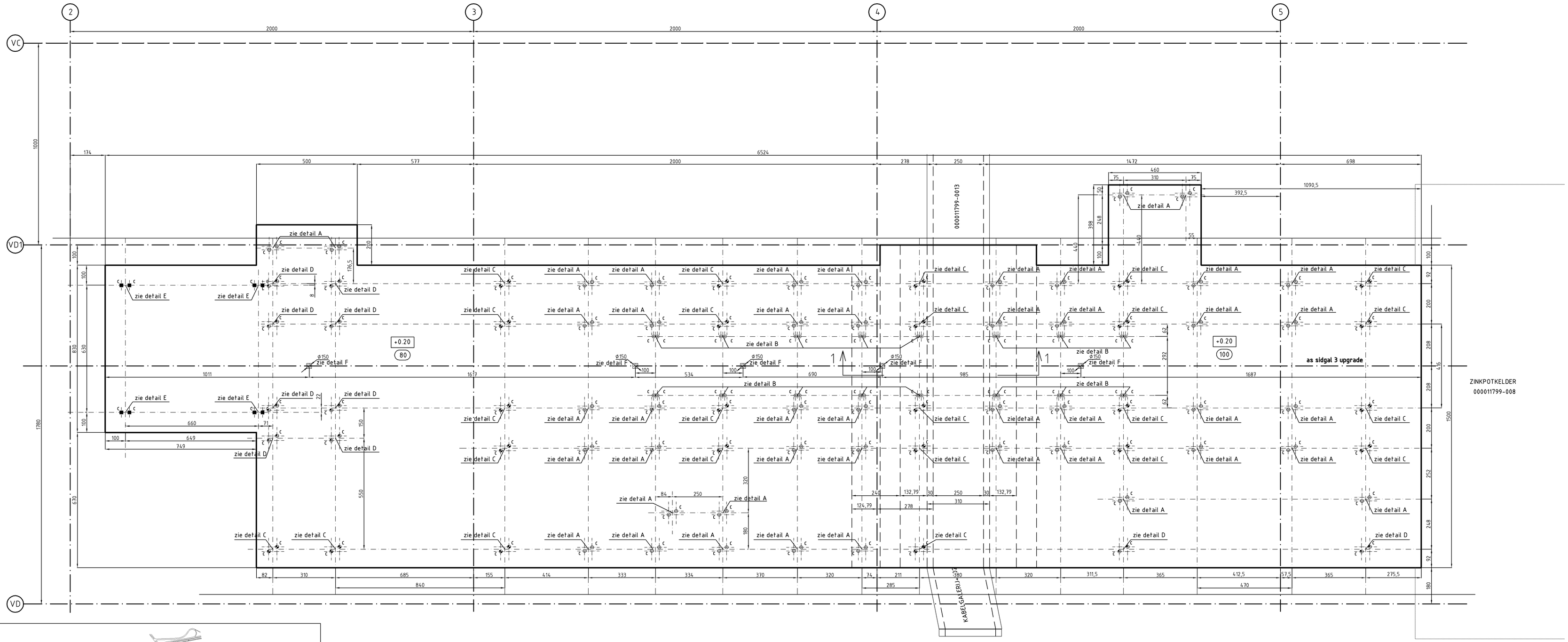

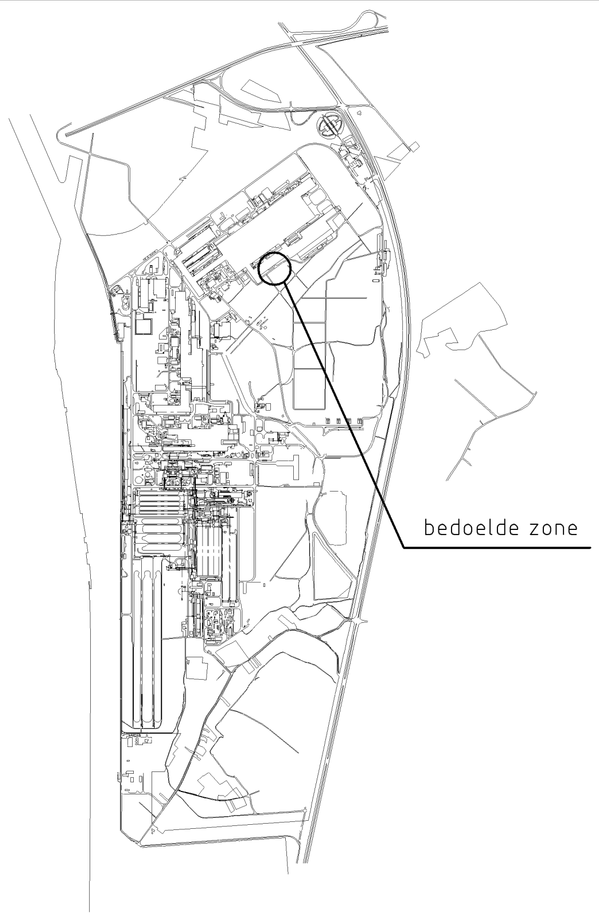

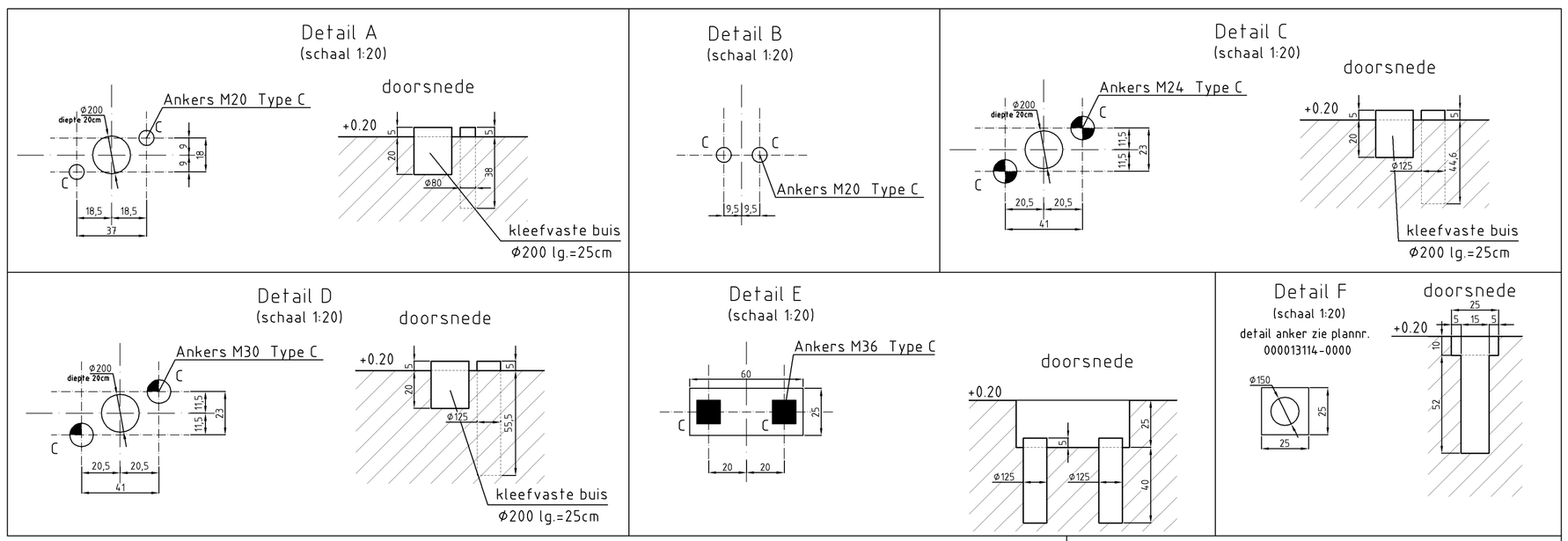

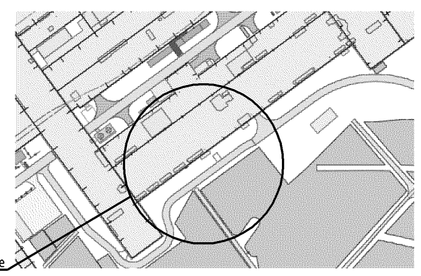

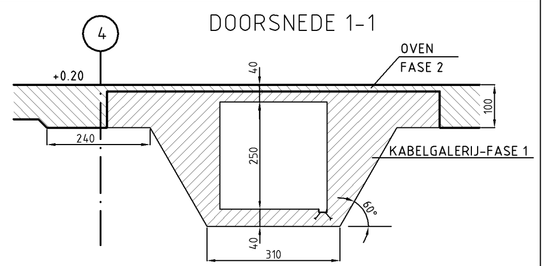

Staalkwaliteit:	BE500S
Betonkwaliteit:	C35/45
Dekking:	55mm

000011799-0000 - algemeen overzichtsplan
000011799-0013,0014 - elektrisch onderstation + kabelgalerij
000011799-0008- bekisting dakplaat +0.20 zinkpotkelder

			Type Plan:			
Voor samenstelling zie:						
D	12/09/2016	.			SIDMANN	
Index	Datum	Beschrijving			TWA Naam	Nagezien
Studie gemaakt door / Uitgevoerd door:				Naam:	Datum:	Schaal: 1:100
			Getekend:	SIDMANN	18/11/2015	Formaat: A1
			Nagezien:	SIDKB00		

Titel:
SDG - DOMPELGALVANISATIELIJN SIDGAL 4
BURGERLIJKE BOUWKUNDE VAN DE INSTALLATIE

OVENPLAAT - BEKISTINGSPLAN

IN BEWERKING

J. Kennedylaan, 51
9042 Gent
ArcelorMittal

Plannummer: 000011799
Folio: 0015
Fase: Goedgekeurd
Discipline: 6 Bouw

0 10cm ACAD

SIDGAL 2 & 3

SIDGAL3

H 1 2 3 4 5 6 7 8

KWX: 1317.150 KWY: 1321.150

VC 17 KWX: 1232.000

VD1 KWX: 1242.000

KWX: 1248.000

18

VD KWX: 1259.000

KG2 KG3 KG3

opp.663.38 m2

opp.153.5 m2

KABELGALERIJ

ZINKPOTKELDER G01

ELEKTRISCH ONDERSTATION +E02

opp.299.8 m2

voegen in samenspraak met bestelverantwoordelijke

as sidgal 3 upgrade

OVEN

opp.58.73 m2

opp.37.20 m2

ELEKTRISCH ONDERSTATION +E01

512 512 834 503 503

730 816 644 803 685 689 585 646 413

521 521

1034 968

1002 1014 1309 1002 1106

848 0350

DW

BP

peilbuis

Algemeen overzichtsplan zie 000011799-0000

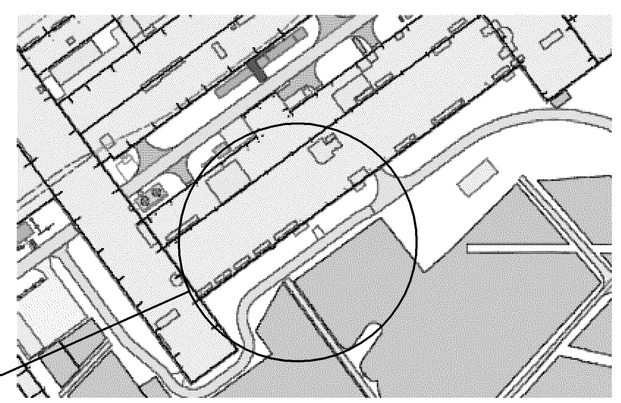

bedoelde zone

DETAIL THV BINNENHOEK IN BEVLLOERING

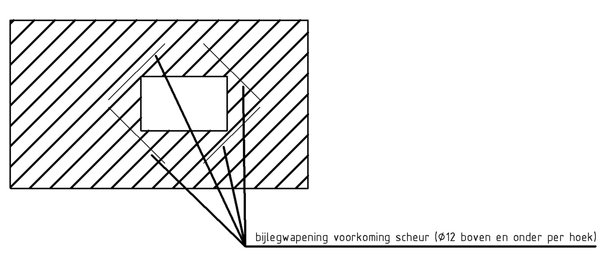

Betonplaat dikte 30cm
Dubbel net 12/12/150/150
+ polieren en instrooien met kwarts (4 kg/m²)
+ inzagen (diepte 10cm) alle 6x6 m²

Staalkwaliteit:	BE500S
Betonkwaliteit:	C35/45
Betondekking:	55mm

Voor samenstelling zie:				Type Plan:	
C	02/11/2016	.		BLOA	
Index	Datum	Beschrijving		TWA Naam	Nagezien
Studie gemaakt door / Uitgevoerd door:		Naam:	Datum:	Schaal: 1:200	
		Getekend: SIDMANN	17/09/2015	Formaat: A1	
		Nagezien: SIDKB00			

Titel:
SDG - DOMPELGALVANISATIELIJN SIDGAL 4
BURGERLIJKE BOUWKUNDE VAN DE INSTALLATIE
ZONE OVEN
BEKISTINGSPLANNEN
BEVLOERING

IN BEWERKING

J. Kennedylaan, 51
9042 Gent
ArcelorMittal

Plannummer: 000011799
Fase: Goedgekeurd
Folio: 0018
Discipline: 5 Elek

0 10cm ACAD

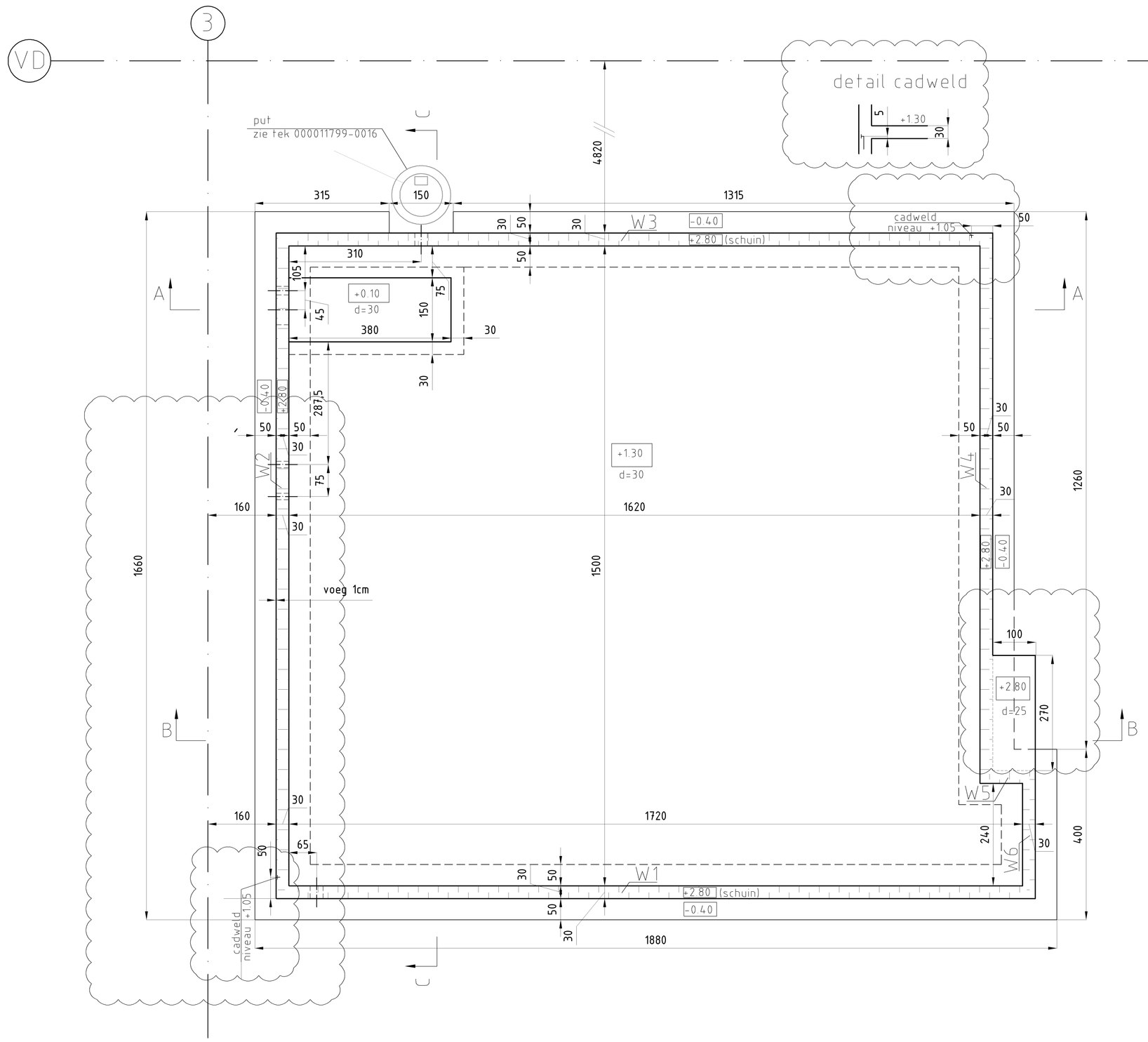

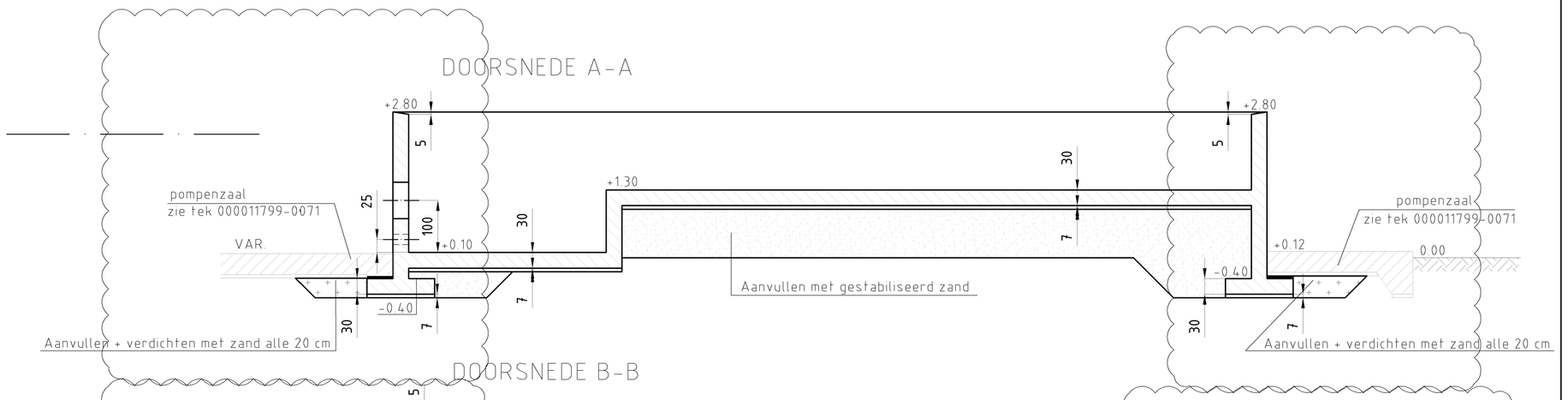

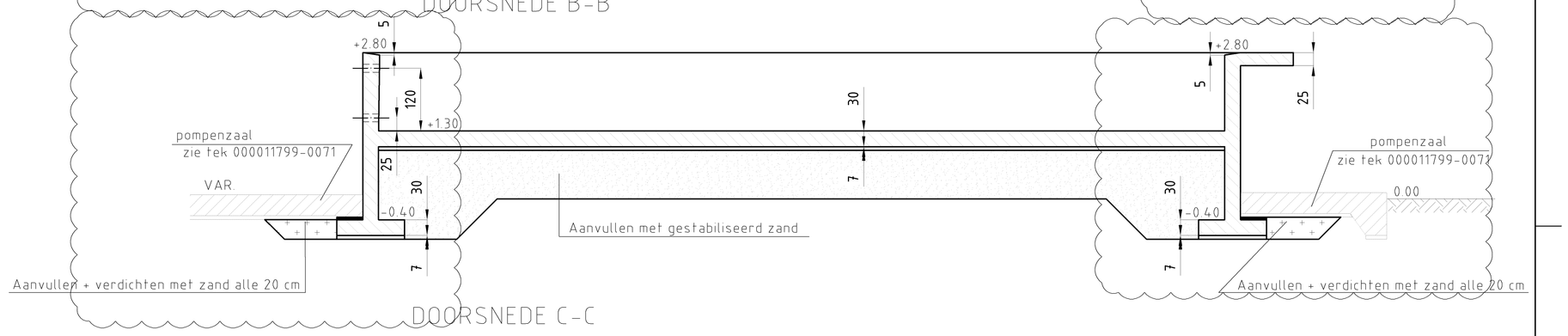

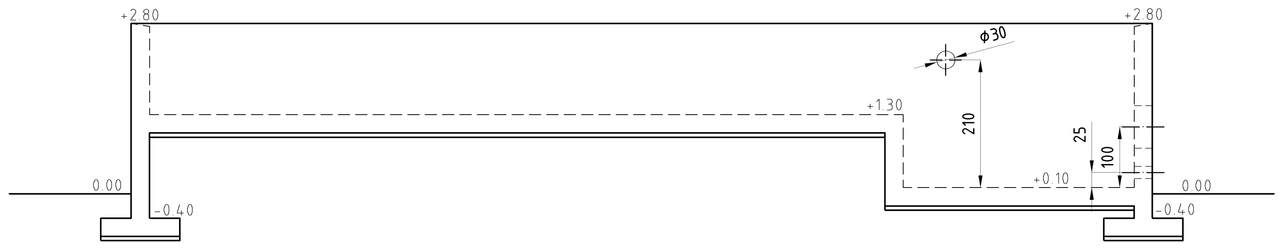

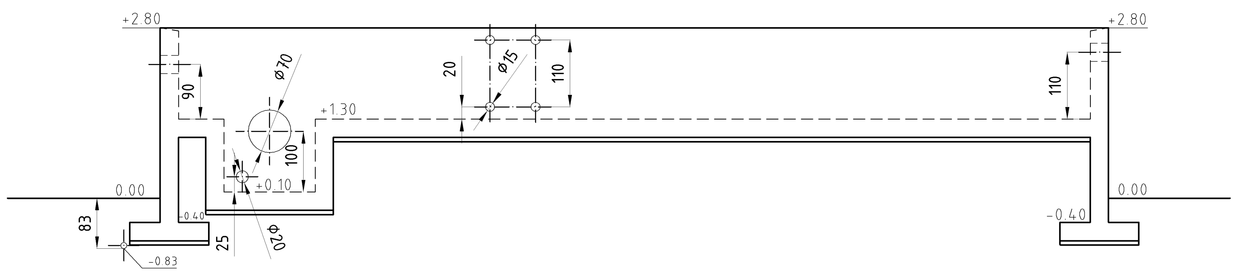

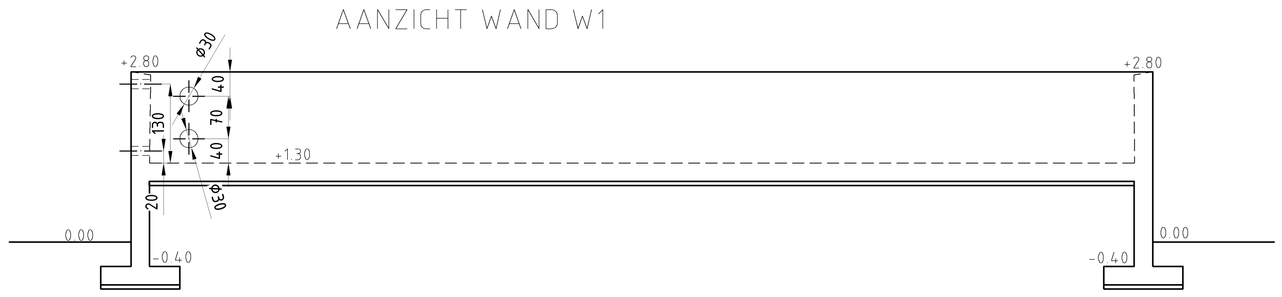

- Blootstellingsklasse EA3
- Betonkwaliteit C35/45
- Staalkwaliteit BE500S
- Dekking 55mm

000011799-0000 - ALGEMEEN OVERZICHTSPLAN
000011799-0016 - NIEUWE RIOLERING
0404.0388.PI.DW.009 - NOZZLE ARRANGEMENT DRAWING COOLING TOWER

			Type Plan:		
Voor samenstelling zie:					
F	03/02/2017	Verwijderen vloerplaat P2 en P3 + extra cadweld			
Index	Datum	Beschrijving		TWA	Naam	Nagezien
Studie gemaakt door / Uitgevoerd door:		Naam:	Datum:	Schaal: 1:50		
		Getekend: SIDMANN	27-10-2016	Formaat: A0		
		Nagezien:				

Titel:
SDG - DOMPELGALVANISATIELIJN SIDGAL 4
BURGERLIJKE BOUWKUNDE VAN DE INSTALLATIE

KOELTOREN-BEKISTINGSPLAN

IN BEWERKING

J. Kennedylaan, 51
9042 Gent
ArcelorMittal

Plannummer: 000011799
Fase: Goedgekeurd
Folio: 0070
Discipline: 6 Bouw

0 10cm
A:CAD

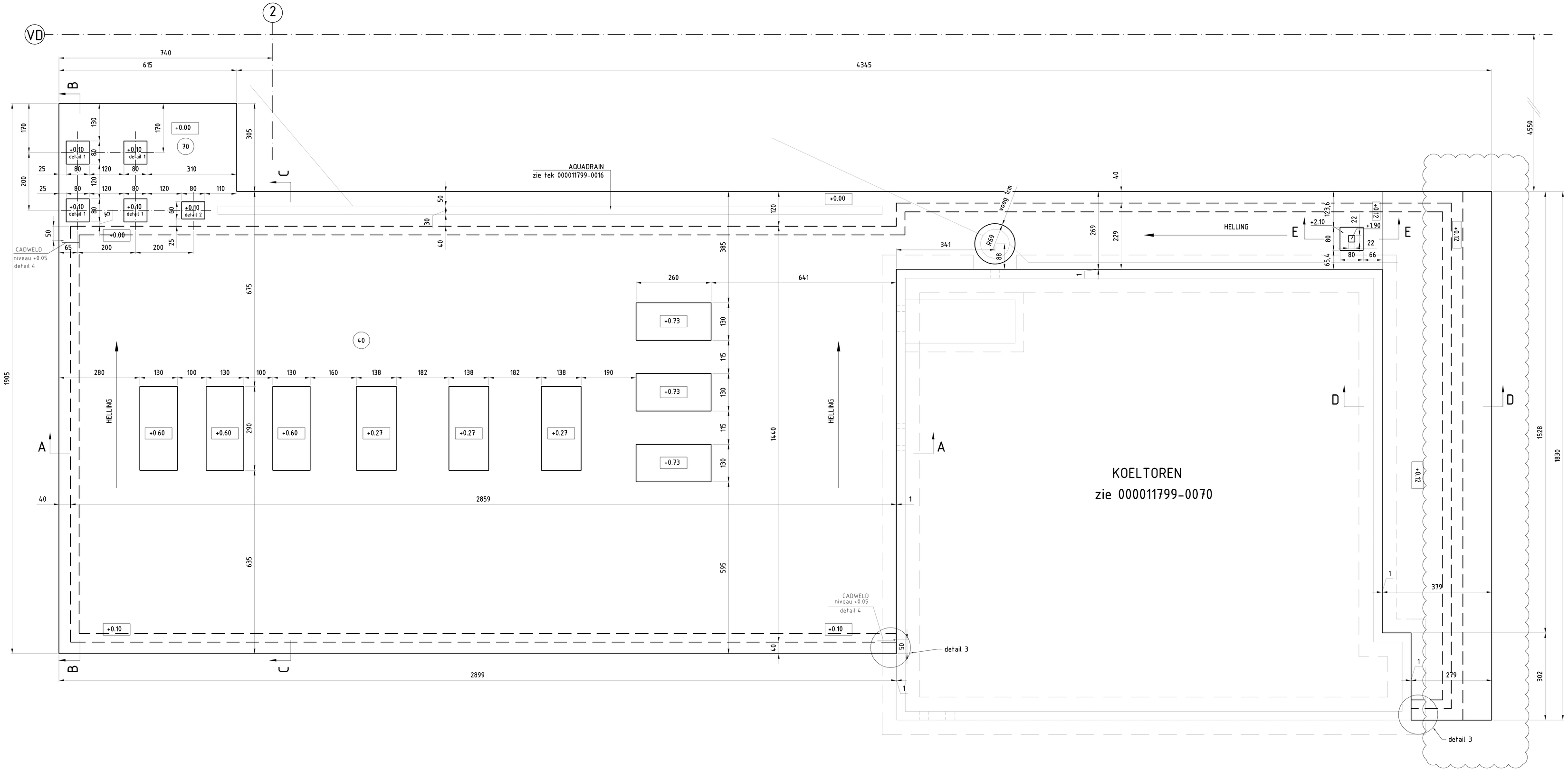

DOORSNEDE A-A

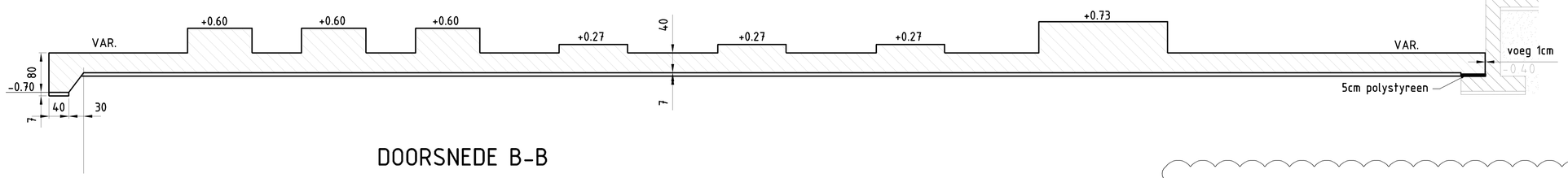

DOORSNEDE B-B

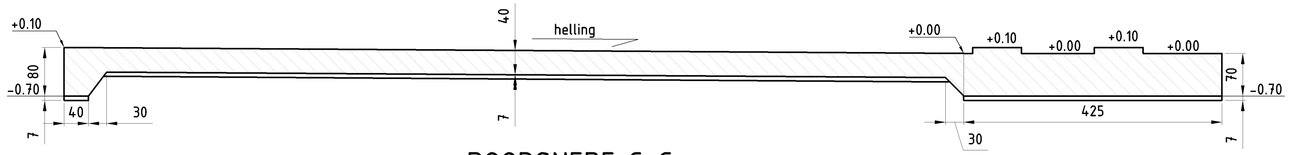

DOORSNEDE C-C

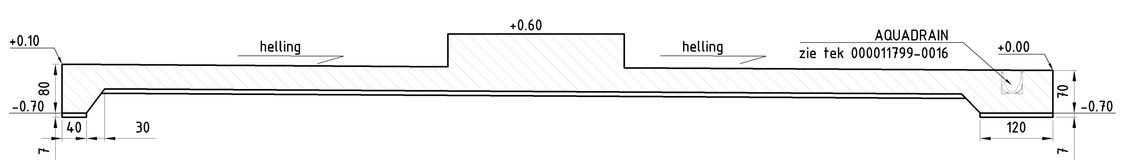

DOORSNEDE D-D

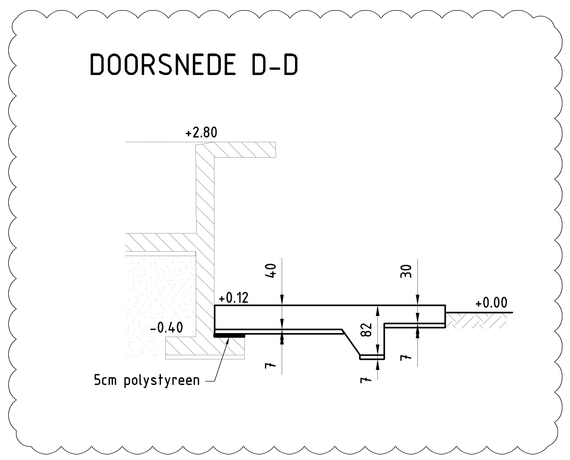

detail 1
(schaal 1:20)

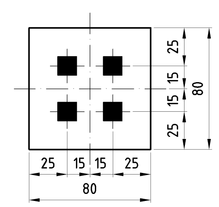

M36 type C

detail 2
(schaal 1:20)

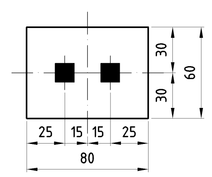

DOORSNEDE E-E

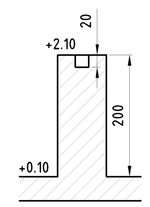

detail 3

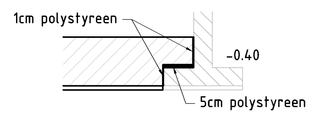

detail 4

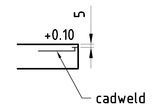

- Betonkwaliteit C35/45
- Staalkwaliteit BE500S
- Dekking 55cm

IN BEWERKING

				Type Plan:		
Voor samenstelling zie:						
G	06/09/2017	extra plaat				
Index	Datum	Beschrijving			TWA	Naam / Nagezien
Studie gemaakt door / Uitgevoerd door:			Naam:	Datum:	Schaal: 1:50	
			Getekend: SIDMANN	14.12.2016	Formaat: A0	
			Nagezien:			

Titel:
SDG - DOMPELGALVANISATIELIJN SIDGAL 4
BURGERLIJKE BOUWKUNDE VAN DE INSTALLATIE

POMPENZAAL - BEKISTINGSPLAN

J. Kennedylaan, 51
9042 Gent
ArcelorMittal

Plannummer: 000011799
Fase: Goedgekeurd
Folio: 0071
Discipline: 6 Bouw

0 10cm
ACAD

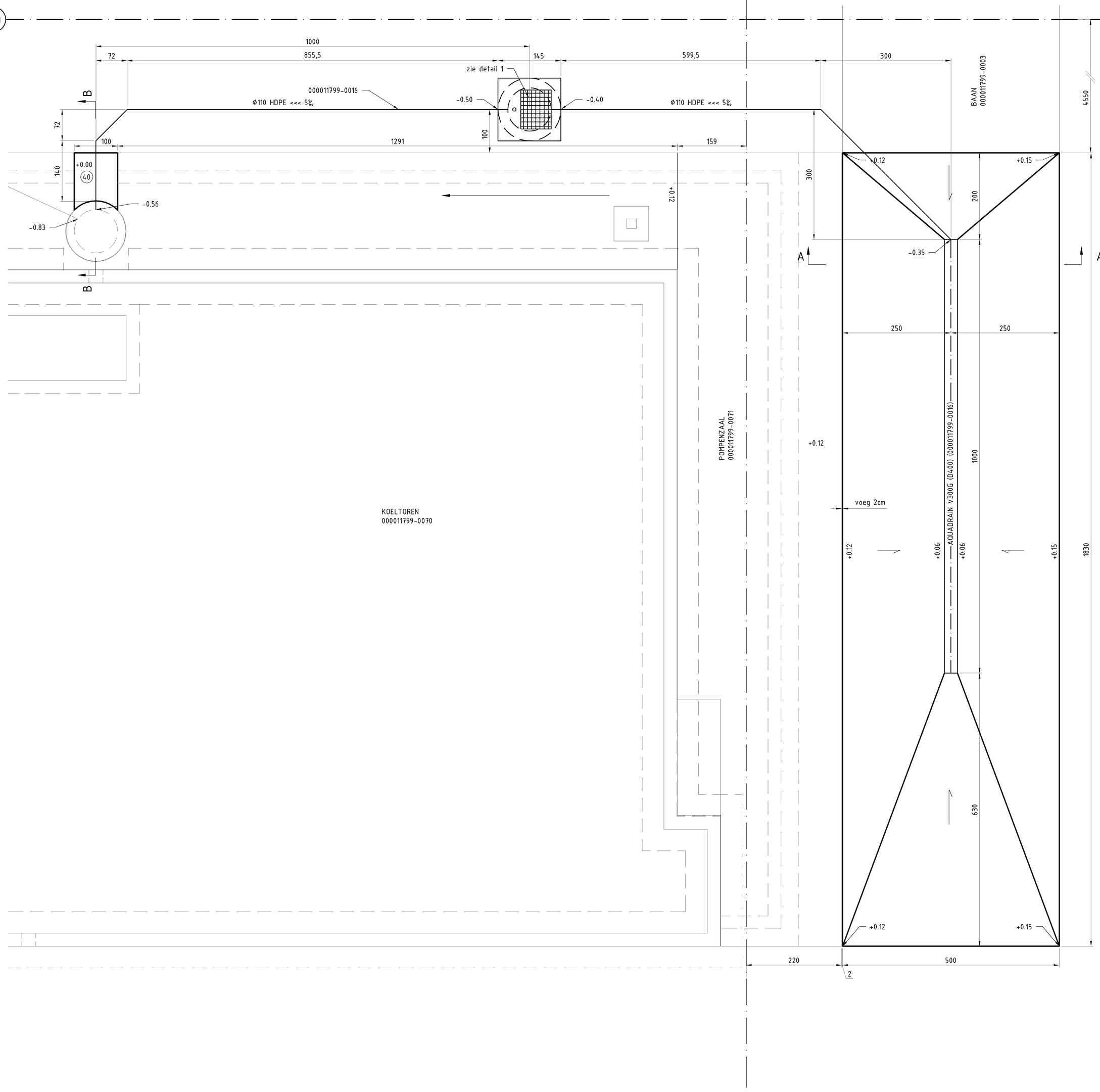

doorsnede A-A
(schaal 1:20)

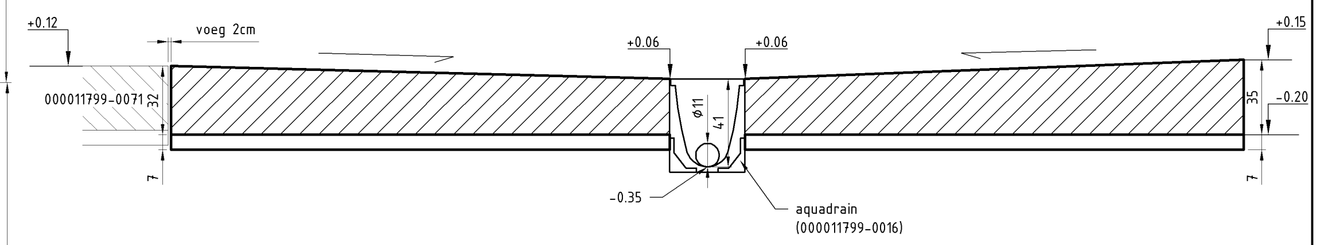

doorsnede B-B

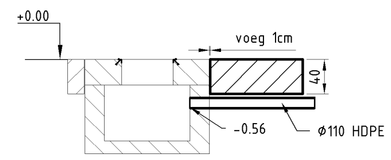

DETAIL 1

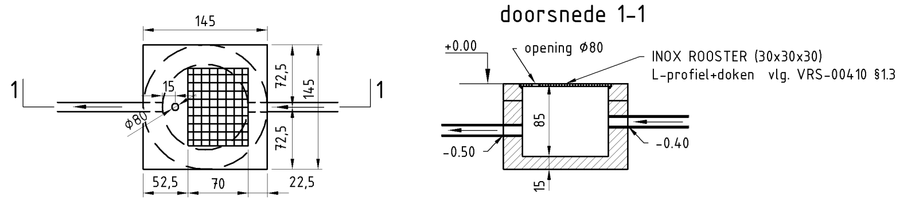

- Betonkwaliteit C35/45
- Staalkwaliteit BE500S
- Dekking 40cm

000011799-0082 - WAPENINGSPLAN

				Type Plan:		
Voor samenstelling zie:						
C	02/10/2018	.				
Index	Datum	Beschrijving		TWA	Naam	Nagezien
Studie gemaakt door / Uitgevoerd door:			Naam:	Datum:	Schaal: 1:50	
		Getekend:	SIDMANN	10-09-2018		
		Nagezien:			Formaat: A1	

Titel:
SDG - DOMPELGALVANISATIELIJN SIDGAL 4
BURGERLIJKE BOUWKUNDE VAN DE INSTALLATIE

LOSPLAATS - BEKISTINGSPLAN

J. Kennedylaan, 51 9042 Gent ArcelorMittal	Plannummer: 000011799	Folio: 0078
	Fase: Goedgekeurd	Discipline: 6 Bouw

0 10cm ACAD