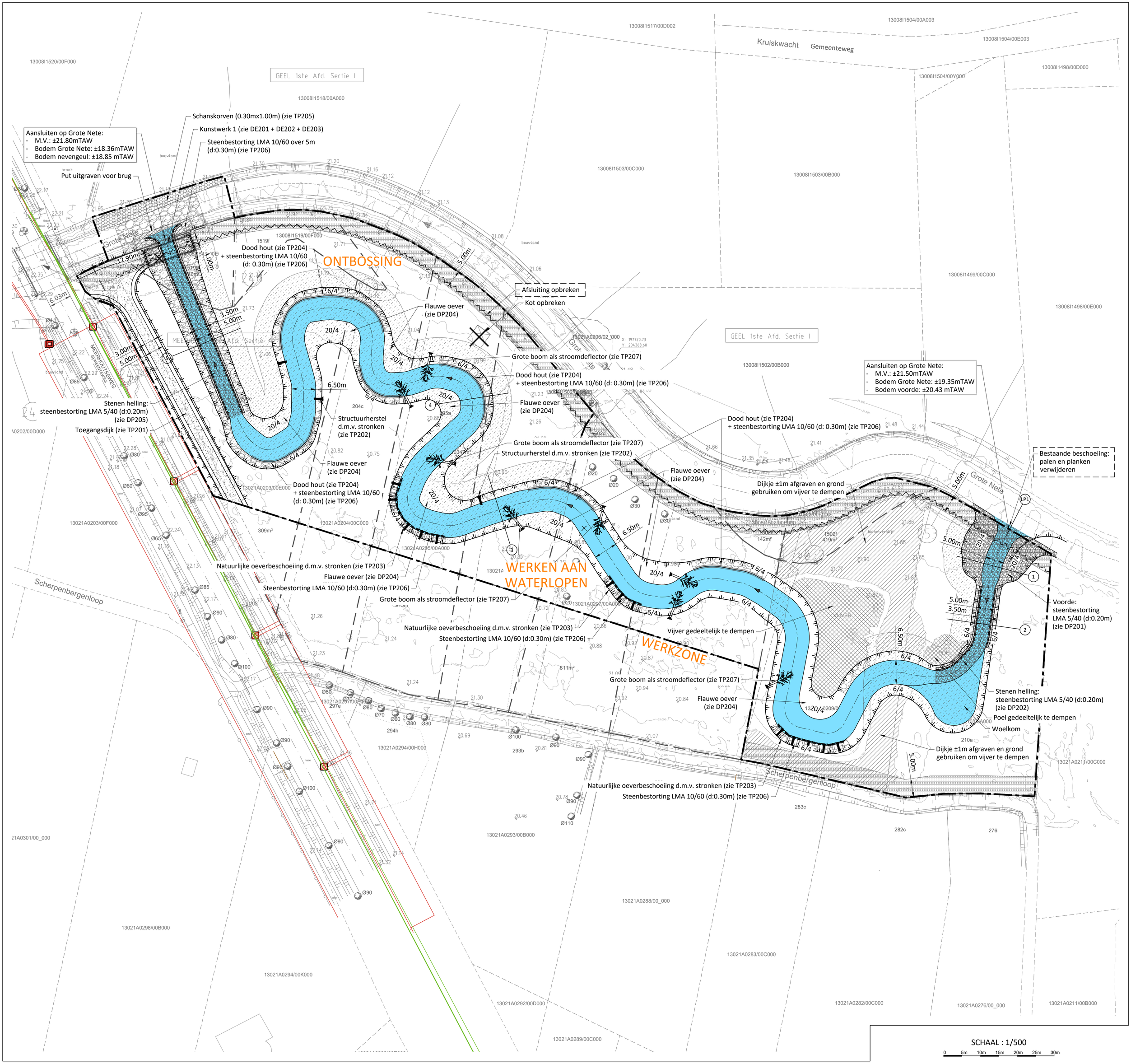

T:\R423000\CEN\423098\5\4230985004\TEKENINGEN\Deel_2\4230985004IN201_B

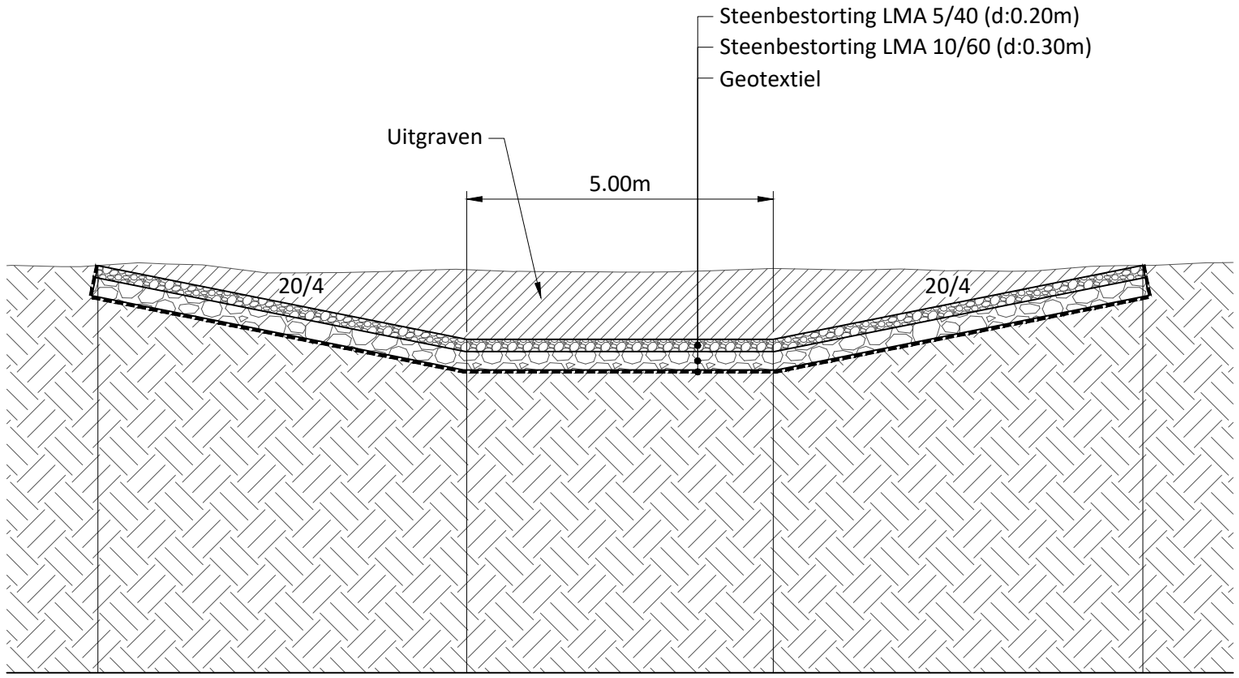

DP 1
VOORDE
Horizontale schaal 1/100
Verticale schaal 1/100
Vergelijkingsvlak 15.00m T.A.W.

Bestaande hoogte		21.62	21.67	21.65	21.55	21.52	21.54	21.57	21.55	21.54	21.53	21.54	21.57	21.58	21.56	21.57	21.55	21.57	21.63	21.65	
Cumulafstand	-10.00	-9.00	-8.00	-7.00	-6.00	-5.00	-4.00	-3.00	-2.00	-1.00	0.00	1.00	2.00	3.00	4.00	5.00	6.00	7.00	8.00	9.00	10.00
Ontworpen hoogte		21.64	20.43						20.43			20.43							21.64		
Tussenafstand			6.02						2.50			2.50		6.03							

SCHAAL : 1/100

0 1m 2m 3m 4m 5m 6m

T:\R423000\CEN\423098\5\4230985004\TEKENINGEN\Deel_2\4230985004DP201_B

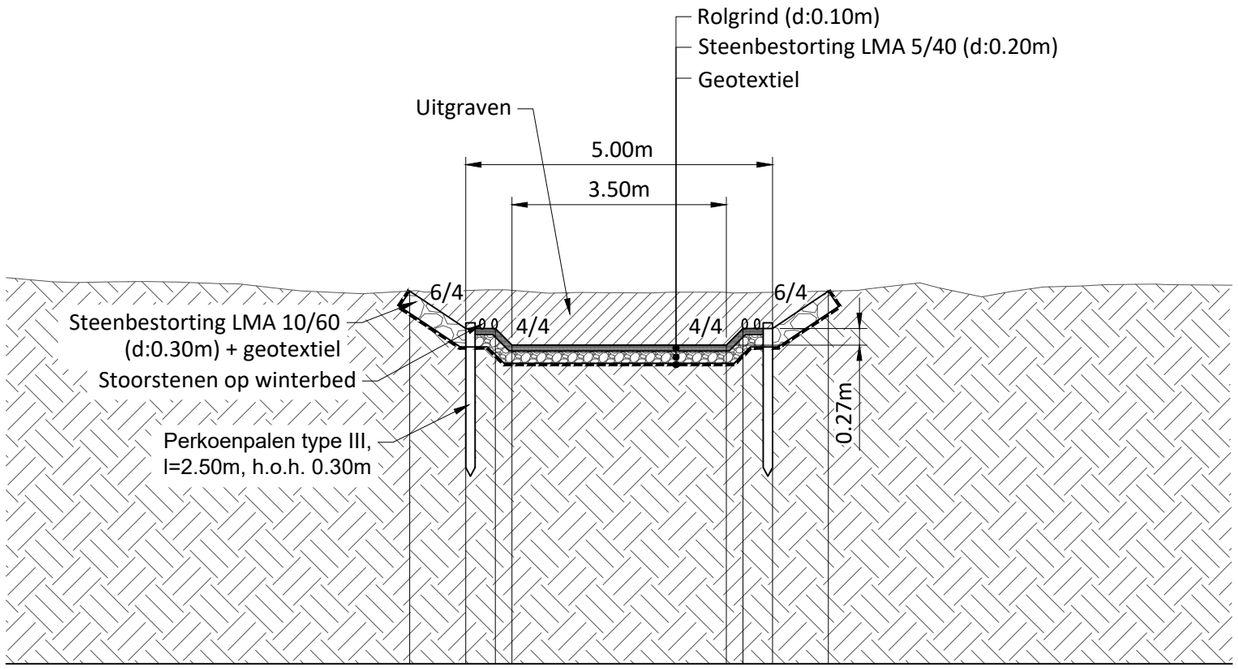

DP 2
STENEN HELLING
Horizontale schaal 1/100
Verticale schaal 1/100
Vergelijkingsvlak 15.00m T.A.W.

Bestaande hoogte		21.21	21.23	21.21	21.17	21.07	21.04	21.06	21.09	21.04	21.05	21.06	21.05	21.06	21.10	21.18	21.00	21.14	21.18	21.18	
Cumulafstand	-10.00	-9.00	-8.00	-7.00	-6.00	-5.00	-4.00	-3.00	-2.00	-1.00	0.00	1.00	2.00	3.00	4.00	5.00	6.00	7.00	8.00	9.00	10.00
Ontworpen hoogte								21.07	20.46	20.46	20.19	20.19	20.19	20.46	20.46	21.07					
Tussenafstand									0.91	0.48	0.27	1.75	1.75	0.27	0.48	0.91					

SCHAAL : 1/100

0 1m 2m 3m 4m 5m 6m

T:\R423000\CEN\423098\5\4230985004\TEKENINGEN\Deel_2\4230985004DP202_B

DP 3
MEANDER
Horizontale schaal 1/100
Verticale schaal 1/100
Vergelijkingsvlak 15.00m T.A.W.

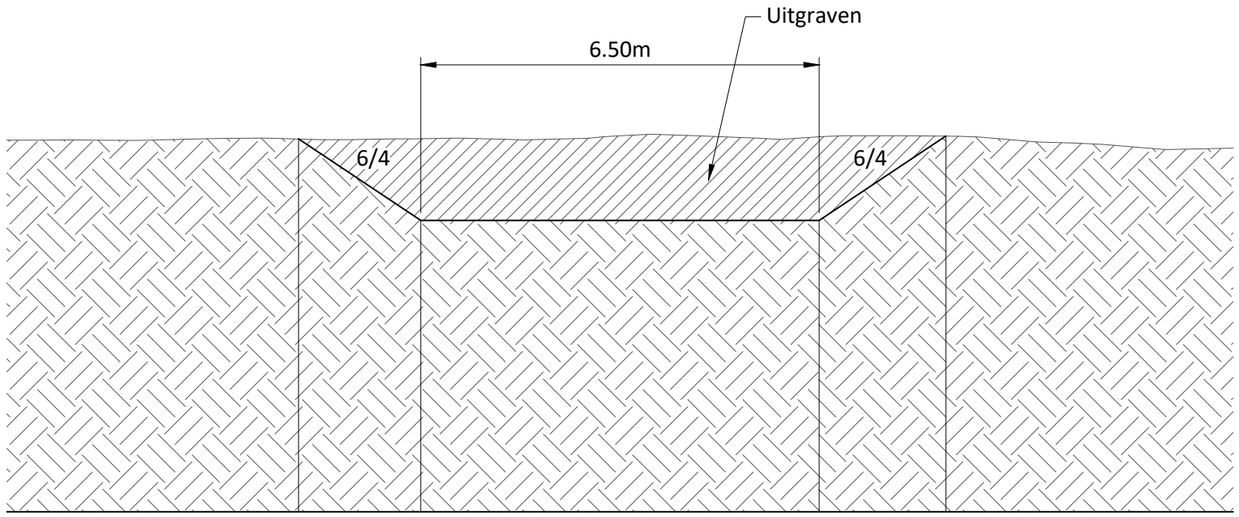

Bestaande hoogte		21.06	21.05	21.07	21.09	21.07	21.07	21.08	21.07	21.08	21.13	21.14	21.10	21.09	21.13	21.12	21.10	21.02	20.97	20.90	
Cumulafstand	-10.00	-9.00	-8.00	-7.00	-6.00	-5.00	-4.00	-3.00	-2.00	-1.00	0.00	1.00	2.00	3.00	4.00	5.00	6.00	7.00	8.00	9.00	10.00
Ontworpen hoogte						21.07	19.75				19.75				19.75		21.12				
Tussenafstand							1.99			3.25				3.25			2.06				

SCHAAL : 1/100

0 1m 2m 3m 4m 5m 6m

T:\R423000\CEN\423098\5\4230985004\TEKENINGEN\Deel_2\4230985004DP203_B

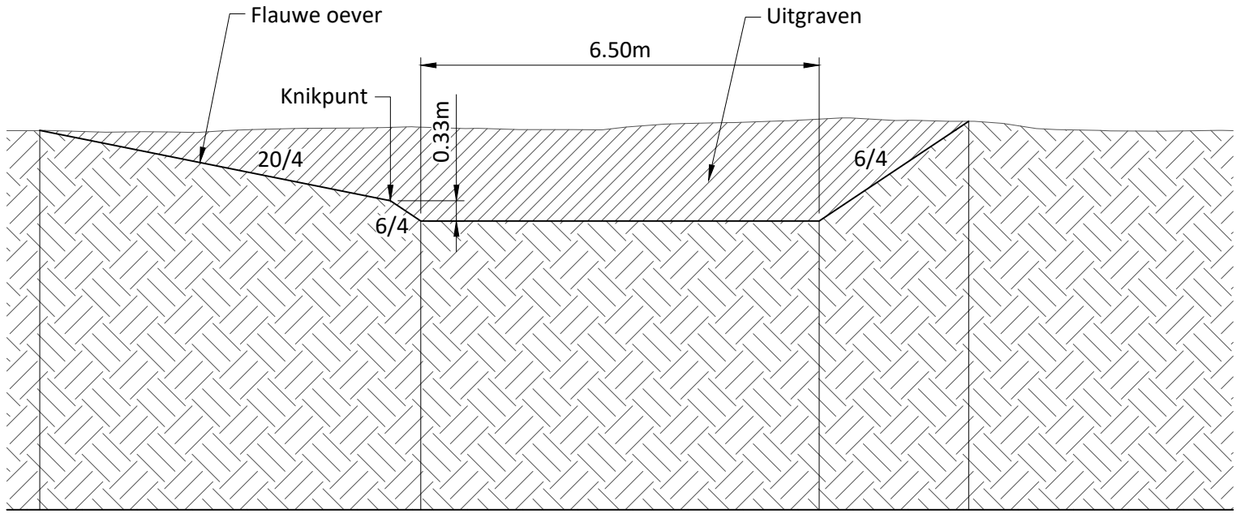

DP 4
FLAUWE OEVER
Horizontale schaal 1/100
Verticale schaal 1/100
Vergelijkingsvlak 15.00m T.A.W.

Bestaande hoogte		21.17	21.16	21.15	21.20	21.22	21.23	21.23	21.21	21.19	21.22	21.29	21.32	21.35	21.37	21.34	21.31	21.20	21.18	21.17		
Cumulafstand	-10.00	-9.00	-8.00	-7.00	-6.00	-5.00	-4.00	-3.00	-2.00	-1.00	0.00	1.00	2.00	3.00	4.00	5.00	6.00	7.00	8.00	9.00	10.00	
Ontworpen hoogte	21.18							19.71			19.71			19.71			21.33					
Tussenafstand						6.21					3.25			3.25			2.44					

SCHAAL : 1/100

0 1m 2m 3m 4m 5m 6m

T:\R423000\CEN\423098\5\4230985004\TEKENINGEN\Deel_2\4230985004DP204_B

DP 5
STENEN HELLING
Horizontale schaal 1/100
Verticale schaal 1/100
Vergelijkingsvlak 15.00m T.A.W.

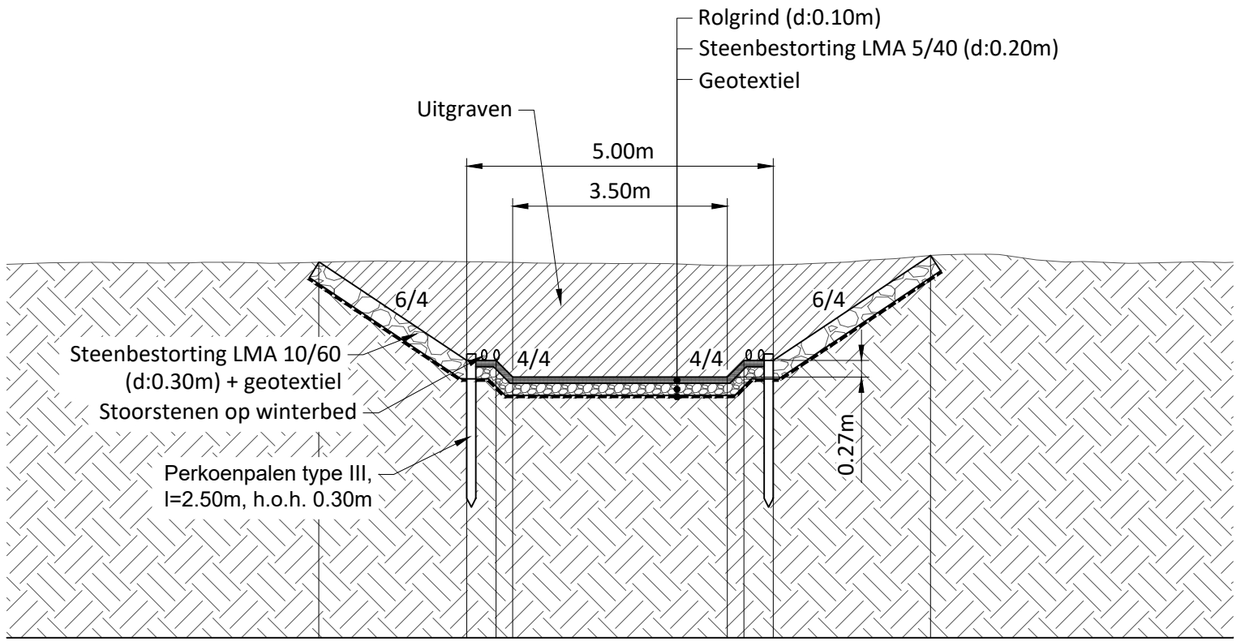

Bestaande hoogte		21.11	21.11	21.11	21.11	21.12	21.14	21.13	21.12	21.10	21.10	21.09	21.07	21.09	21.15	21.22	21.25	21.14	21.11	21.12	
Cumulafstand	-10.00	-9.00	-8.00	-7.00	-6.00	-5.00	-4.00	-3.00	-2.00	-1.00	0.00	1.00	2.00	3.00	4.00	5.00	6.00	7.00	8.00	9.00	10.00
Ontworpen hoogte						21.12		19.52	19.52	19.25	19.25		19.25	19.52	19.52	21.23					
Tussenafstand							2.40		0.48	0.27	1.75		1.75	0.27	0.48	2.57					

SCHAAL : 1/100

0 1m 2m 3m 4m 5m 6m

T:\R423000\CEN\423098\5\4230985004\TEKENINGEN\Deel_2\4230985004DP205_B

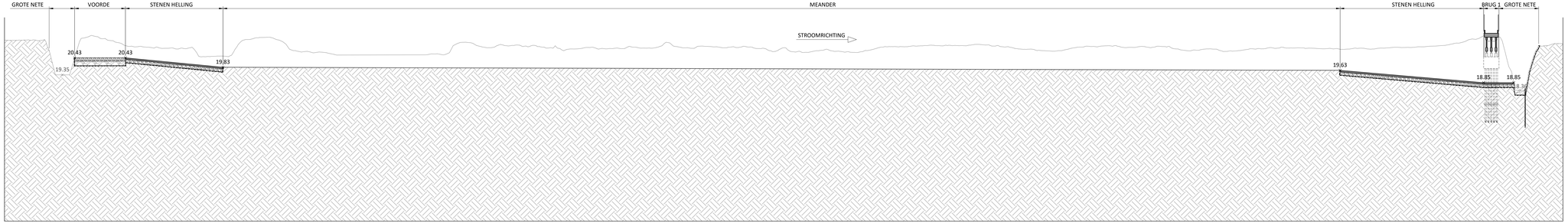

LP 1
Horizontale schaal 1/500
Verticale schaal 1/100
Vergelijkingsvlak 10.00m T.A.W.

Profielnummer	
Bestaande hoogte	21.56, 21.64, 20.88, 21.69, 21.78, 21.49, 21.16, 21.11, 21.05, 21.05, 21.10, 20.52, 20.54, 21.23, 21.69, 21.74, 21.29, 20.80, 20.79, 20.67, 20.62, 20.61, 20.63, 20.62, 20.60, 20.68, 20.69, 21.42, 21.13, 21.11, 21.05, 21.12, 21.20, 21.18, 21.13, 21.12, 21.05, 21.05, 21.02, 21.04, 21.09, 21.11, 21.05, 21.43, 21.09, 21.09, 21.13, 21.13, 21.11, 21.17, 21.05, 20.84, 20.84, 20.78, 20.51, 20.88, 20.78, 20.59, 21.15, 21.15, 21.15, 21.18, 21.14, 21.11, 21.17, 21.05, 21.18, 21.18, 21.11, 20.97, 20.89, 20.88, 21.06, 21.17, 21.19, 21.15, 21.15, 21.19, 21.08, 21.13, 21.13, 20.53, 20.50, 20.88, 20.59, 20.88, 20.55, 21.01, 21.06, 21.09, 21.05, 21.05, 21.05, 21.05, 20.99, 21.05, 21.06, 21.05, 21.05, 21.13, 21.14, 21.14, 21.26, 21.45, 21.69, 21.83, 21.96, 21.17,
Cumulafstand	0.00, 5.00, 10.00, 15.00, 20.00, 25.00, 30.00, 35.00, 40.00, 45.00, 50.00, 55.00, 60.00, 65.00, 70.00, 75.00, 80.00, 85.00, 90.00, 95.00, 100.00, 105.00, 110.00, 115.00, 120.00, 125.00, 130.00, 135.00, 140.00, 145.00, 150.00, 155.00, 160.00, 165.00, 170.00, 175.00, 180.00, 185.00, 190.00, 195.00, 200.00, 205.00, 210.00, 215.00, 220.00, 225.00, 230.00, 235.00, 240.00, 245.00, 250.00, 255.00, 260.00, 265.00, 270.00, 275.00, 280.00, 285.00, 290.00, 295.00, 300.00, 305.00, 310.00, 315.00, 320.00, 325.00, 330.00, 335.00, 340.00, 345.00, 350.00, 355.00, 360.00, 365.00, 370.00, 375.00, 380.00, 385.00, 390.00, 395.00, 400.00, 405.00, 410.00, 415.00, 420.00, 425.00, 430.00, 435.00, 440.00, 445.00, 450.00, 455.00, 460.00, 465.00, 470.00, 475.00, 480.00, 485.00, 490.00, 500.00
Ontworpen hoogte	20.43, 20.43, 19.83, 19.63, 18.85, 18.85
Tussenafstand	16.62m, 31.18m, 357.05m, 45.87m, 9.10m
Verticaal verloop	0‰, -18‰, -1‰, -18‰, 0‰

SCHAAL : 1/500

0 5m 10m 15m 20m 25m 30m

T:\R423000\CEN\423098\S\4230985004\TEKENINGEN\Deel_2\4230985004LP201_B