# BIJLAGE 1 OVERZICHT VAN ARCHEOLOGISCHE PERIODEN

| Begin | | Eind | Periode |
|---|---|---|---|
| 1789 na Chr. | - | heden | Nieuwste Tijd |
| 1500 na Chr. | - | 1789 na Chr. | Nieuwe Tijd |
| 1200 na Chr. | - | 1500 na Chr. | Late Middeleeuwen |
| 900 na Chr. | - | 1200 na Chr. | Volle Middeleeuwen |
| 430/450 na Chr. | - | 900 na Chr. | Vroege Middeleeuwen |
| 275 na Chr. | - | 430/450 na Chr. | Laat-Romeinse Tijd |
| 69 na Chr. | - | 275 na Chr. | Midden-Romeinse Tijd |
| 57 voor Chr. | - | 69 na Chr. | Vroeg-Romeinse Tijd |
| 250 voor Chr. | - | 69 voor Chr. | Late IJzertijd |
| 475/450 voor Chr. | - | 250 voor Chr. | Midden IJzertijd |
| 800 voor Chr. | - | 475 / 450 voor Chr. | Vroege IJzertijd |
| 1050 voor Chr. | - | 800 voor Chr. | Late Bronstijd |
| 1800/1750 voor Chr. | - | 1050 voor Chr. | Midden Bronstijd |
| 2100/2000 voor Chr. | - | 1800/1750 voor Chr. | Vroege Bronstijd |
| 5300 voor Chr. | - | 2100/2000 voor Chr. | Neolithicum |
| 9500 voor Chr. | - | 5300 voor Chr. | Mesolithicum |
| Tot | | 9500 voor Chr. | Paleolithicum |

# INPLANTINGSPLAN – GRONDPLAN BESTAAND

## NOORDPIJL

| | |
|---|---|
| | noordpijl |

## AFSLUITINGEN

| | |
|---|---|
| | afsluiting beton |
| | afsluiting gladde draad |
| | afsluiting prikkeldraad |
| | afsluiting metaal |
| | afsluiting hout |
| | afsluiting beton gladde draad |
| | muur |
| | haag |

## BEPLANTINGEN

| | |
|---|---|
| | te rooien boom |
| | naaldboom |
| | loofboom |
| | bomenrij |
| | groep groenelementen |

## GEBOUWEN EN CONSTRUCTIES

| | |
|---|---|
| | gebouw |
| | gebouw constructie |
| 15 | gebouw huisnummer |

## JURIDISCHE GRENZEN: ADMINISTRATIEF

| | |
|---|---|
| +++++ | grens kadastrale afdeling of sectie |
| ------- | perceelsgrens |
| 205/b | kadastraal nummer |

## JURIDISCHE GRENZEN: SPECIFIEK

| | |
|---|---|
| | grens zone gewestplan |

## FOTO'S

| | |
|---|---|
| 1 | aanduiding foto's |

## MERKKAPPEN, KASTEN L.O.N, PALEN

| | |
|---|---|
| E | paal electriciteitsleiding |
| | paal verlichting |
| | straatkap water |
| | deksel brandkraan |
| | straatkap gas |
| | deksel divers |

## LEIDINGEN OPENBAAR NUT

| | |
|---|---|
| | waterleiding |
| | gasleiding |
| | kabel elektriciteit |
| | kabel telecommunicatie |

## HOOGTEN T.A.W.

| | |
|---|---|
| 16.76 | maaiveldpeil |
| 7.85 | gebouw dorpelpeil |
| 5.96 | gebouw dorpelpeil garage |

## TOPOGRAFISCHE MERKPALEN

| | |
|---|---|
| GAP | meetpunt GAP |
| | merkpaal privaat |

## WEGENIS

| | |
|---|---|
| | rand verharding hard/hard |
| | as weg |
| | rand verharding hard/zacht |
| | trottoirband + greppel |
| | waterslikker |

## KUNSTWERKEN, CONSTRUCTIES

| | |
|---|---|
| | kopmuur of keermuur |

## BESTAANDE RIOLERING ALGEMEEN

| | |
|---|---|
| | cirkelvormig putdeksel |
| | vierkant putdeksel |
| | riolering |
| | afwateringszin |

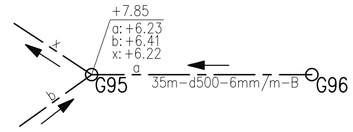


De afstand tussen inspectieput G95 en G96 is 35m met een buis beton met diameter 500mm en een helling van 6 mm/m. In inspectieput G95 komt 1 buis (a) toe met een hoogte BOK van 6.23m, 1 buis (b) met hoogte 6.41m en vertrekt 1 buis (x) met een hoogte van 6.22m
De hoogte van het maaiveld t.h.v. G95 is 7.85m

## VERHARDINGEN

| | |
|---|---|
| | KWS |
| | cementbeton |
| | keien |
| | betonstraatstenen |
| | betontegels |
| | steenslag |

## UITRUSTING WEGEN, STRAATMEUBILAIR, ...

| | |
|---|---|
| | brievenbus |
| | monoliet |
| | signalisatie verkeer |

## WATERLOPEN, GRACHTEN, ...

| | |
|---|---|
| | onderkant talud |
| | bovenkant waterloop |
| | stroomrichting |

# INPLANTINGSPLAN–GRONDPLAN NIEUW

aanduiding grens vergunning terreinaanleg/riolering

## ONTWERP RIOLERINGEN ALGEMEEN

| | |
|---|---|
| | RWA leiding |
| | DWA leiding |
| | persleiding |
| | wachtaansluiting |
| | uit te breken leiding |
| | afdichting leiding |
| | geprefabriceerde inspectieput |
| | afwateringszin |

## TIJDELIJKE WERKZONE

| | |
|---|---|
| | grens tijdelijke erfdienstbaarheid/ werkzone |
| | zone tijdelijke erfdienstbaarheid/ werkzone |

## ONTWORPEN AFSLUITINGEN

| | |
|---|---|
| | nieuwe houten vangrail |
| | nieuwe afsluiting gladde draad |

## ONTWERP WEGENIS

| | |
|---|---|
| | RIJWEG IN KWS |
| | RIJWEG IN KWS – ENKEL TOPLAAG TE VERNIEUWEN |
| | RIJWEG IN GRIJZE BETONSTRAATSTENEN 22x11x10cm |
| | VOETPAD IN GRIJZE BETONSTRAATSTENEN 22x22x8cm |
| | PARKING IN ANTRACIETKLEURIGE BETONSTRAATSTENEN 22x11x10cm |
| | CEMENTBETON |
| | KASSEI |
| | STEENSLAG |
| | BORDUUR TYPE IA |
| | GREPPEL IN GRIJZE BETONSTRAATSENEN 22x11x10cm |
| | GROENZONE |
| | VAKBEPANTING Hypericum 'Hidcote' 3/m2 |
| | VAKBEPANTING Pennisetum alopecuroides 'Red Head' 5/m2 |
| | BOOM Alnus spaethii |

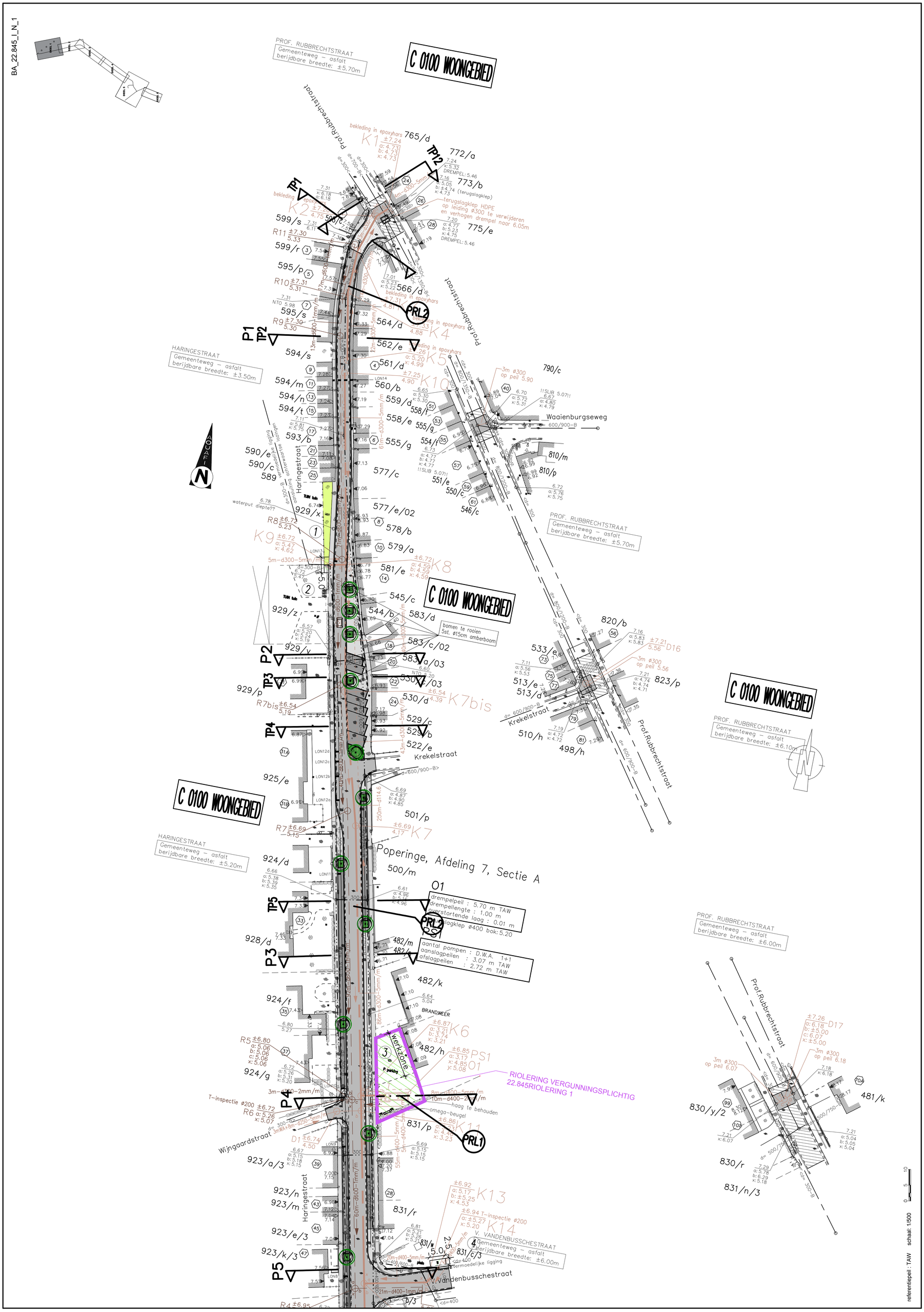
BA_22.845_I_N_1
PROF. RUBBRECHTSTRAAT
Gemeenteweg – asfalt
berijdbare breedte: ±5.70m
C 0100 WOONGEBIED
Prof.Rubbrechtstraat
HARINGESTRAAT
Gemeenteweg – asfalt
berijdbare breedte: ±3.50m
Haringestraat
Waaienburgseweg
Krekelstraat
Poperinge, Afdeling 7, Sectie A
Wijngaardstraat
V. VANDENBUSSCHESTRAAT
Gemeenteweg – asfalt
berijdbare breedte: ±6.00m
RIOLERING VERGUNNINGSPLICHTIG
22.845RIOLERING 1
drempelpeil : 5.70 m TAW
drempellengte : 1.00 m
overstortende laag : 0.01 m
aantal pompen : D.W.A. 1+1
aanslagpeilen : 3.07 m TAW
afslagpeilen : 2.72 m TAW
referentiepeil : TAW
schaal: 1/500

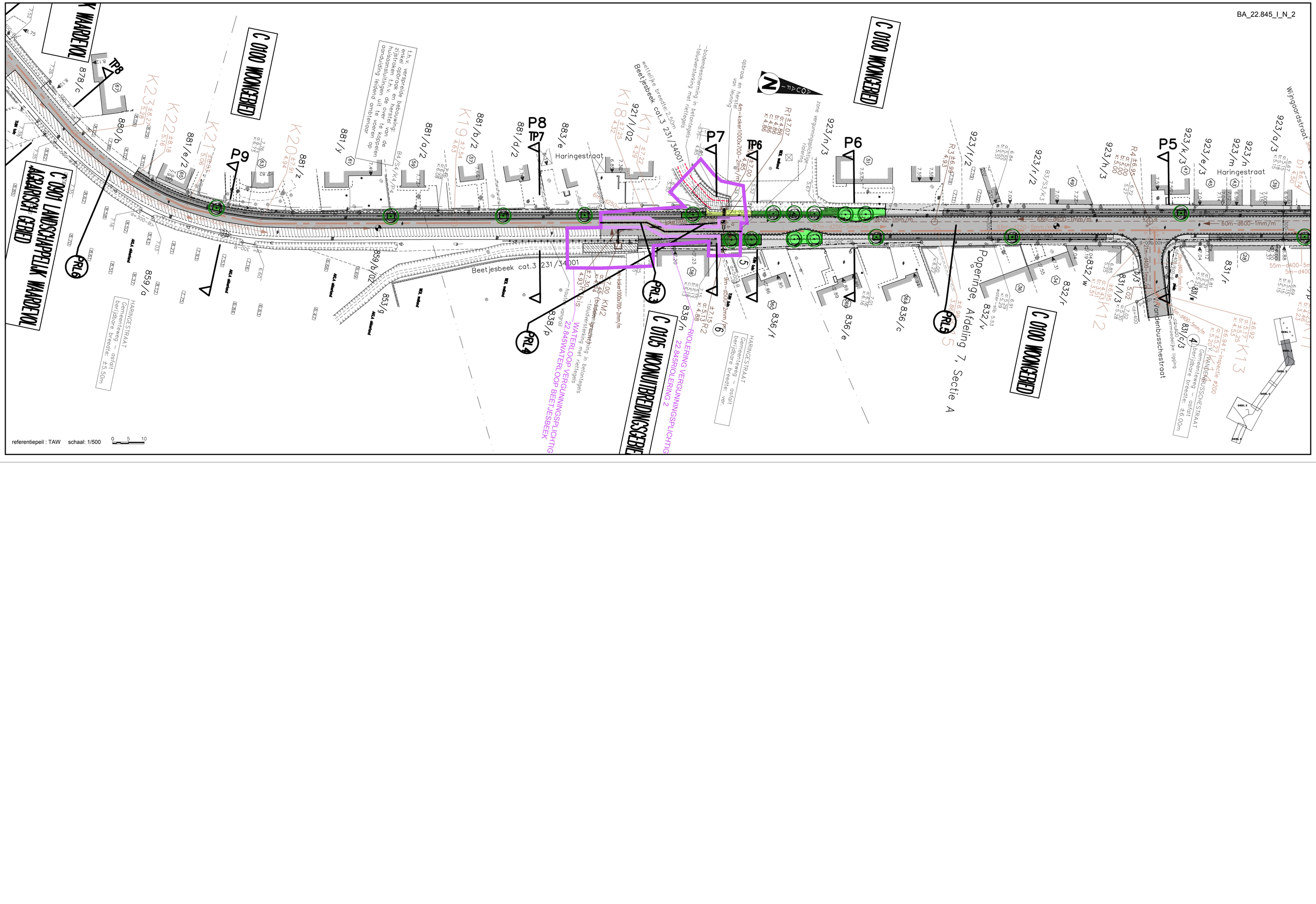
C 0100 WOONGEBIED
C 0101 LANDSCHAPPELIJK WAARDEVOL
C 0105 WOONUITBREIDINGSGEBIED
Haringestraat
Beetjesbeek cat.3 231/34001
WATERLOOP VERGUNNINGSPLICHTIG 22.845
RIOLERING VERGUNNINGSPLICHTIG 22.845
Popering, Afdeling 7, Sectie A
P5
P6
P7
P8
P9
PRL3
PRL4
PRL5
PRL6
referentiepeil : TAW
schaal: 1/500
0
5
10

BA_22.845_I_N_3

TERREINAANLEG VERGUNNINGSPLICHTIG
22.845TERREIN

C 0001 LANDSCHAPPELIJK WAARDEVOL AGRARISCH GEBIED

C 0100 WOONGEBIED

Heijerugstraat

Haringestraat

Hebbugstraat

Poperinge, Afdeling 7, Sectie B

Poperinge, Afdeling 7, Sectie A

HARINGESTRAAT
gemeenteweg - asfalt
berijdbare breedte: ±5.50m

P9 P10 P11 P12 P13

TP8 TP9

ORL6

referentiepeil : TAW schaal: 1/500 0 5 10

BA_22.845_I_N_4

C 0301 LANDSCHAPPELIJK WAARDEVOL AGRARISCH GEBIED

C 0301 LANDSCHAPPELIJK WAARDEVOL AGRARISCH GEBIED

C 0301 LANDSCHAPPELIJK WAARDEVOL AGRARISCH GEBIED

N

TP9

TP10

P14

P15

P16

P17

P18

Haringestraat

Poperinge, Afdeling 7, Sectie B

PRL7

Referentiepeil : TAW schaal: 1/500 0 5 10

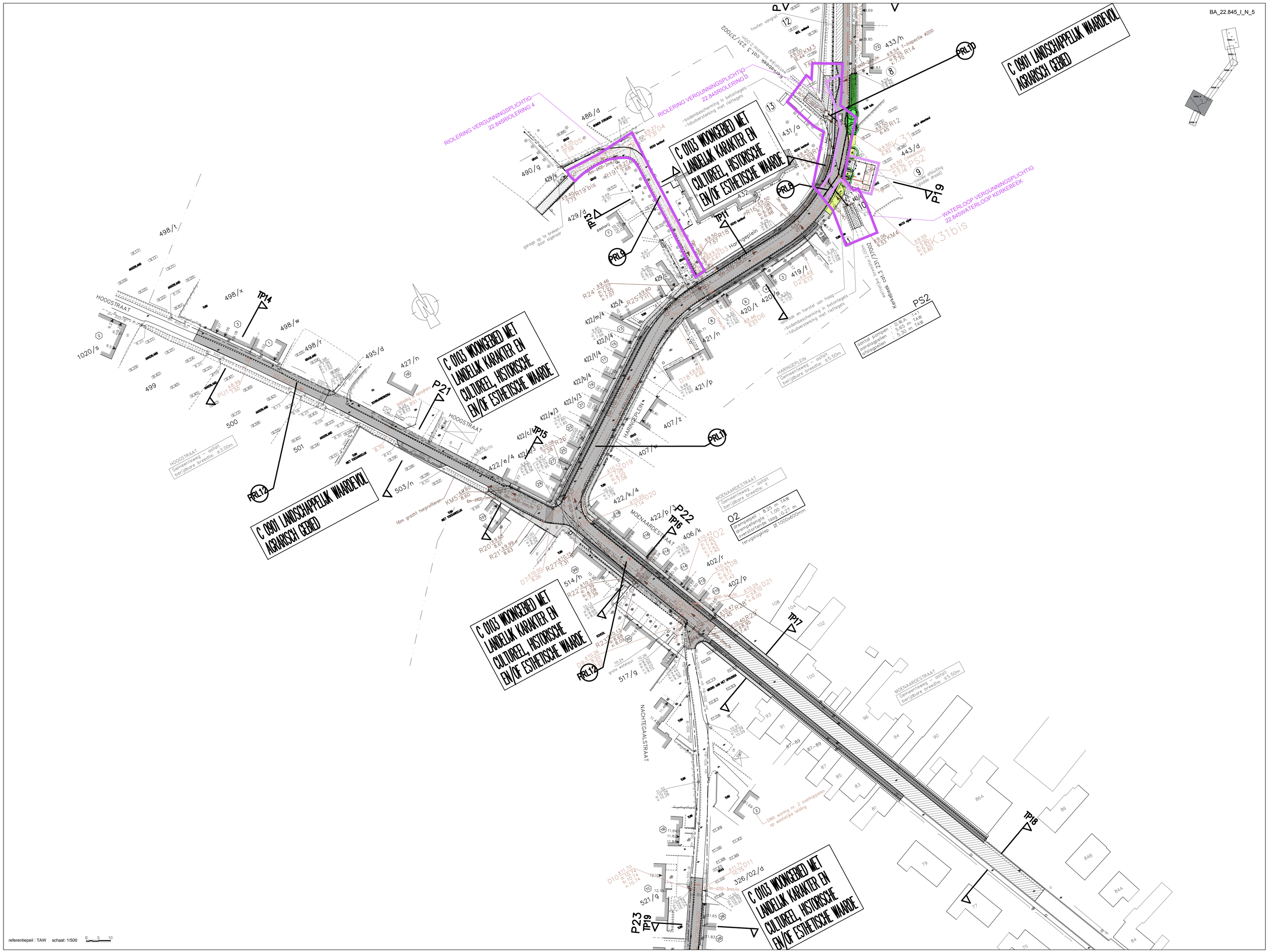
C 0901 LANDSCHAPPELIJK WAARDEVOL AGRARISCH GEBIED
C 0103 WOONGEBIED MET LANDELIJK KARAKTER EN CULTUREEL, HISTORISCHE EN/OF ESTHETISCHE WAARDE
RIOLERING VERGUNNINGSPLICHTIG 22.845RIOLERING 4
RIOLERING VERGUNNINGSPLICHTIG 22.845RIOLERING 3
WATERLOOP VERGUNNINGSPLICHTIG 22.845WATERLOOP KERKEBEEK
HOOGSTRAAT
HARINGEPLEIN
MOENAARDESTRAAT
NACHTEGAALSTRAAT
PS2
aantal pompen : D.W.A. 1+1
aanslagpellen : 5.65 m TAW
afslagpellen : 5.30 m TAW
O2
drempelpeil : 8.25 m TAW
drempellengte : 1.00 m
overstortende laag : 0.27 m
terugslagklep ⌀1000x600mm
HOOGSTRAAT Gemeenteweg – asfalt berijdbare breedte: ±3.00m
HARINGEPLEIN Gemeenteweg – asfalt berijdbare breedte: ±5.50m
MOENAARDESTRAAT Gemeenteweg – asfalt berijdbare breedte: ±5.50m
DWA woning nr. 2 overkoppelen op westelijke leiding
TP11
TP13
TP14
TP15
TP16
TP17
TP18
TP19
P19
P21
P22
P23
PRL8
PRL9
PRL10
PRL11
PRL12
PRL13
referentiepeil : TAW schaal: 1/500

BA_22.845_I_N_6

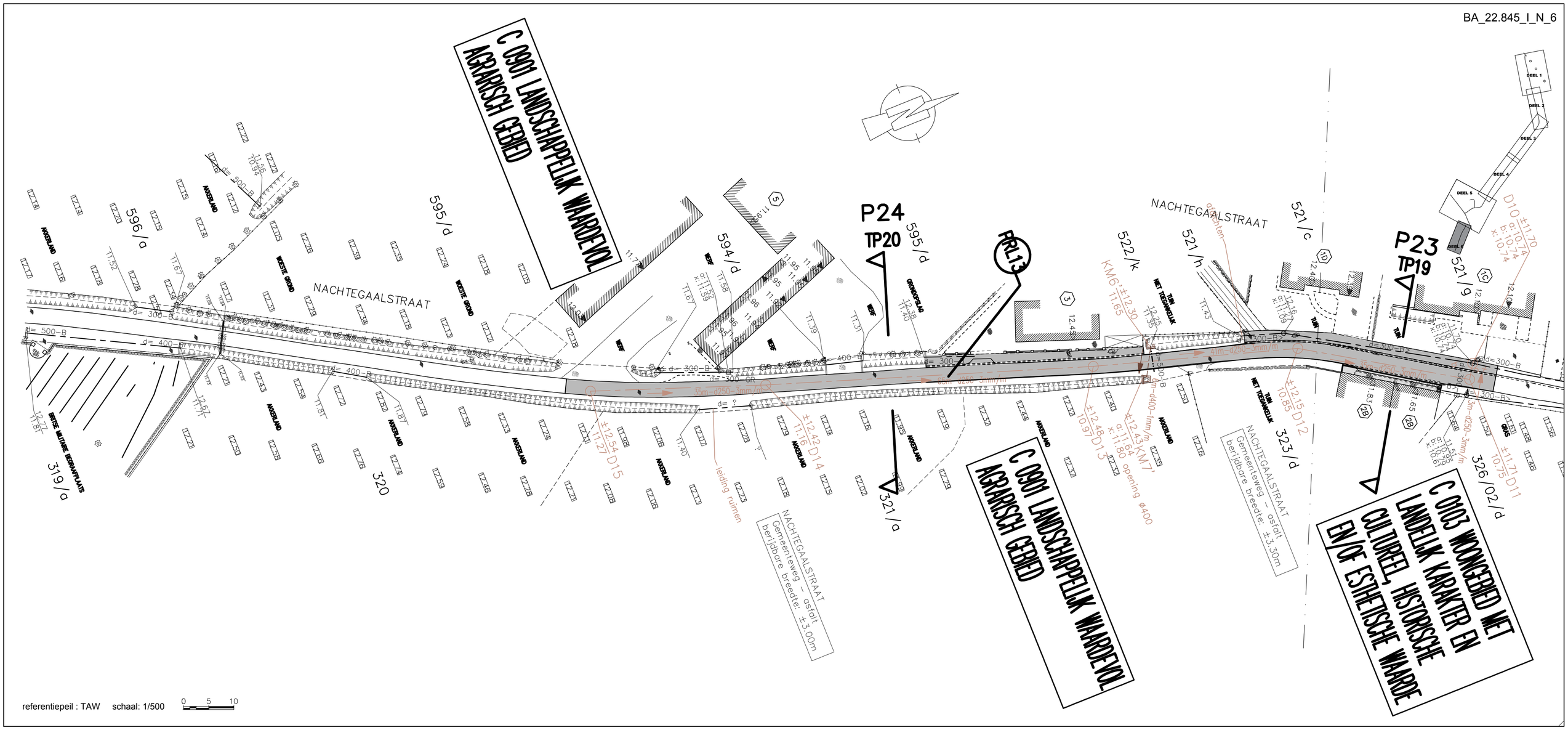


referentiepeil : TAW schaal: 1/500 0 5 10

# PS1–01

Schaal 1/25



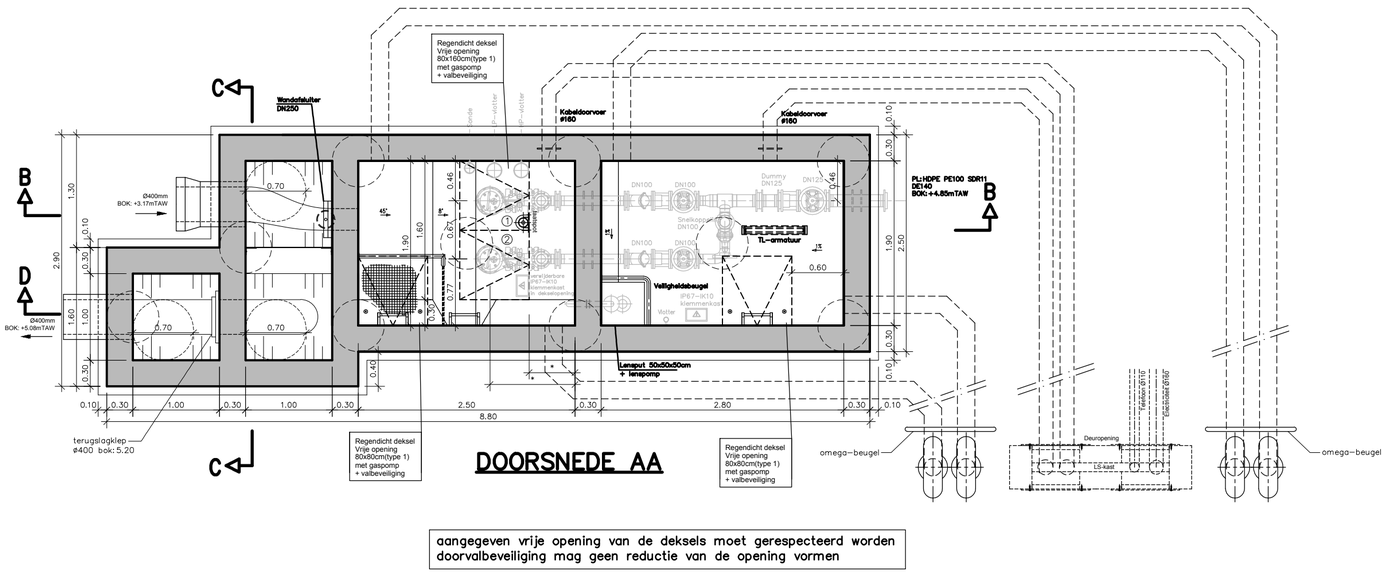


aangegeven vrije opening van de deksels moet gerespecteerd worden
doorvalbeveiliging mag geen reductie van de opening vormen

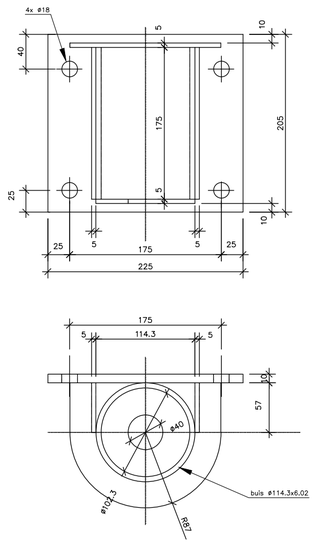


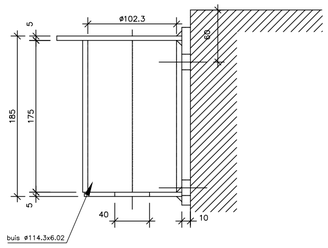


NOTA:
Belastingen op de kolom
Axiaal 3500 N
Gewicht kolom : +- 25 kg
Materiaal : RVS 304

Type 1
artikel : 4589

STEUN – WANDBEVESTIGING
Type 1 zijmontage : enkel steun in zijmuur

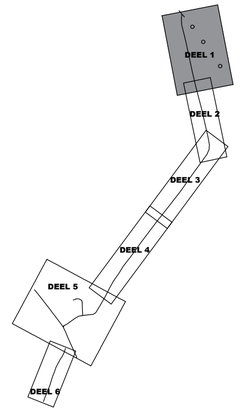


TYPEDETAIL TAATSPOT
Schaal 1/2.5

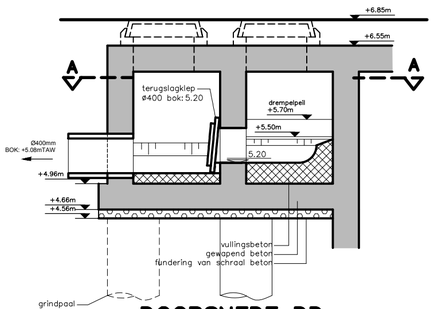


DOORSNEDE DD

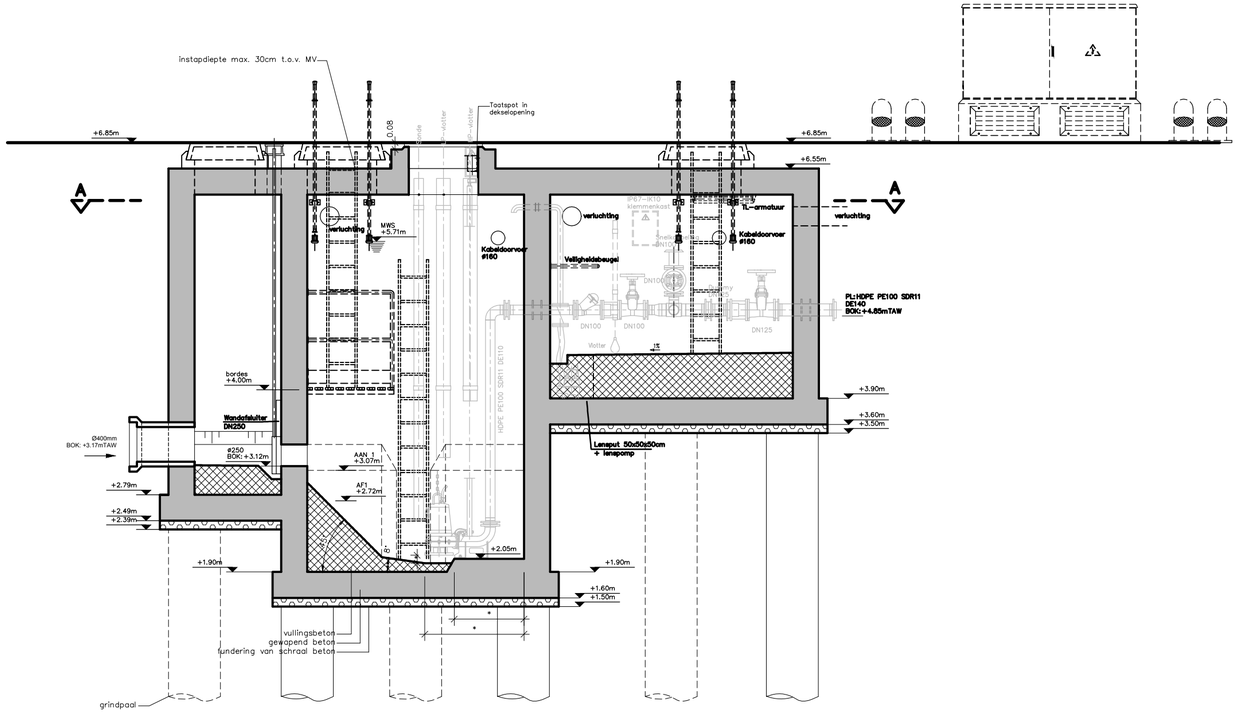


DOORSNEDE BB

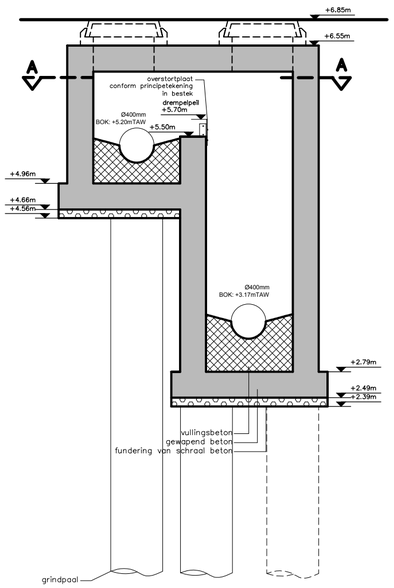


DOORSNEDE CC

INPLANTING
Schaal 1/250

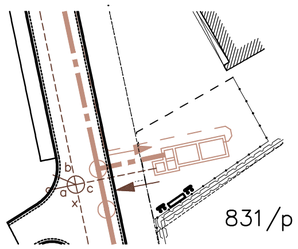


LEGENDE

| | |
|---|---|
| | Gewapend beton |
| | Schraal beton |
| | Vullingsbeton |

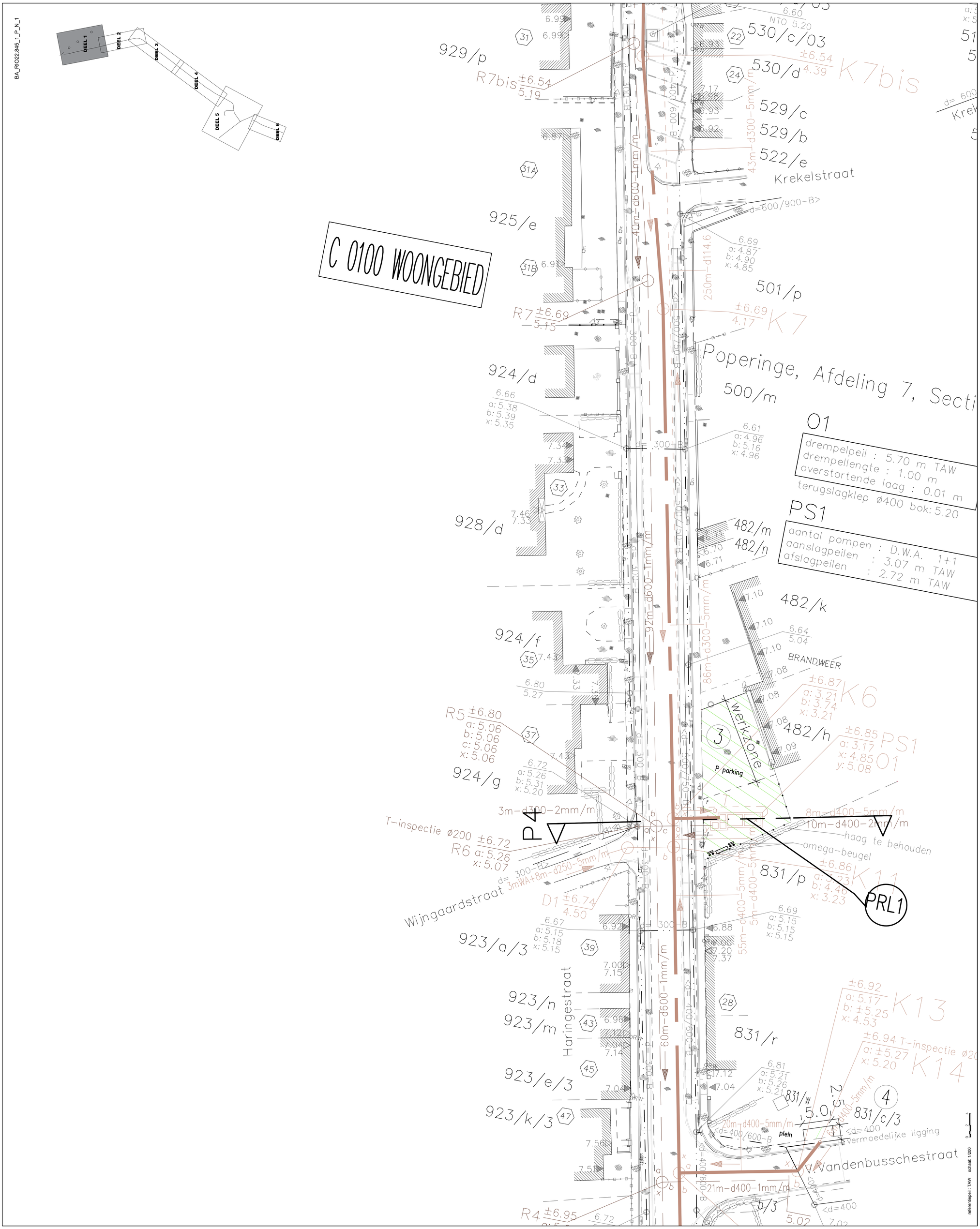

BA_RIO22.845_1_P_N_1
DEEL 1
DEEL 2
DEEL 3
DEEL 4
DEEL 5
DEEL 6
C 0100 WOONGEBIED
Poperinge, Afdeling 7, Secti
O1
drempelpeil : 5.70 m TAW
drempellengte : 1.00 m
overstortende laag : 0.01 m
terugslagklep ø400 bok: 5.20
PS1
aantal pompen : D.W.A. 1+1
aanslagpeilen : 3.07 m TAW
afslagpeilen : 2.72 m TAW
Krekelstraat
Wijngaardstraat
Haringestraat
V. Vandenbusschestraat
BRANDWEER
werkzone
P parking
haag te behouden
omega-beugel
T-inspectie ø200
T-inspectie ø20
vermoedelijke ligging
PRL1
P4
929/p
925/e
924/d
928/d
924/f
924/g
923/a/3
923/n
923/m
923/e/3
923/k/3
530/c/03
530/d
529/c
529/b
522/e
501/p
500/m
482/m
482/n
482/k
482/h
831/p
831/r
831/w
831/c/3
R7bis
R7
R5
R6
D1
R4
K7bis
K7
K6
K11
K13
K14

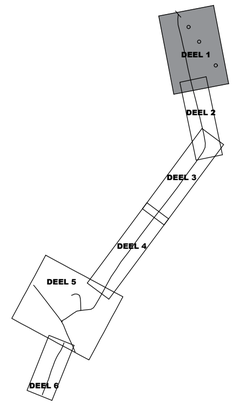


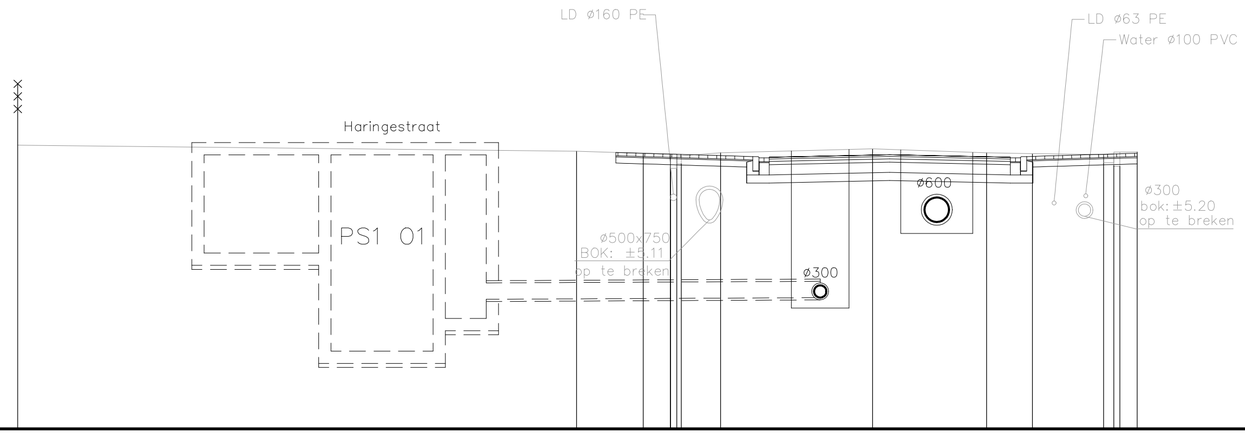


# P4

## Vergelijkingsvlak
## 0,00 m T.A.W.

| | | |

BA_RIO22.845_1_PRL_N_1_PRL1

# HARINGESTRAAT

LENGTE: 1/500
HOOGTE: 1/100

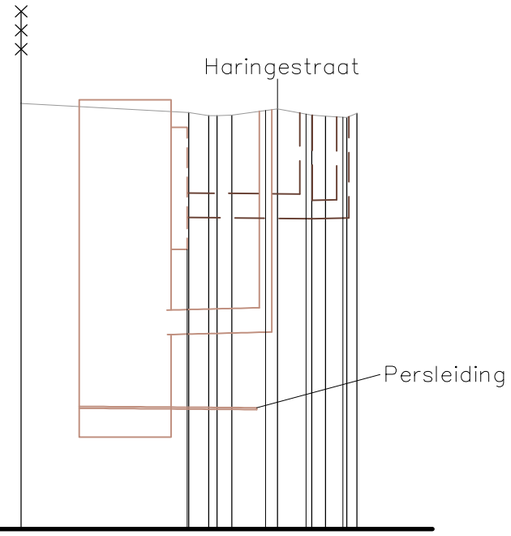


Vergelijkingsvlak
0.00m T.A.W.

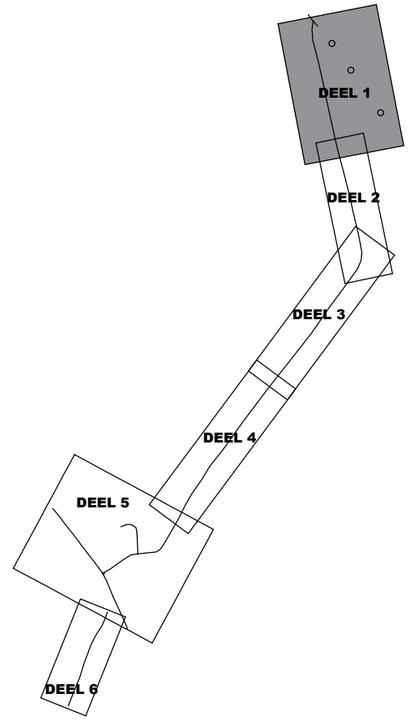


| | | |

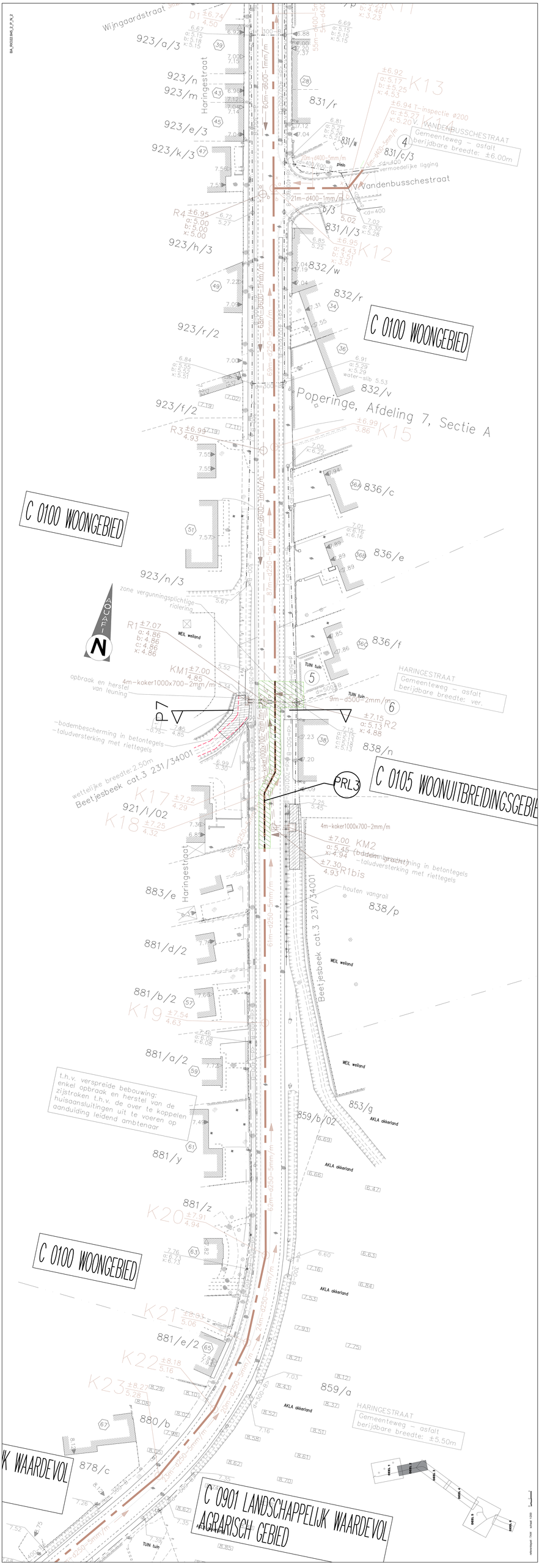

Wijngaardstraat
Haringestraat
923/a/3
923/n
923/m
923/e/3
923/k/3
923/h/3
923/r/2
923/f/2
923/n/3
831/r
831/w
831/c/3
831/l/3
832/w
832/r
832/v
836/c
836/e
836/f
838/n
838/p
883/e
881/d/2
881/b/2
881/a/2
881/y
881/z
881/e/2
880/b
878/c
859/a
859/b/02
853/g
K13
K14
K12
K15
K17
K18
K19
K20
K21
K22
K23
R1
R2
R3
R4
KM1
KM2
R1bis
D1
Vandenbusschestraat
Poperinge, Afdeling 7, Sectie A
C 0100 WOONGEBIED
C 0100 WOONGEBIED
C 0105 WOONUITBREIDINGSGEBIE
C 0100 WOONGEBIED
C 0901 LANDSCHAPPELIJK WAARDEVOL AGRARISCH GEBIED
K WAARDEVOL
Beetjesbeek cat.3 231/34001
Beetjesbeek cat.3 231/34001
PRL3
P7
zone vergunningsplichtige riolering
opbraak en herstel van leuning
4m-koker1000x700-2mm/m
9m-d500-2mm/m
-bodembescherming in betontegels
-taludversterking met riettegels
wettelijke breedte: 2.50m
4m-koker1000x700-2mm/m
-taludversterking met riettegels
houten vangrail
t.h.v. verspreide bebouwing: enkel opbraak en herstel van de zijstroken t.h.v. de over te koppelen huisaansluitingen uit te voeren op aanduiding leidend ambtenaar
HARINGESTRAAT
Gemeenteweg - asfalt
berijdbare breedte: ±6.00m
HARINGESTRAAT
Gemeenteweg - asfalt
berijdbare breedte: ver.
HARINGESTRAAT
Gemeenteweg - asfalt
berijdbare breedte: ±5.50m
WEIL weiland
AKLA akkerland
TUIN tuin

BA_RIO22.845_2_PRD_N_2_P7

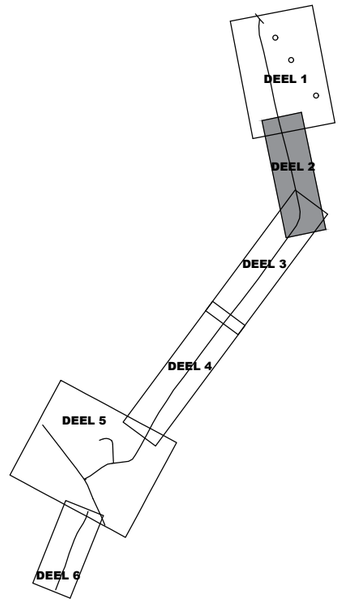


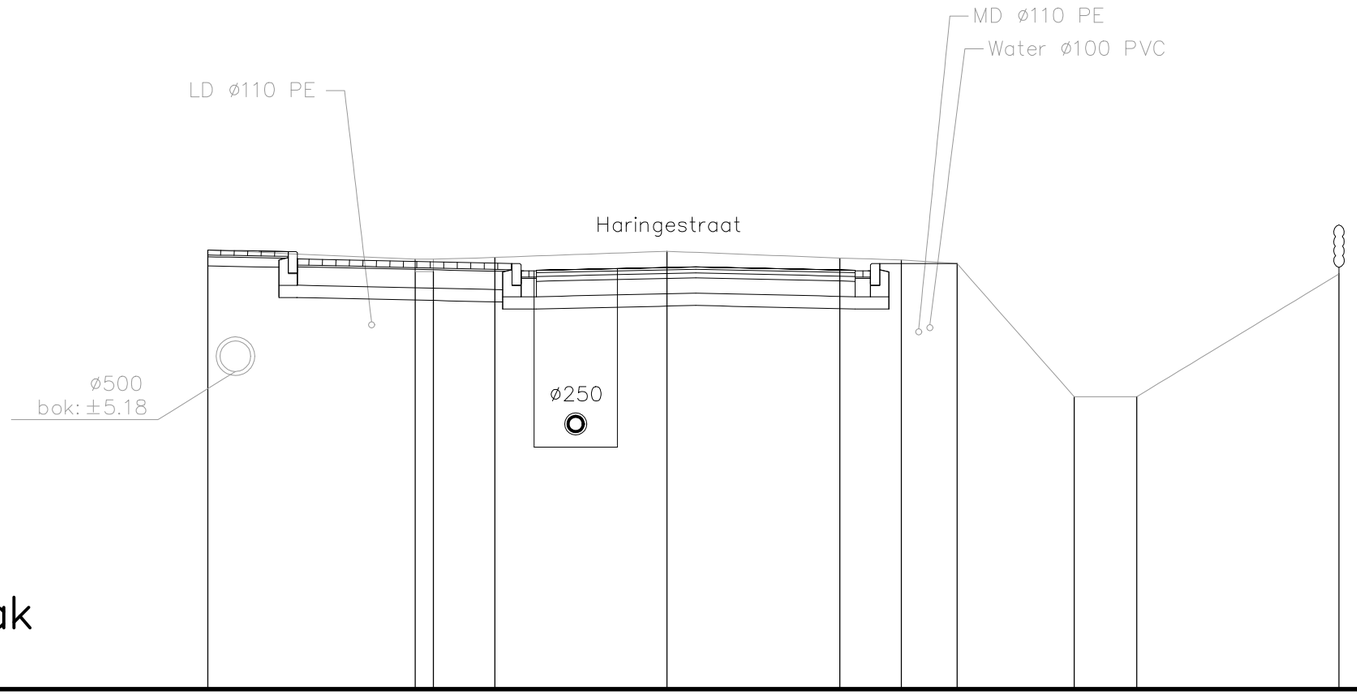


| | | | | | | | | | | | | |
|---|---|---|---|---|---|---|---|---|---|---|---|---|
| Best. maaiveld | 7.16 | | 7.01 | 7.01 | 7.04 | 7.14 | 7.03 | 7.00 | 6.94 | 4.77 | 4.77 | 6.77 |
| Ontw. hoogte | | | | | | | | | | | | |
| Tussenafstand | | 3.38 | 0.30 | 1.00 | 2.81 | 2.82 | 1.00 | 0.91 | 1.91 | 1.02 | 3.30 | |

schaal: 1/100

# HARINGESTRAAT

LENGTE: 1/500
HOOGTE: 1/100

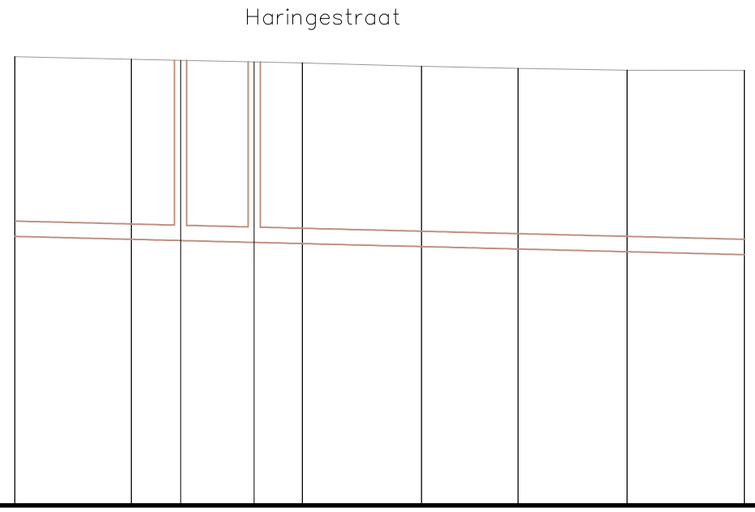


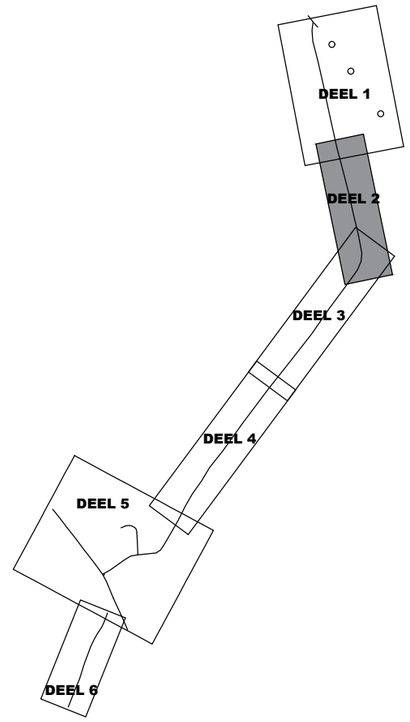


Vergelijkingsvlak
0.00m T.A.W.

| | | | | | | | |
|---|---|---|---|---|---|---|---|
| PROFIELNUMMER | | | | 7 | | | |
| TUSSENAFSTAND | | 9.50 | 13.96 | 9.72 | 7.86 | 8.90 | |
| SAMENGESTELDE AFSTAND | | | | | | | |
| BEST. HOOGTEN AS–WEG | 7.32 | | 7.28 | 7.22 | 7.16 | 7.13 | 7.10 |
| ONTWORPEN WEGHOOGTEN | | | | | | | |
| HELLINGEN | | | | | | | |
| ONTWORPEN RIOOLBODEM COLL. | | | K18 4.32 | 4.29 | K17 | | |
| HELLING ONTWORPEN RIOOL COLL. | | ø250 5‰ | | ø250 5‰ | | ø250 5‰ | |
| TUSSENAFSTAND EN SECTIE COLL. | | 61m | | 6m | | 87m | |

# PS2

Schaal 1/25

BA_RIO22.845_3_C_N_5_POMPSTATION PS2

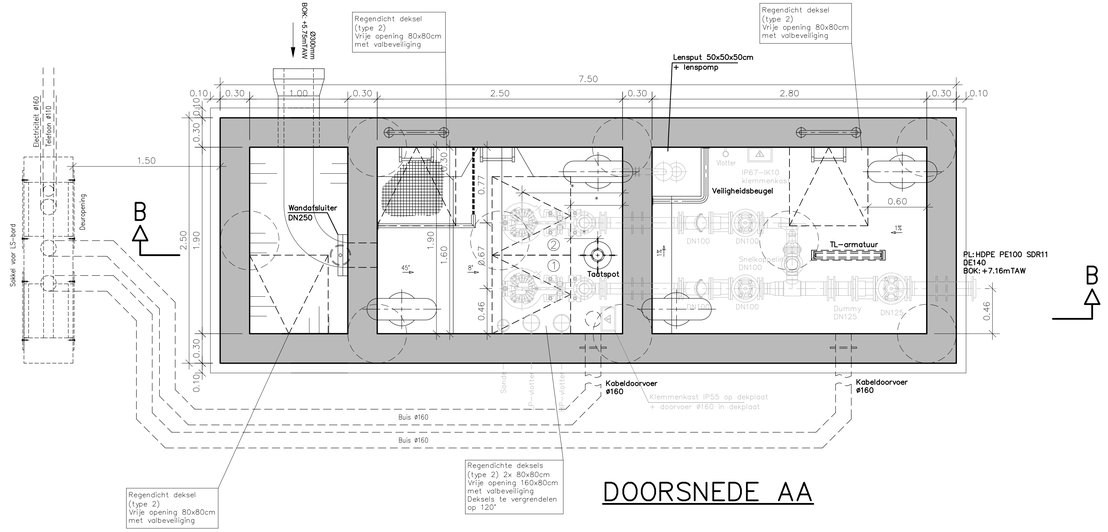


## DOORSNEDE AA

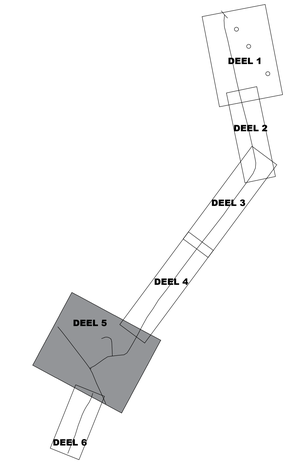


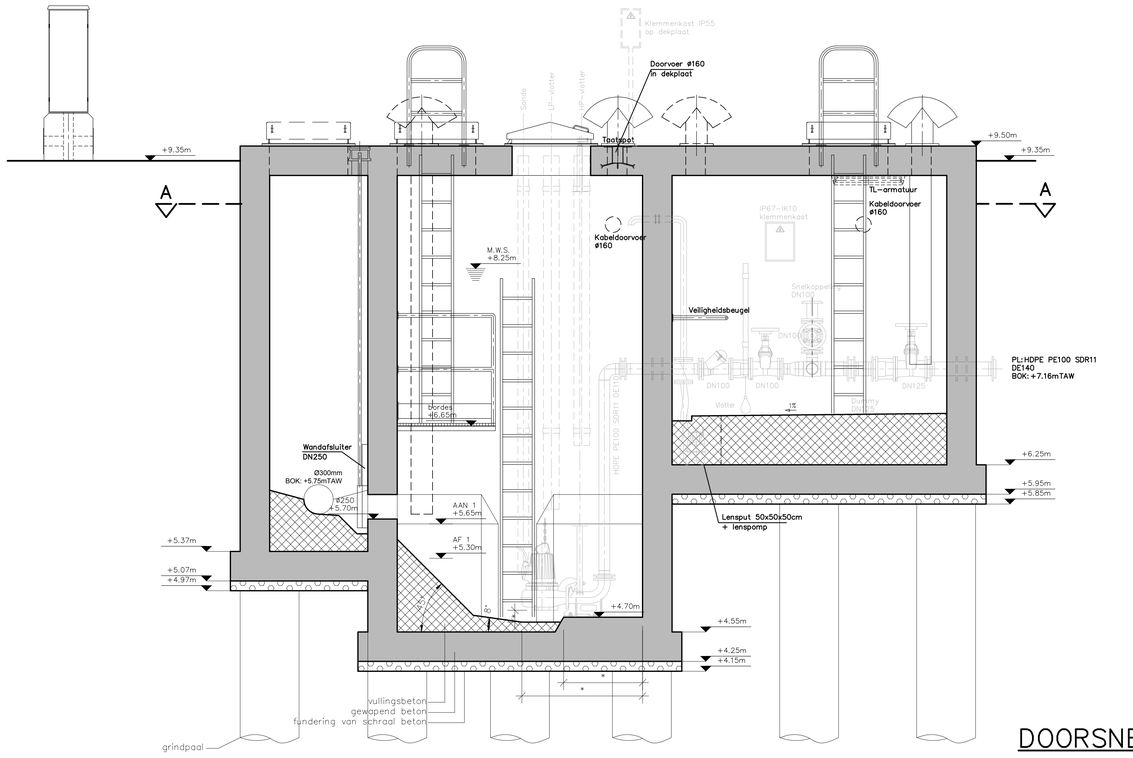


## DOORSNEDE BB

## INPLANTING

Schaal 1/250

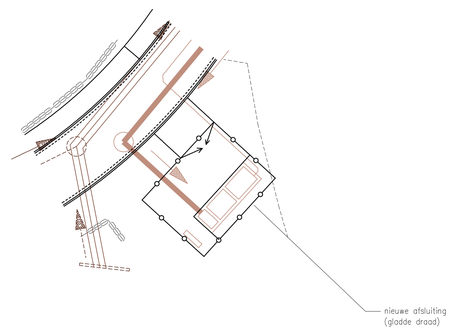


LEGENDE

| | |
|---|---|
| | Gewapend beton |
| | Schraal beton |
| | Vullingsbeton |

BA_RIO22.845_3_P_N_5

# C 0103 WOONGEBIED MET LANDELIJK KARAKTER EN CULTUREEL, HISTORISCHE EN/OF ESTHETISCHE WAARDE

DEEL 1
DEEL 2
DEEL 3
DEEL 4
DEEL 5
DEEL 6

houten vangrail
WEIL weiland
Kerkebeek cat.3 231/37002
wettelijke breedte: 2.00m
-bodembescherming in betontegels
-taludversterking met riettegels
zone vergunningsplichtige riolering
TUIN tuin
AKLA akkerland
KEHO kerkhof
BOMEN STRUIKEN
GRAS
pastarij
garage op te breken door eigenaar
Haringeplein
nieuwe afsluiting (gladde draad)
aan te planten haag (haagbeuk)
WATO vijver
opbraak en herstel van haag
-bodembescherming in betontegels
-taludversterking met riettegels
HARINGEPLEIN
Gemeenteweg – asfalt
berijdbare breedte: ±5.50m

PRL8
P19

PS2
aantal pompen : D.W.A. 1+1
aanslagpeilen : 5.65 m TAW
afslagpeilen : 5.30 m TAW

referentiepeil : TAW schaal: 1/200 0 2 4

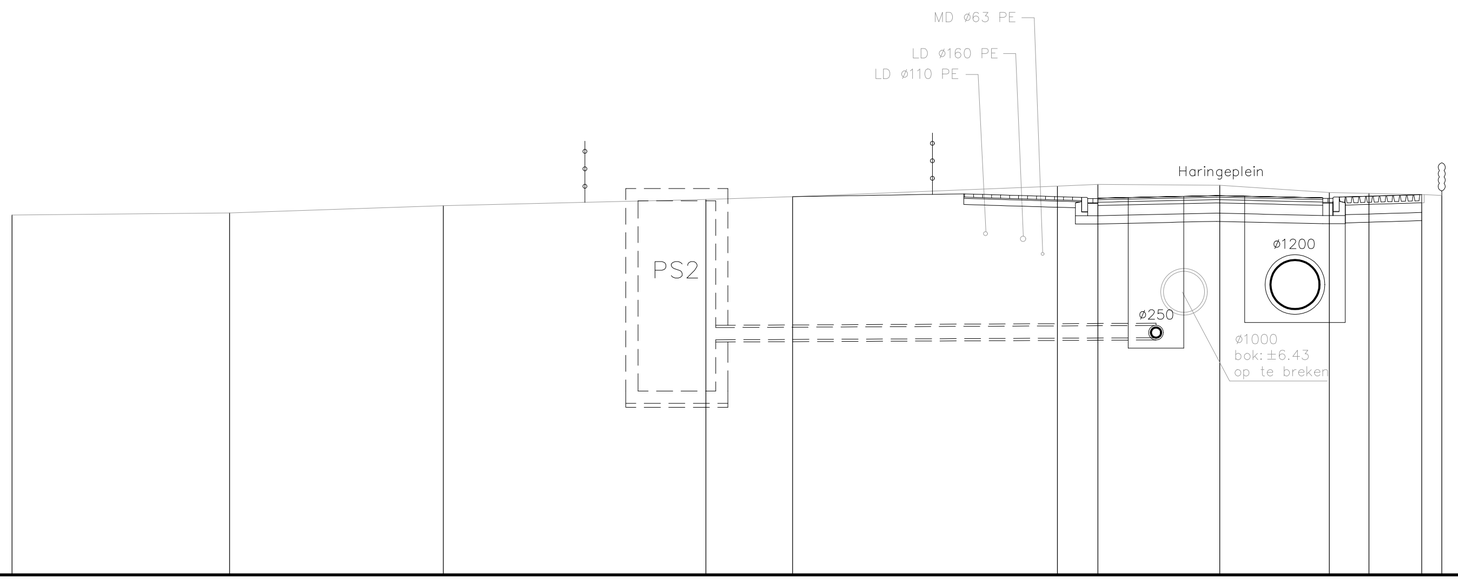


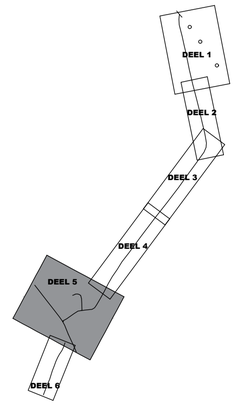


# P19

## Vergelijkingsvlak
## 0,00 m T.A.W.

| | | | | | | | | | | | | | | | |
|---|---|---|---|---|---|---|---|---|---|---|---|---|---|---|---|
| Best. maaiveld | | 8.80 | 8.85 | 9.03 | 9.18 | 9.25 | 9.51 | 9.55 | 9.53 | | 9.35 | 9.33 | 9.30 | 9.28 | |
| Ontw. hoogte | | | | | | | | 5.80 | | 6.50 | | | | | |
| Tussenafstand | | 5.32 | 5.23 | 6.42 | 2.12 | 6.48 | 0.99 | 2.98 | 2.68 | | 0.97 | 1.29 | 0.49 | | |

schaal: 1/100

LENGTE: 1/500
HOOGTE: 1/100

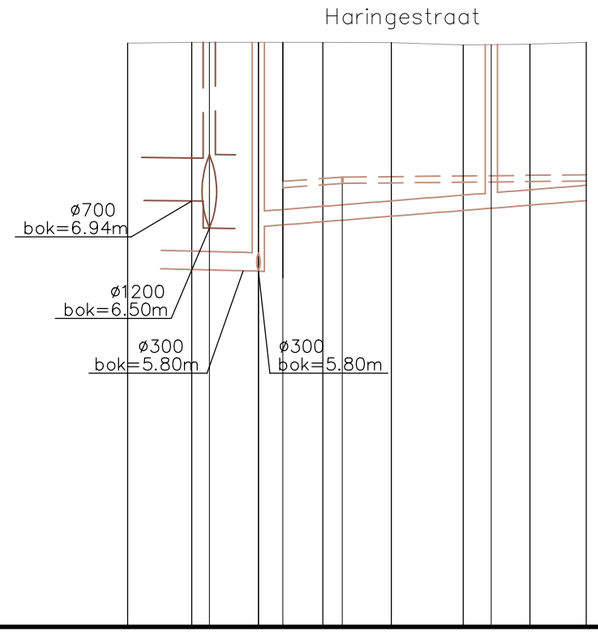


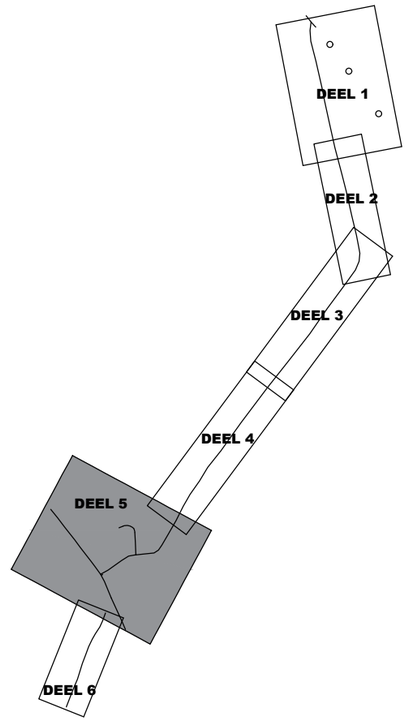


## Vergelijkingsvlak
## 0.00m T.A.W.

| | | | | | | | | | |
|---|---|---|---|---|---|---|---|---|---|
| PROFIELNUMMER | | | | | | | | | |
| TUSSENAFSTAND | | 5.23 | 5.43 | 5.26 | 5.57 | 5.87 | 5.45 | 4.59 | |
| SAMENGESTELDE AFSTAND | | | | | | | | | |
| BEST. HOOGTEN AS–WEG | | 9.52 | 9.53 | 9.53 | 9.53 | 9.53 | 9.49 | 9.50 | 9.53 |
| ONTWORPEN WEGHOOGTEN | | | | | | | | | |
| HELLINGEN | | | | | | | | | |
| ONTWORPEN RIOOLBODEM RWA | | | | 6.50 R15 | | | | 6.45 R12 | |
| HELLING ONTWORPEN RIOOL RWA | | | | 2%o ► | | | | | |
| TUSSENAFSTAND EN SECTIE RWA | | | | ø1200 25m | | | | | |
| ONTWORPEN RIOOLBODEM COLL. | | | 5.80 | 6.52 K31bis | | | | 6.82 K31 | |
| HELLING ONTWORPEN RIOOL COLL. | | | | ◄16%o | | | | | |
| TUSSENAFSTAND EN SECTIE COLL. | | | | ø250 19m | | | | | |
| ONTWORPEN RIOOLBODEM PERSL. | | | | PS2 | 7.16 | 7.23 | | | |
| HELLING ONTWORPEN PERSL. | | | | 5%o ► | | | 2%o ► | | |
| TUSSENAFSTAND EN SECTIE | | | | ø114.6 13.63m | | | ø114.6 32.00m | | |

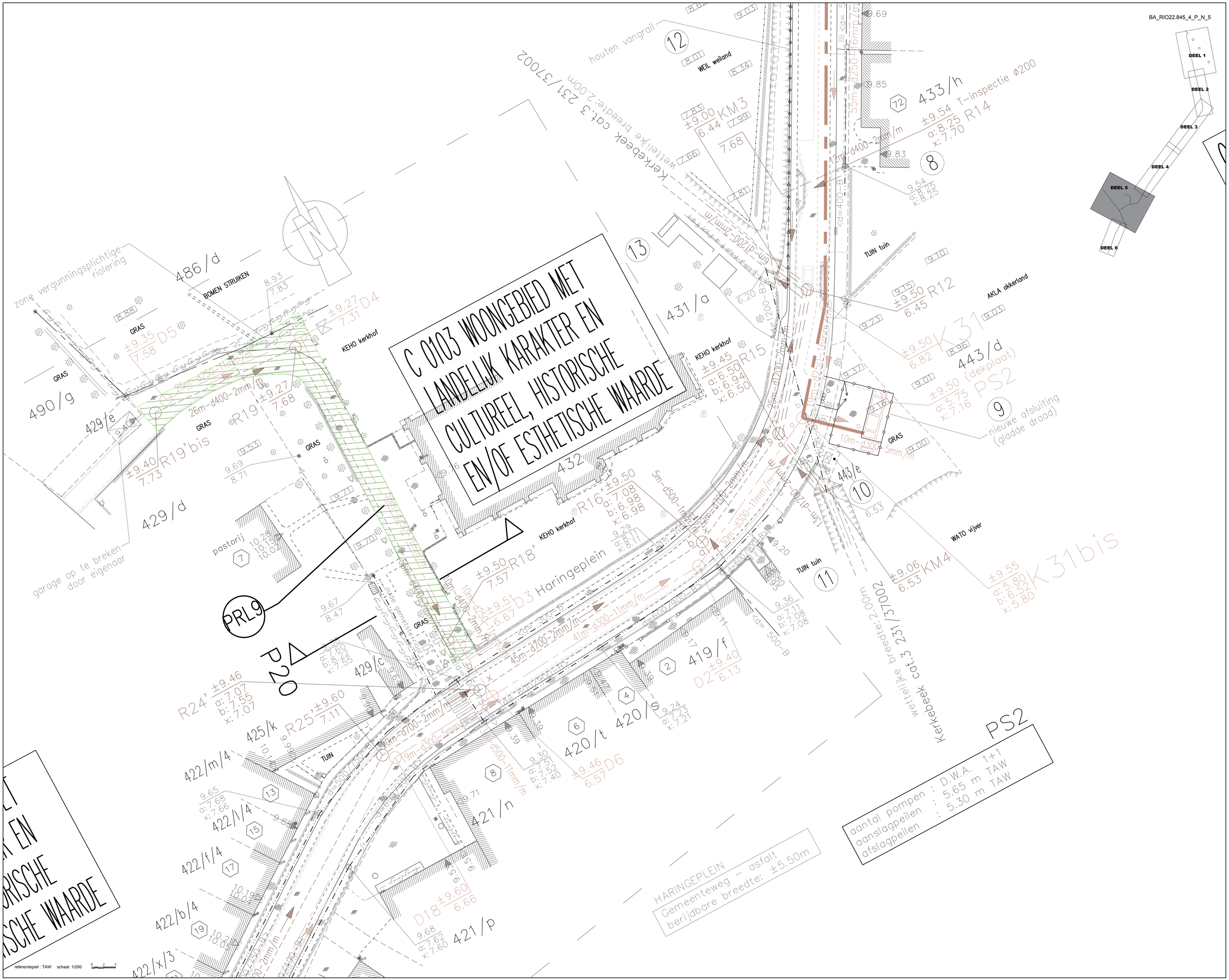
BA_RIO22.845_4_P_N_5
C 0103 WOONGEBIED MET LANDELIJK KARAKTER EN CULTUREEL, HISTORISCHE EN/OF ESTHETISCHE WAARDE
PS2
aantal pompen : D.W.A. 1+1
aanslagpeilen : 5.65 m TAW
afslagpeilen : 5.30 m TAW
HARINGEPLEIN
Gemeenteweg - asfalt
berijdbare breedte: ±5.50m
Kerkebeek cat.3 231/37002
wettelijke breedte: 2.00m
Haringeplein
KEHO kerkhof
TUIN tuin
WATO vijver
AKLA akkerland
WEIL weiland
houten vangrail
BOMEN STRUIKEN
GRAS
zone vergunningsplichtige riolering
garage op te breken door eigenaar
pastorij
nieuwe afsluiting (gladde draad)
T-inspectie ø200
DEEL 1
DEEL 2
DEEL 3
DEEL 4
DEEL 5
DEEL 6
referentiepeil : TAW schaal: 1/200

BA_RIO22.845_4_PRD_N_5_P20

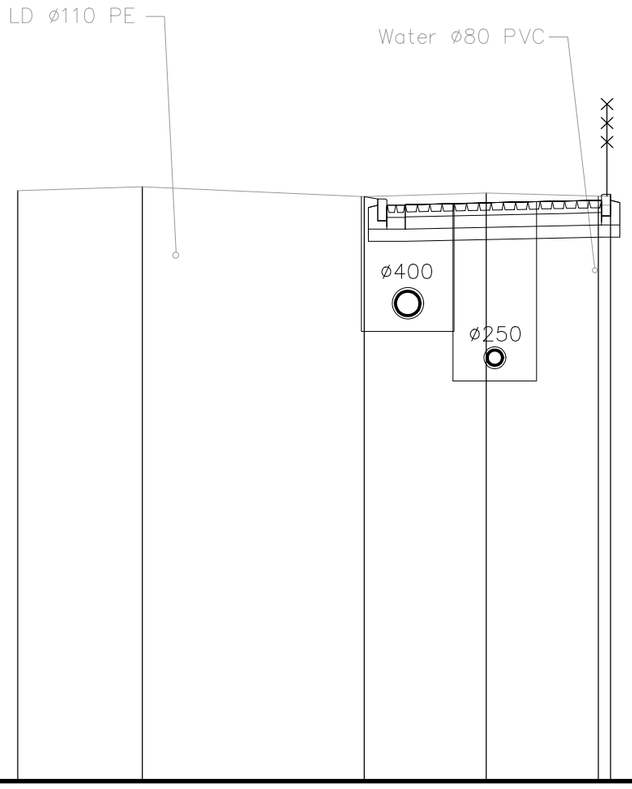


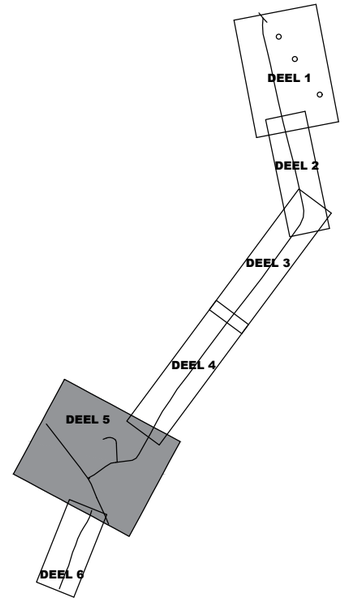


# P20

Vergelijkingsvlak
0,00 m T.A.W.

| | | | | | | |
|---|---|---|---|---|---|---|
| Best. maaiveld | 9.63 | 9.69 | 9.53 | 9.59 | 9.54 | |
| Ontw. hoogte | | | 7.59 | 6.78 | | |
| Tussenafstand | | 2.03 | 3.62 | 1.99 | 1.83 | |

schaal: 1/100

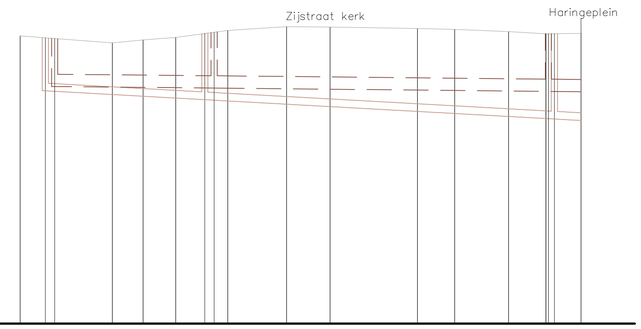


LENGTE: 1/500
HOOGTE: 1/100

Vergelijkingsvlak
0.00m T.A.W.

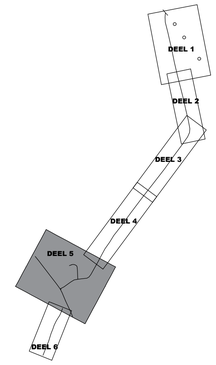


| | | | | | | | | | | | | | |
|---|---|---|---|---|---|---|---|---|---|---|---|---|---|
| PROFIELNUMMER | | | | | | | 20 | | | | | | |
| TUSSENAFSTAND | | 15.03 | 5.03 | 5.29 | 8.49 | 9.58 | 7.09 | 14.24 | 6.08 | 8.79 | 6.09 | 5.71 | |
| SAMENGESTELDE AFSTAND | | | | | | | | | | | | | |
| BEST. HOOGTEN AS–WEG | 9.38 | 9.15 | 9.25 | 9.33 | 9.56 | 9.68 | 9.67 | 9.62 | 9.59 | 9.52 | 9.45 | 9.46 | |
| ONTWORPEN WEGHOOGTEN | | | | | | | | | | | | | |
| HELLINGEN | | | | | | | | | | | | | |
| ONTWORPEN RIOOLBODEM RWA | | 7.73 | R19'bis | | 7.68 | R19' | | | | | 7.57 | R18' | |
| HELLING ONTWORPEN RIOOL RWA | | 2‰ ► | | | 2‰ ► | | | | | | 2‰ ► | | |
| TUSSENAFSTAND EN SECTIE RWA | | ø400 26m | | | ø400 56m | | | | | | ø400 10m | | |
| ONTWORPEN RIOOLBODEM DWA | | 7.58 | D5 | | 7.31 | D4 | | | | | 6.67 | D3 | |
| HELLING ONTWORPEN RIOOL DWA | | 11‰ ► | | | 11‰ ► | | | | | | 11‰ ► | | |
| TUSSENAFSTAND EN SECTIE DWA | | ø250 25m | | | ø250 58m | | | | | | ø250 10m | | |

BA_ROOI22.845_P_N_5

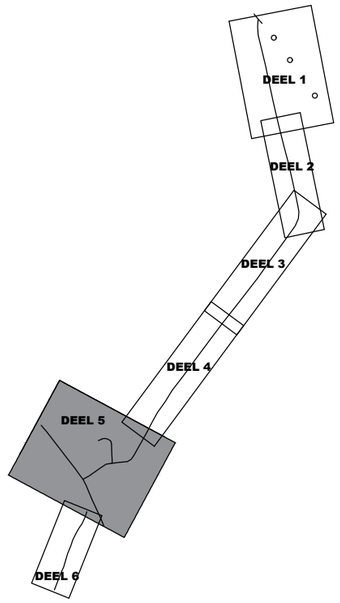


4.00

4.00

TUIN tuin

AKLA akkerland

9.10

9.15

9.23

9.03

8.96

443/d

9.37

9.01

9.16

9.00

GRAS

443/e

kerkhof

wegenis tlv stad Poperinge

wegenis tlv AQUAFIN

nieuwe afsluiting
(gladde draad)

aan te planten haag (haagbeuk)

referentiepeil : TAW schaal: 1/200 0 2 4

BA_TERREIN22.845_P_N_3

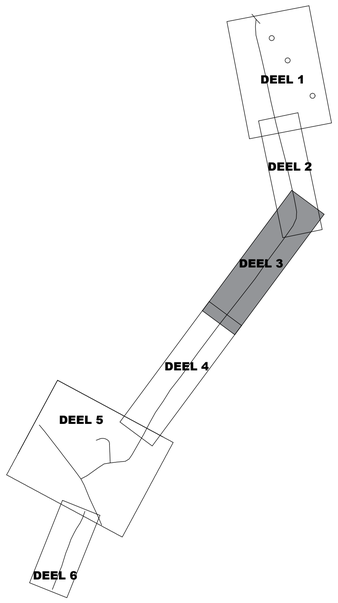


50.0

terrein voor grondverbetering (2500m2)

7

terreinprofiel

50.0

888/m

888/r

888/s

876/s

876/d

876/r

876/t

AKLA akkerland

Haringestraat

d= 300-B

d= 400-B

WERF

TUIN tuin
NIET TOEGANKELIJK

C 0901 LANDSCHAPPELIJK WAARDEVOL AGRARISCH GEBIED

C 0901 LANDSCHAPPELIJK WAARDEVOL AGRARISCH GEBIED

Heybrugstraat

Poperinge, Afdeling 7, Sectie A

HARINGESTRAAT
Gemeenteweg – asfalt
berijdbare breedte: ±5.50m

t.h.v. verspreide bebouwing:
enkel opbraak en herstel van de zijstroken t.h.v. de over te koppelen huisaansluitingen uit te voeren op aanduiding leidend ambtenaar

referentiepeil : TAW schaal: 1/200 0 2 4

BA_TERREIN22.845_T_N_3

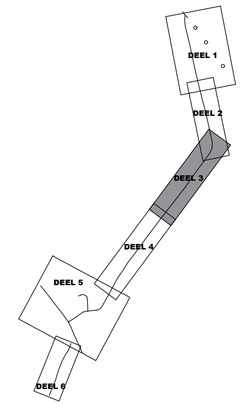


# Terreinprofiel

Vergelijkingsvlak
0,00 m T.A.W.

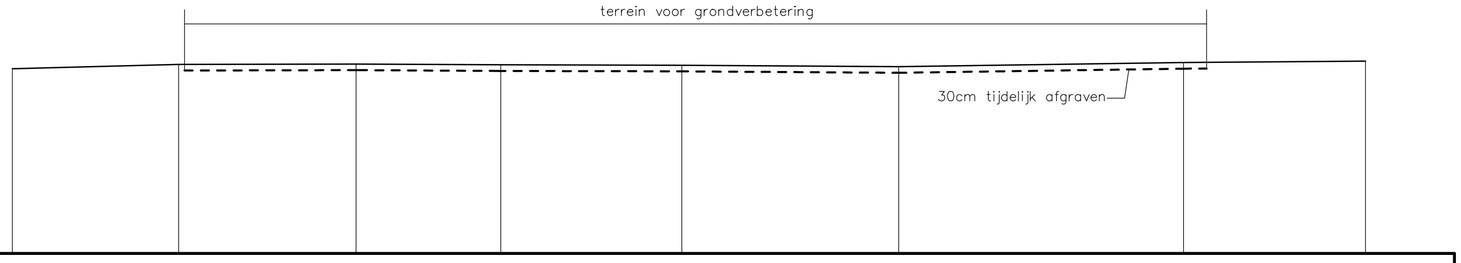


| | | | | | | | | | |
|---|---|---|---|---|---|---|---|---|---|
| Best. maaiveld | 9.04 | 9.25 | 9.27 | 9.23 | 9.21 | 9.14 | 9.34 | 9.41 | |
| Bodemhoogte | | | | | | | | | |
| Tussenafstand | | 8.13 | 8.68 | 7.08 | 8.86 | 10.61 | 13.93 | 8.90 | |

schaal: 1/200

# KM1

Schaal 1/25

BA_WATERLOOPBEETJESBEEK22.845_C_N_2_KOPMUUR KM1

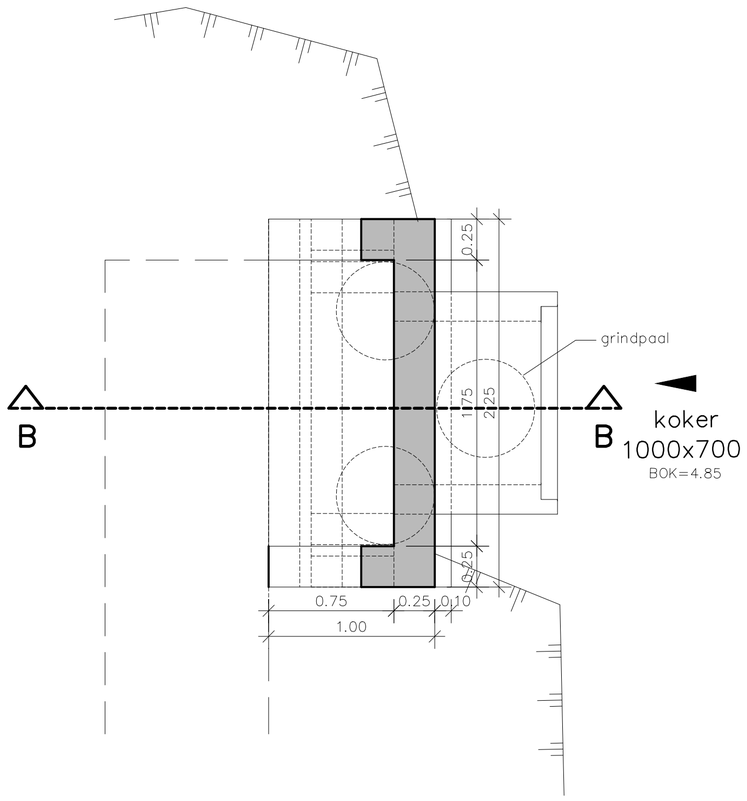


## DOORSNEDE AA

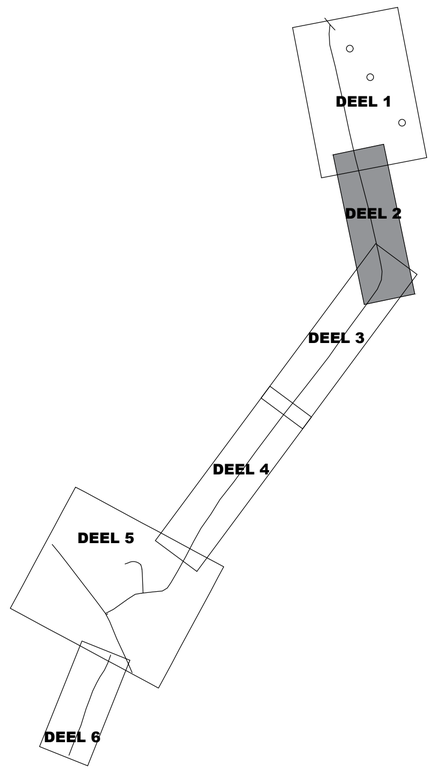


## INPLANTING

Schaal 1/250

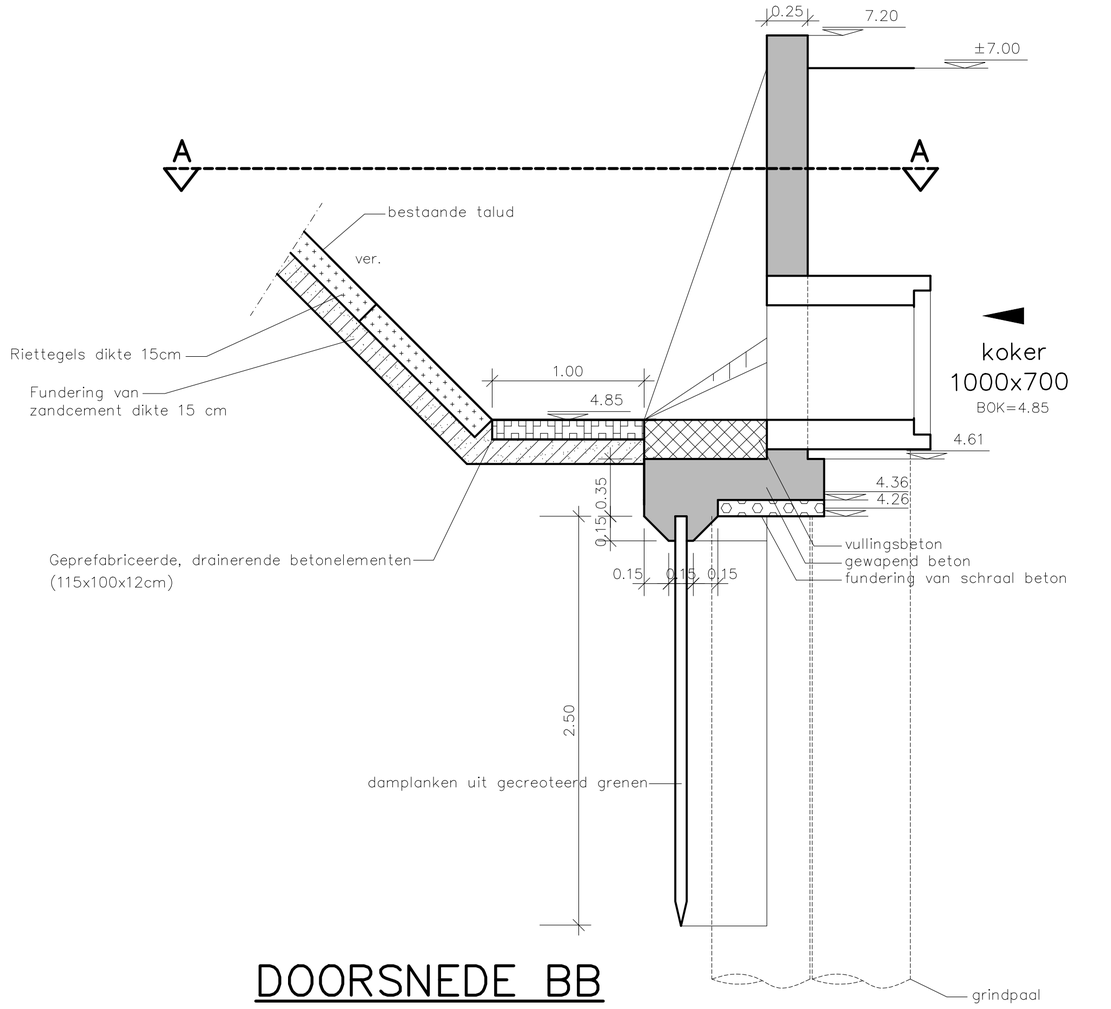


## DOORSNEDE BB

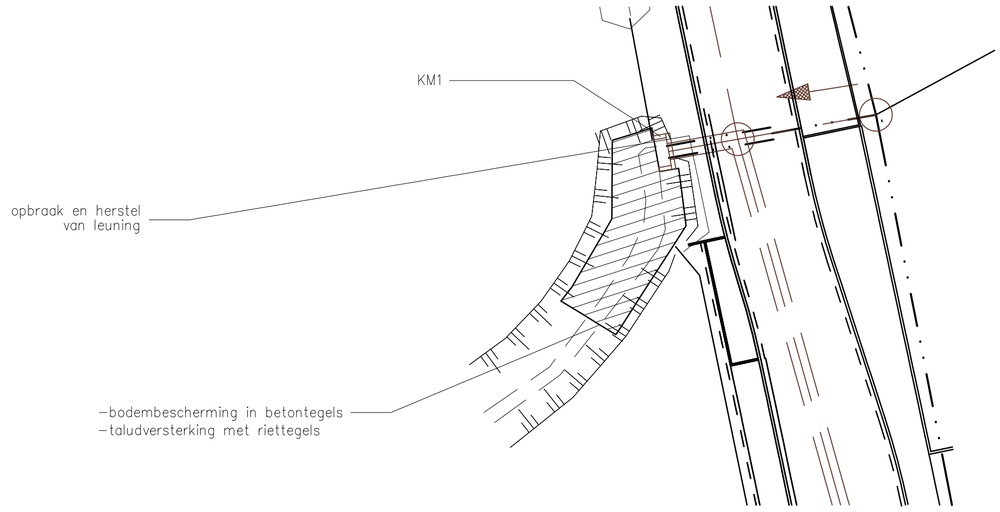


LEGENDE

| | |
|---|---|
| | Gewapend beton |
| | Schraal beton |
| | Vullingsbeton |
| | Geprefab., draineren. betonelementen |
| | Riettegels |
| | Fundering zandcement |

# KM2

Schaal 1/25

BA_WATERLOOPBEETJESBEEK22.845_C_N_2_KOPMUUR KM2

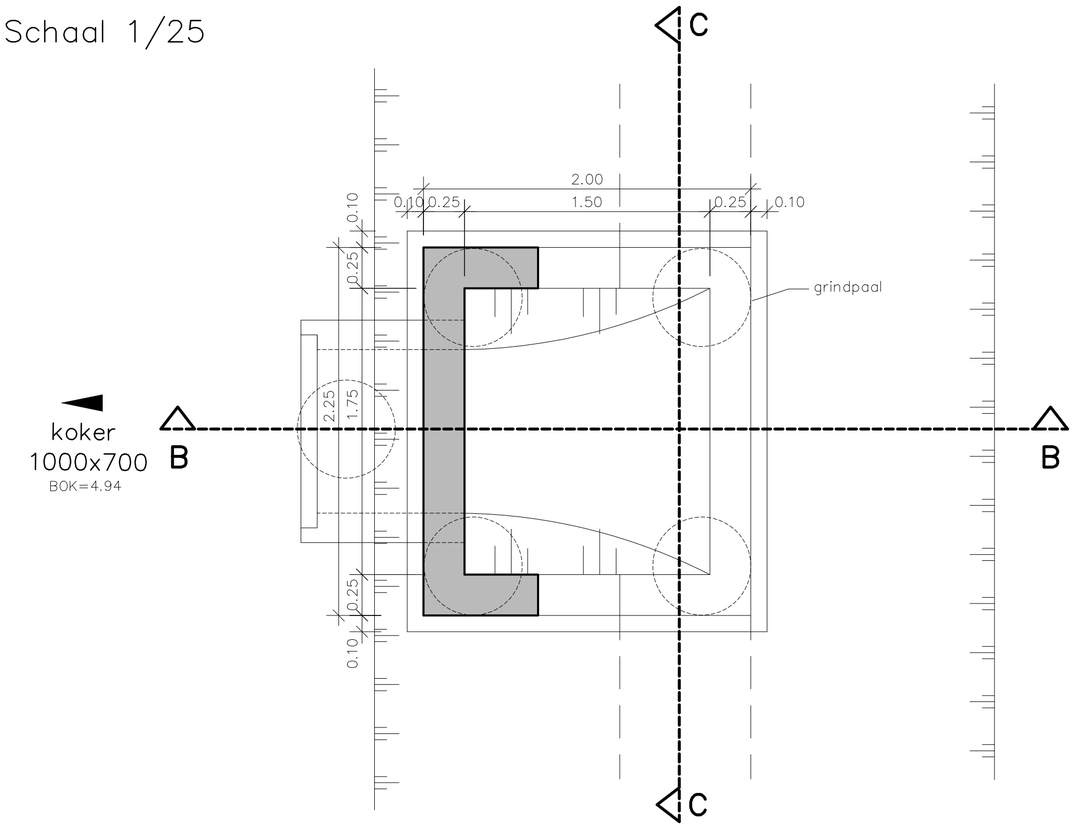


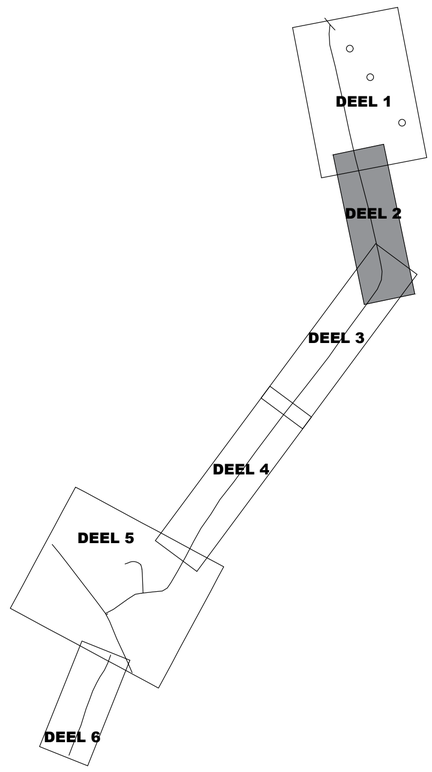


## DOORSNEDE AA

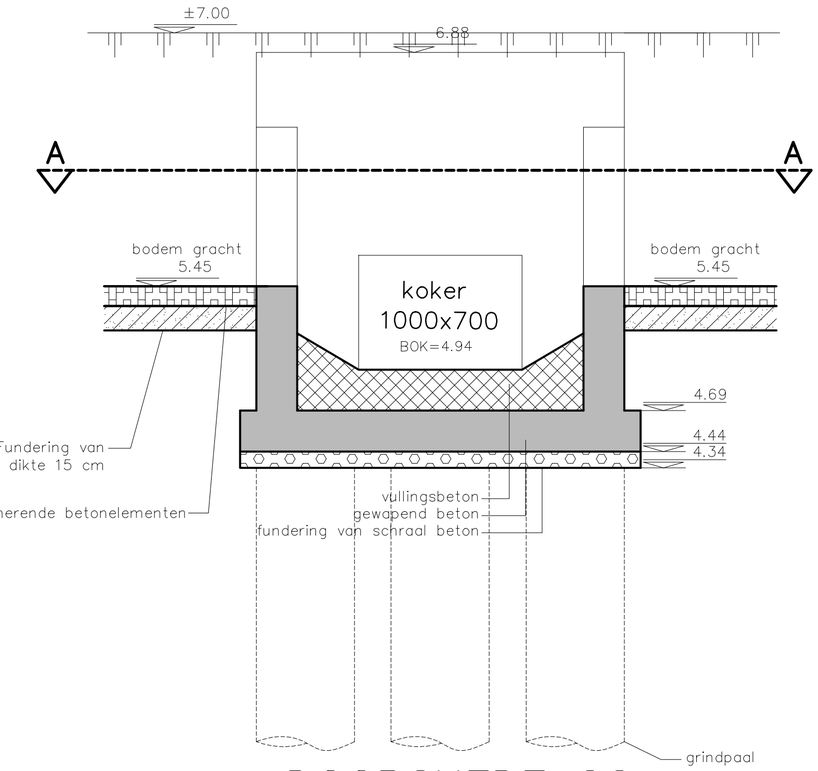


## DOORSNEDE CC

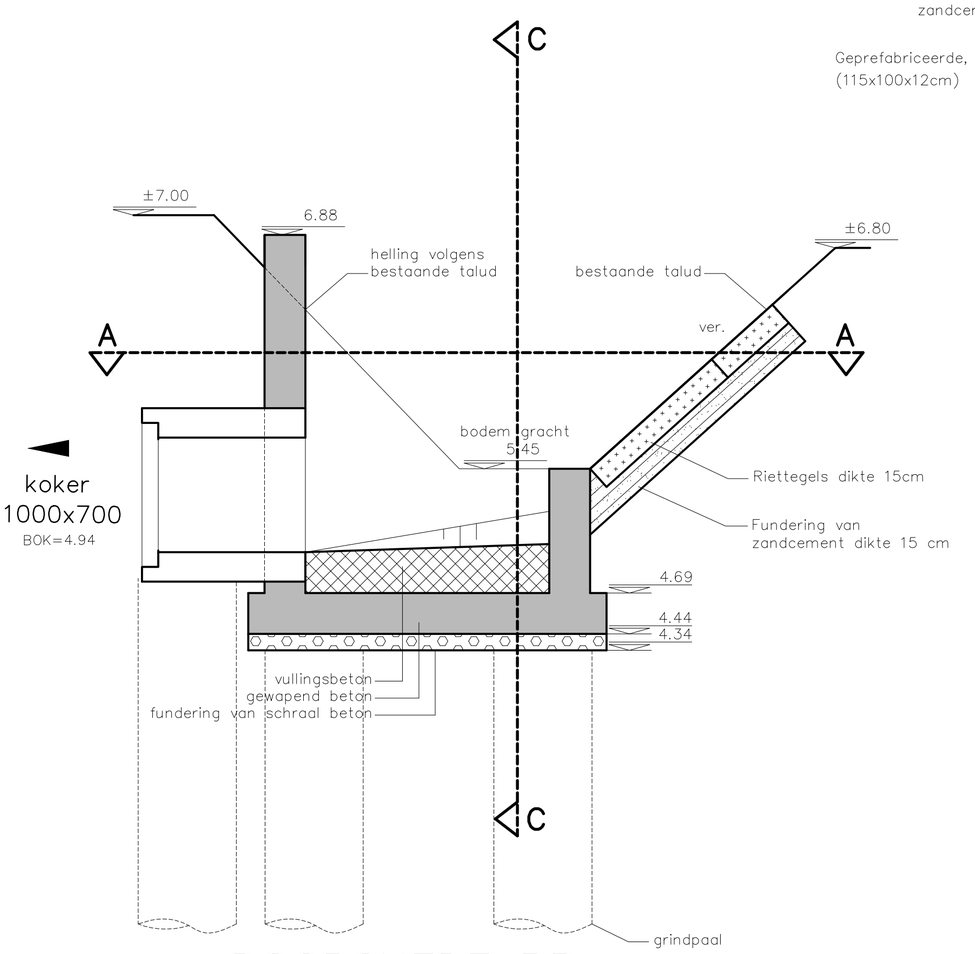


## DOORSNEDE BB

## INPLANTING

Schaal 1/250

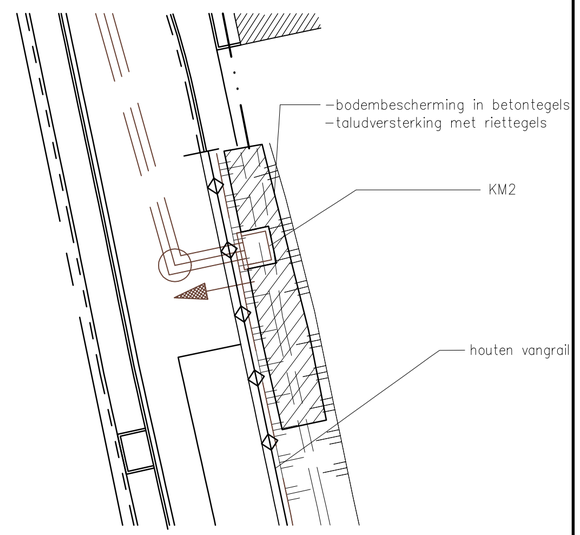


LEGENDE

| | |
|---|---|
| | Gewapend beton |
| | Schraal beton |
| | Vullingsbeton |
| | Geprefab., draineren. betonelementen |
| | Riettegels |
| | Fundering zandcement |

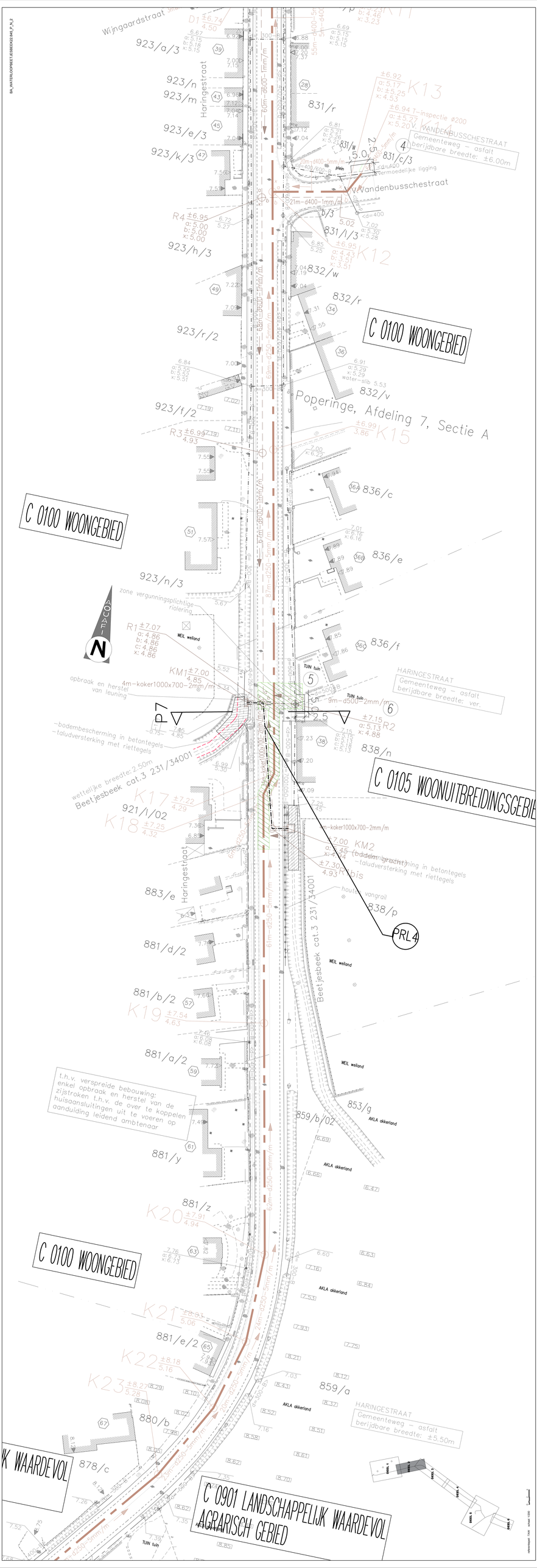

BA_WATERLOOPBEETJESBEEK22.845_P_N_2
Wijngaardstraat
Haringestraat
923/a/3
923/n
923/m
923/e/3
923/k/3
923/h/3
923/r/2
923/f/2
923/n/3
831/r
831/w
831/c/3
831/l/3
832/w
832/r
832/v
836/c
836/e
836/f
838/n
838/p
853/g
859/b/02
859/a
880/b
878/c
881/d/2
881/b/2
881/a/2
881/y
881/z
881/e/2
883/e
921/l/02
K13
K14
K12
K15
K17
K18
K19
K20
K21
K22
K23
R1
R2
R3
R4
KM1
KM2
P7
PRL4
Poperinge, Afdeling 7, Sectie A
C 0100 WOONGEBIED
C 0100 WOONGEBIED
C 0105 WOONUITBREIDINGSGEBIE
C 0100 WOONGEBIED
K WAARDEVOL
C 0901 LANDSCHAPPELIJK WAARDEVOL AGRARISCH GEBIED
Beetjesbeek cat.3 231/34001
Beetjesbeek cat.3 231/34001
WANDENBUSSCHESTRAAT
Gemeenteweg – asfalt
berijdbare breedte: ±6.00m
HARINGESTRAAT
Gemeenteweg – asfalt
berijdbare breedte: ver.
HARINGESTRAAT
Gemeenteweg – asfalt
berijdbare breedte: ±5.50m
zone vergunningsplichtige riolering
opbraak en herstel van leuning
4m-koker1000x700-2mm/m
9m-d500-2mm/m
-bodembescherming in betontegels
-taludversterking met riettegels
wettelijke breedte: 2.50m
t.h.v. verspreide bebouwing: enkel opbraak en herstel van de zijstroken t.h.v. de over te koppelen huisaansluitingen uit te voeren op aanduiding leidend ambtenaar
WEIL weiland
AKLA akkerland
TUIN tuin

BA_WATERLOOPBEETJESBEEK22.845_PRD_N_2_P7

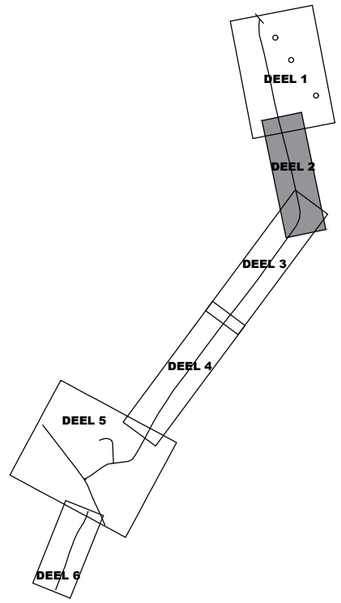


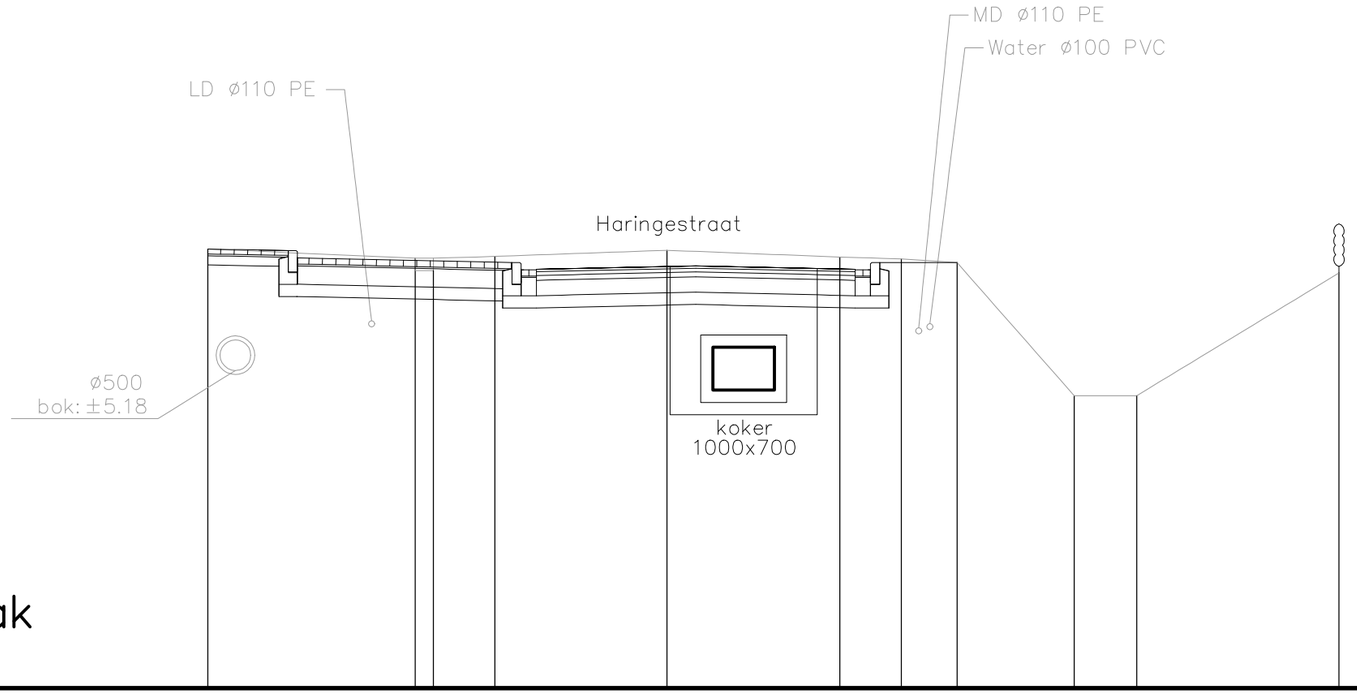


# P7

## Vergelijkingsvlak
## 0,00 m T.A.W.

| | | | | | | | | | | | | |
|---|---|---|---|---|---|---|---|---|---|---|---|---|
| Best. maaiveld | 7.16 | | 7.01 | 7.01 | 7.04 | 7.14 | 7.03 | 7.00 | 6.94 | 4.77 | 4.77 | 6.77 |
| Ontw. hoogte | | | | | | 4.86 | | | | | | |
| Tussenafstand | | 3.38 | 0.30 | 1.00 | 2.81 | 2.82 | 1.00 | 0.91 | 1.91 | 1.02 | 3.30 | |

schaal: 1/100

BA_WATERLOOPBEETJESBEEK22.845_PRL_N_2_PRL4

# HARINGESTRAAT

LENGTE: 1/500
HOOGTE: 1/100

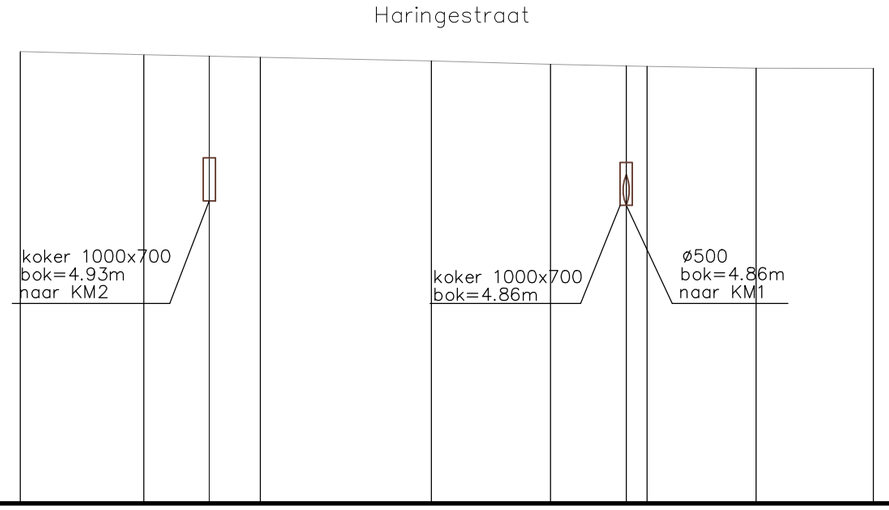


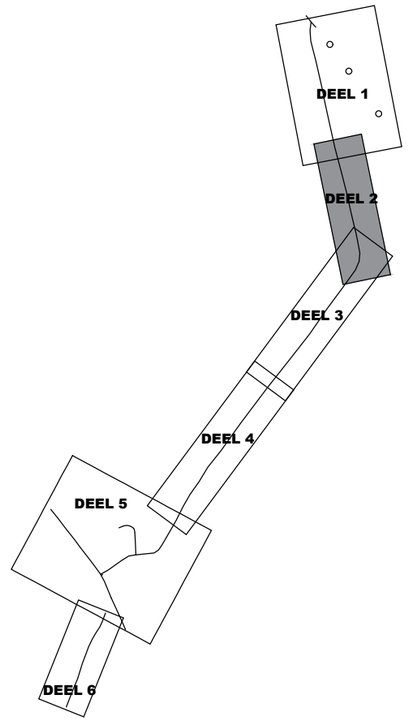


Vergelijkingsvlak
0.00m T.A.W.

| | | | | | | | | | |
|---|---|---|---|---|---|---|---|---|---|
| PROFIELNUMMER | | | | | 7 | | | | |
| TUSSENAFSTAND | | 10.07 | 9.50 | 13.96 | 9.72 | 7.86 | 8.90 | 9.57 | |
| SAMENGESTELDE AFSTAND | | | | | | | | | |
| BEST. HOOGTEN AS–WEG | 7.37 | 7.32 | 7.28 | 7.22 | 7.16 | 7.13 | 7.10 | 7.09 | |
| ONTWORPEN WEGHOOGTEN | | | | | | | | | |
| HELLINGEN | | | | | | | | | |
| ONTWORPEN RIOOLBODEM RWA | | | 4.93 | R1bis | | 4.86 | R1 | | |
| HELLING ONTWORPEN RIOOL RWA | | | | koker 1000x700 2mm/m | | | | | |
| TUSSENAFSTAND EN SECTIE RWA | | | | 34m | | | | | |
| MAX. HYDRAUL. PEIL | | | | | 5.01 | | | | |

# KM3

Schaal 1/25

BA_WATERLOOPKERKEBEEK22.845_C_N_5_KOPMUUR KM3

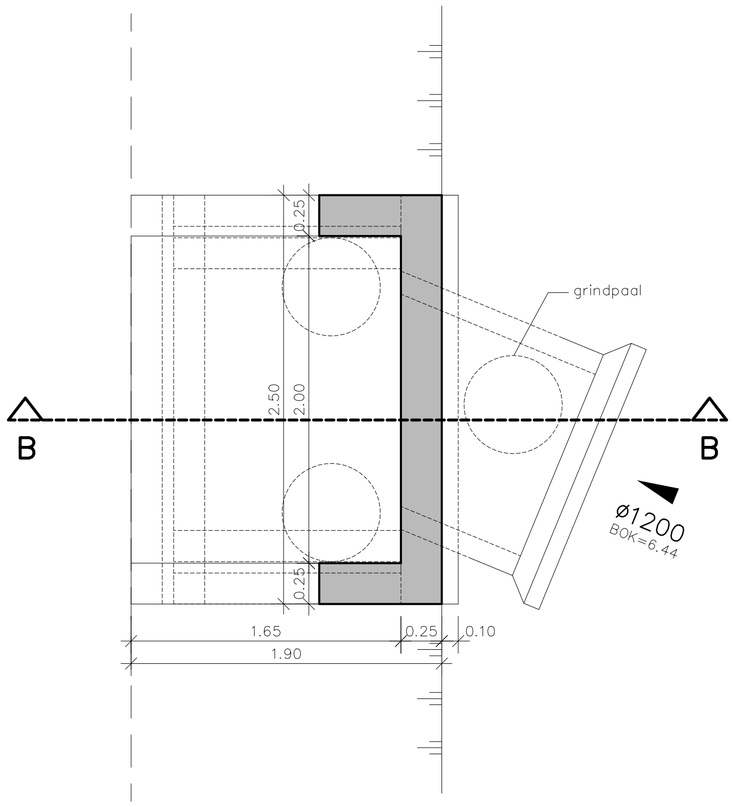


## DOORSNEDE AA

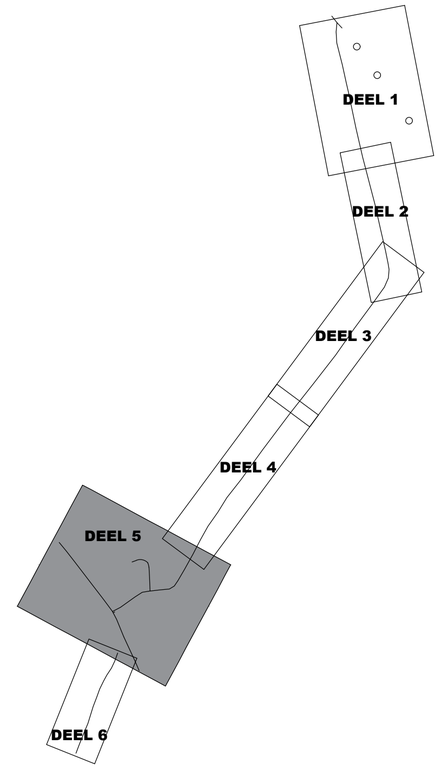


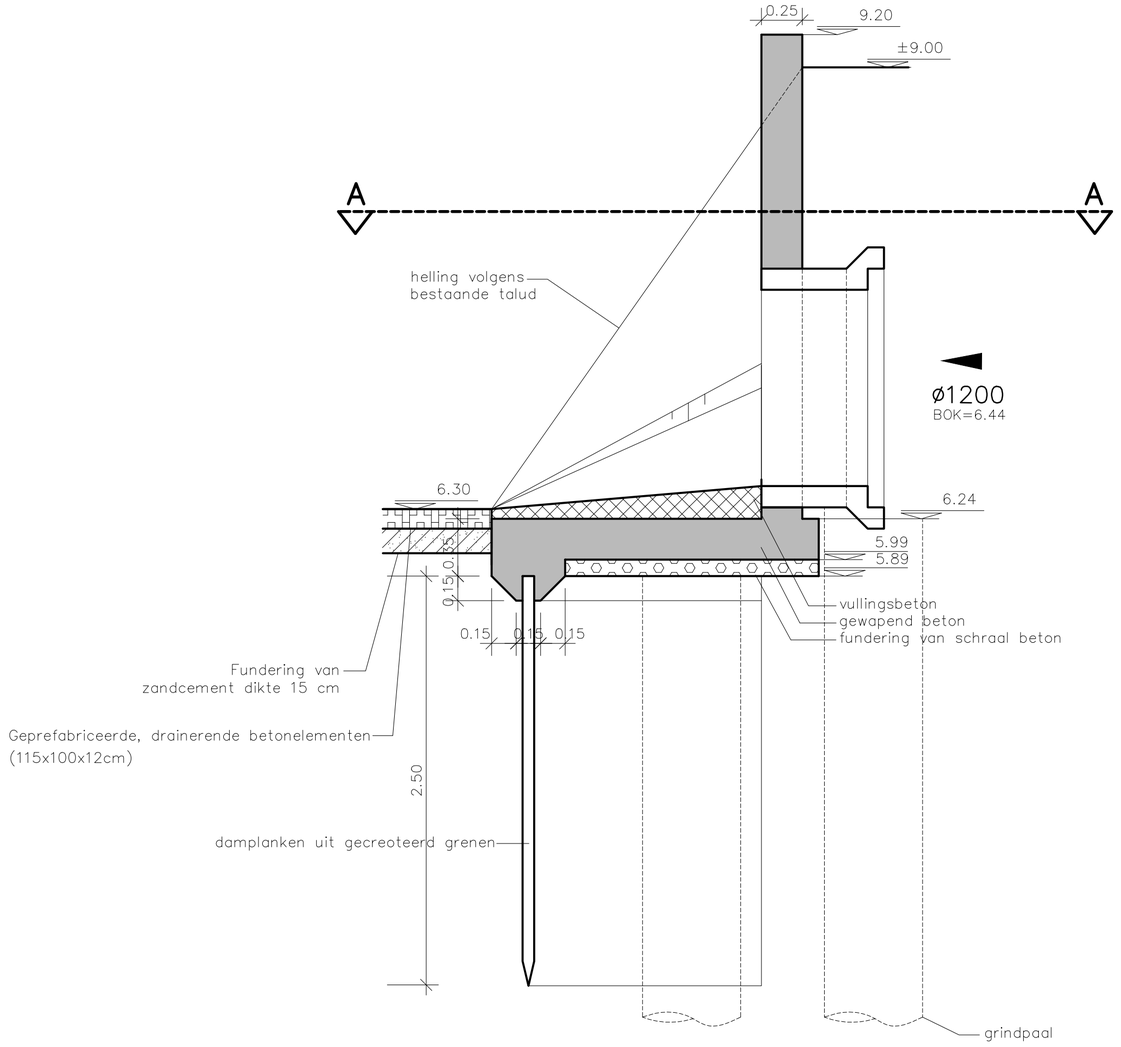


## DOORSNEDE BB

## INPLANTING

Schaal 1/250

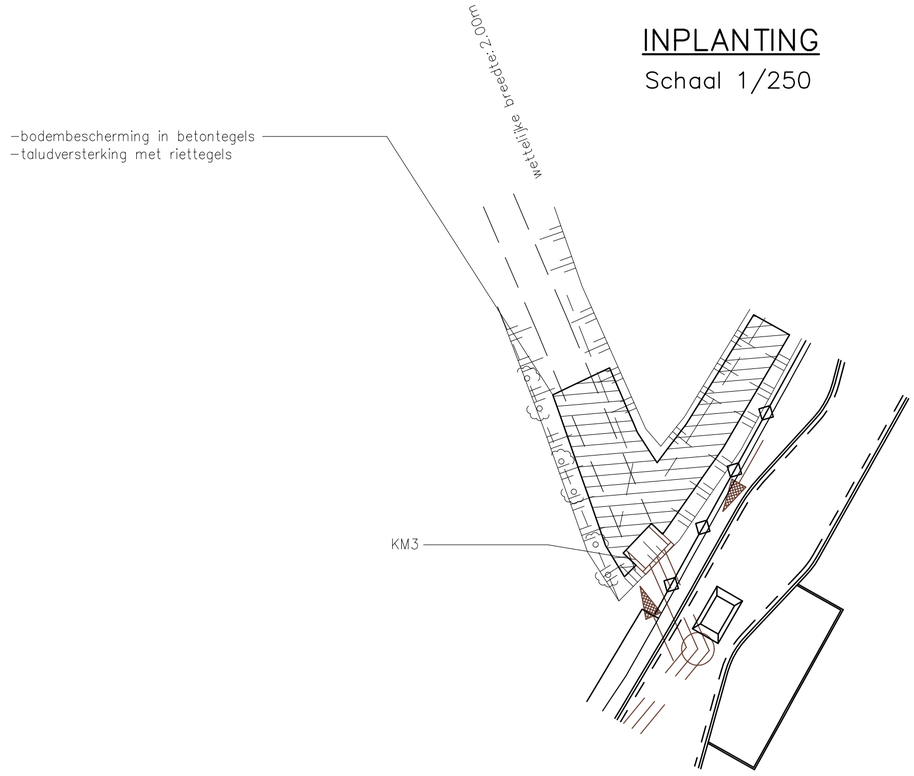


LEGENDE

| | |
|---|---|
| | Gewapend beton |
| | Schraal beton |
| | Vullingsbeton |
| | Geprefab., draineren. betonelementen |
| | Fundering zandcement |

# KM4

Schaal 1/25

BA_WATERLOOPKERKEBEEK22.845_C_N_5_KOPMUUR KM4

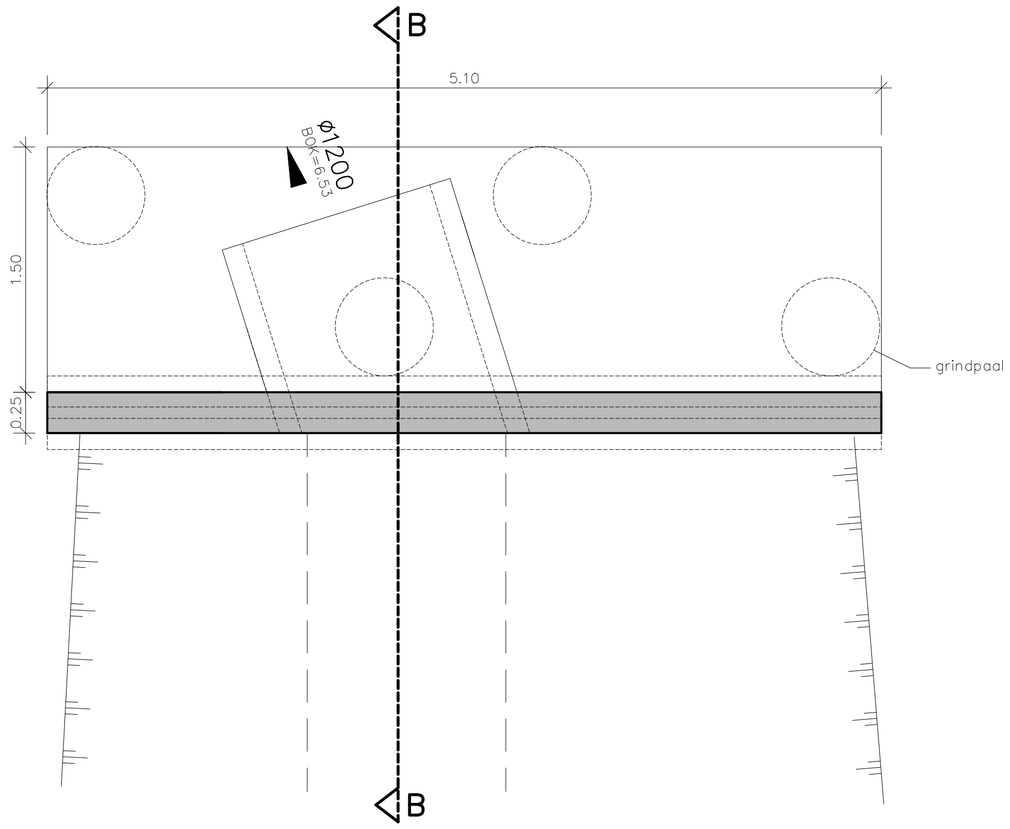


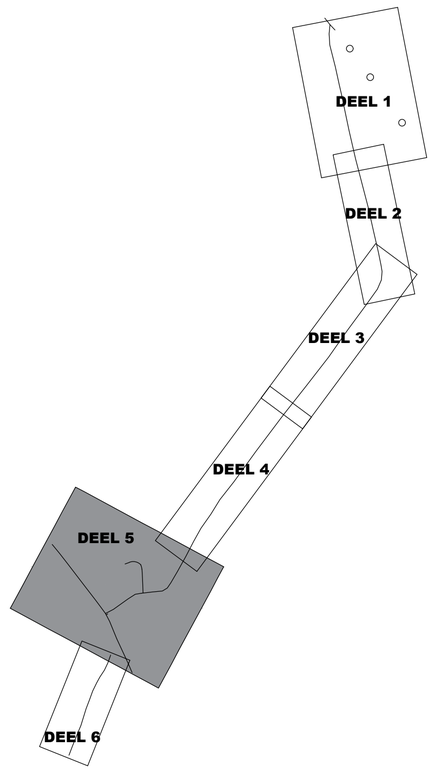


## DOORSNEDE AA

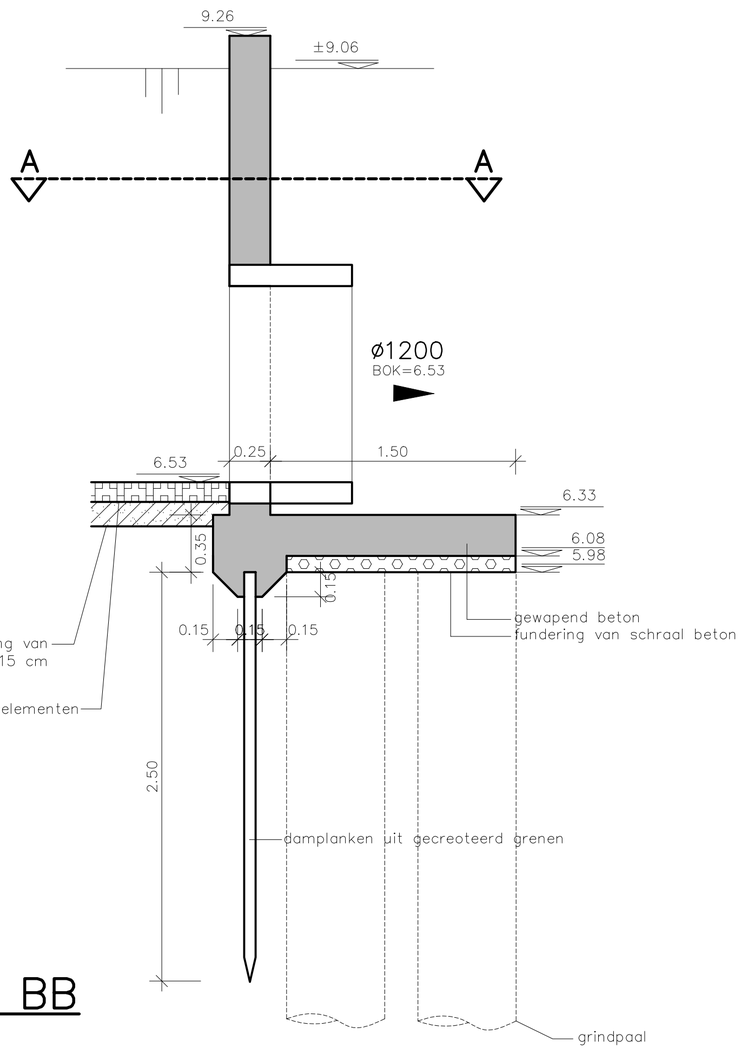


## DOORSNEDE BB

## INPLANTING

Schaal 1/250

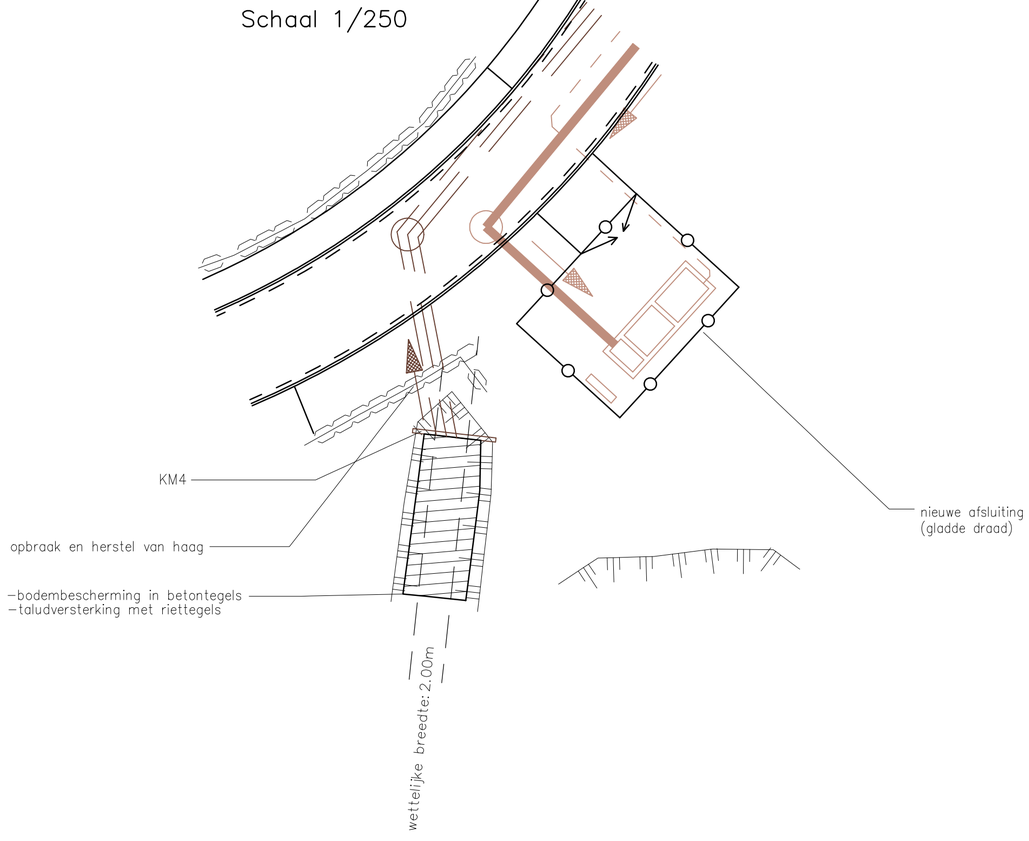


## LEGENDE

| | |
|---|---|
| | Gewapend beton |
| | Schraal beton |
| | Vullingsbeton |
| | Geprefab., draineren. betonelementen |
| | Fundering zandcement |

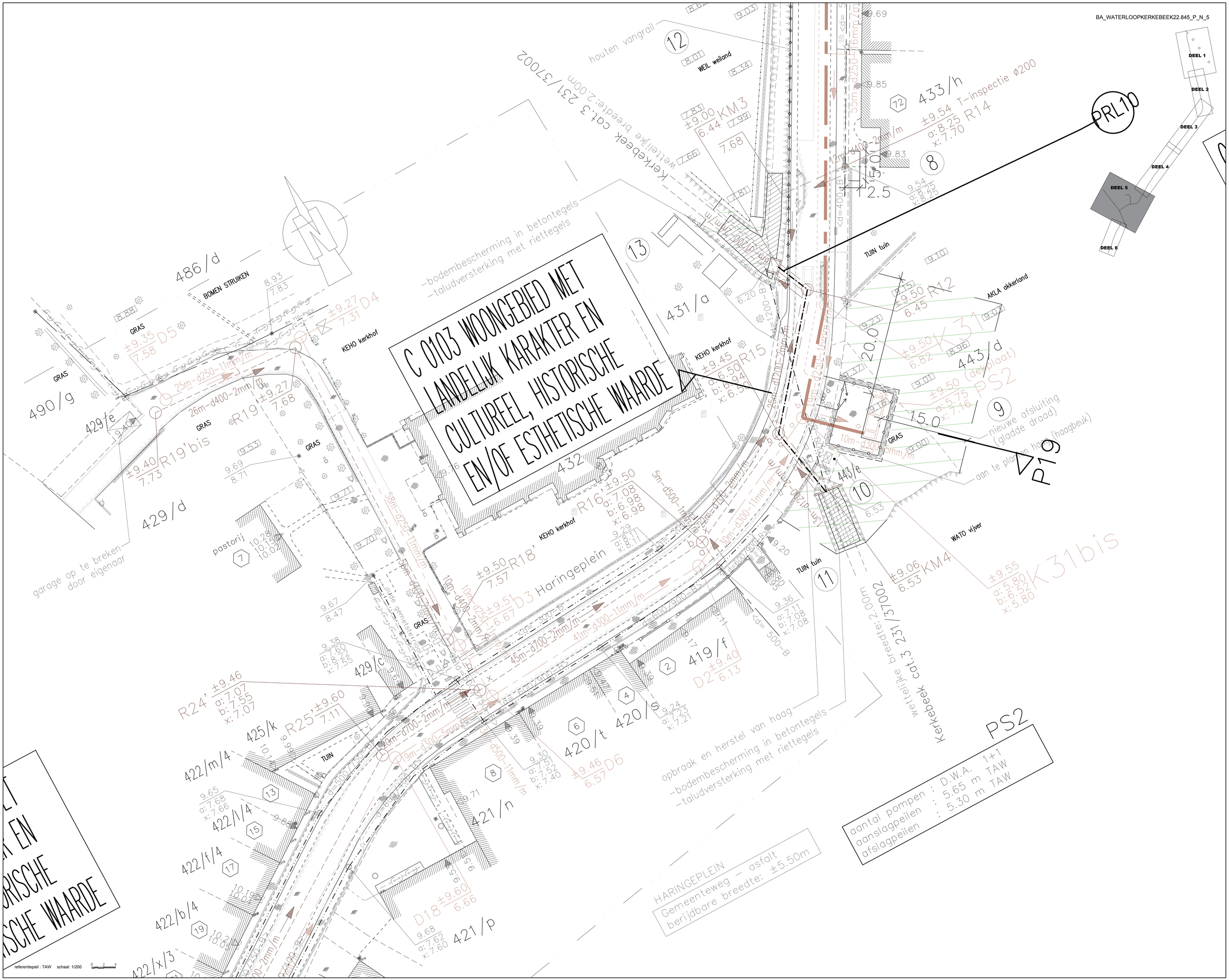
BA_WATERLOOPKERKEBEEK22.845_P_N_5
C 0103 WOONGEBIED MET LANDELIJK KARAKTER EN CULTUREEL, HISTORISCHE EN/OF ESTHETISCHE WAARDE
PRL10
P19
PS2
aantal pompen : D.W.A. 1+1
aanslagpeilen : 5.65 m TAW
afslagpeilen : 5.30 m TAW
HARINGEPLEIN
Gemeenteweg - asfalt
berijdbare breedte: ±5.50m
opbraak en herstel van haag
-bodembescherming in betontegels
-taludversterking met riettegels
-bodembescherming in betontegels
-taludversterking met riettegels
Kerkebeek cat.3 231/37002
wettelijke breedte: 2.00m
houten vangrail
WEIL weiland
BOMEN STRUIKEN
KEHO kerkhof
TUIN tuin
AKLA akkerland
WATO vijver
pastorij
garage op te breken door eigenaar
Haringeplein
GRAS
DEEL 1
DEEL 2
DEEL 3
DEEL 4
DEEL 5
DEEL 6
referentiepeil : TAW schaal: 1/200

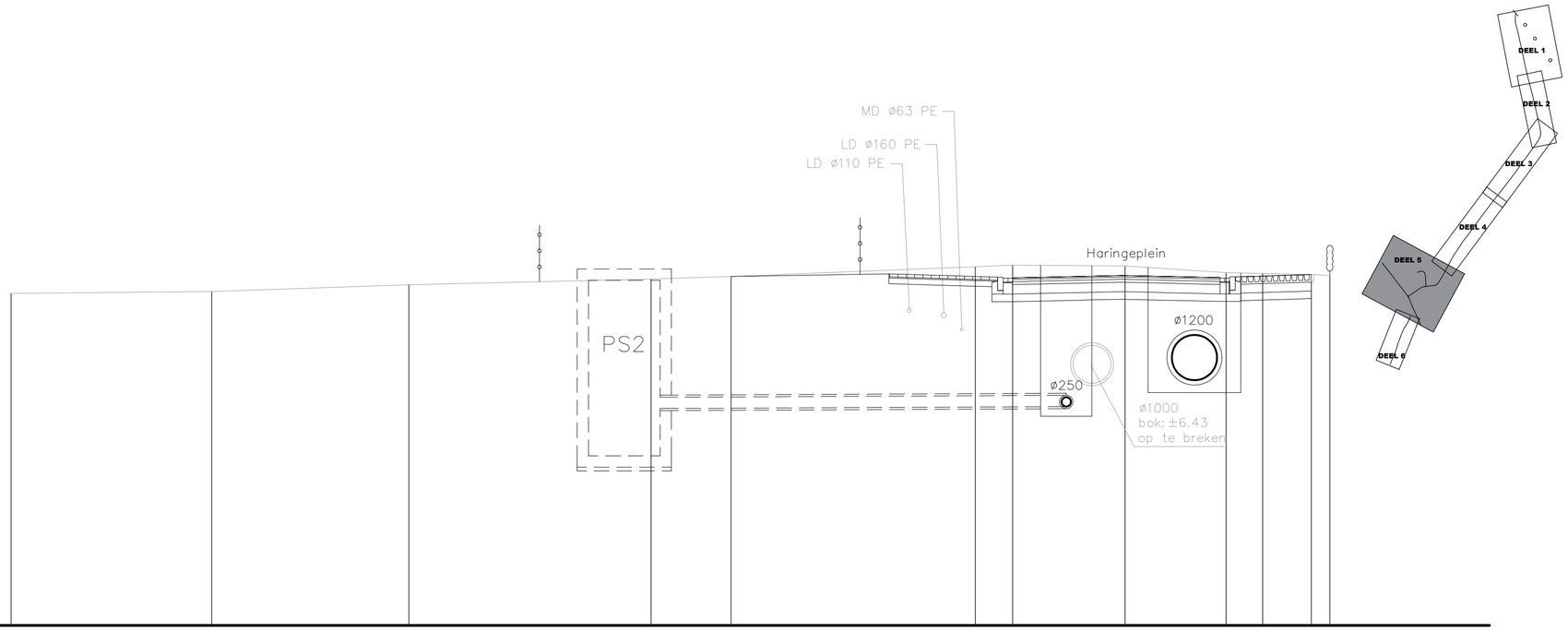





# P19

## Vergelijkingsvlak
## 0,00 m T.A.W.

| | | | | | | | | | | | | | | | | | | |
|---|---|---|---|---|---|---|---|---|---|---|---|---|---|---|---|---|---|---|
| Best. maaiveld | | 8.80 | | 8.85 | | 9.03 | | 9.18 | 9.25 | | 9.51 | 9.55 | | 9.53 | | 9.35 | 9.33 | 9.30 | 9.28 |
| Ontw. hoogte | | | | | | | | | | 5.80 | | | | | 6.50 | | | | |
| Tussenafstand | | 5.32 | | 5.23 | | 6.42 | | 2.12 | 6.48 | | 0.99 | 2.98 | | 2.68 | | 0.97 | 1.29 | 0.49 | |

schaal: 1/100

# HARINGESTRAAT

LENGTE: 1/500
HOOGTE: 1/100

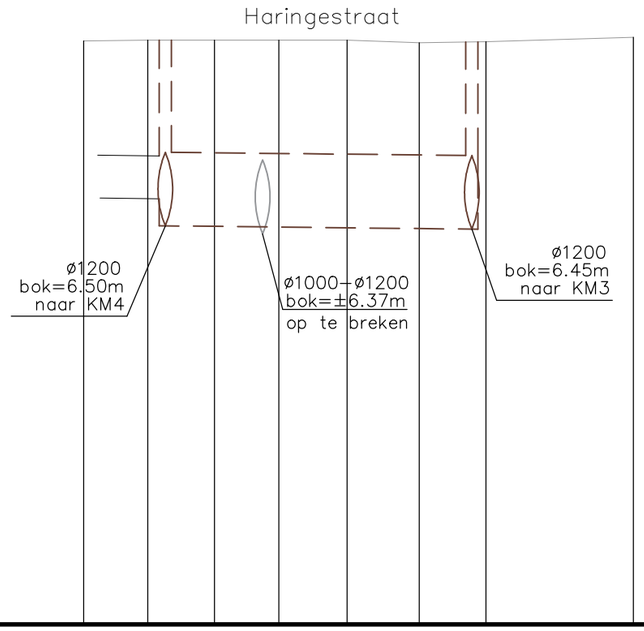


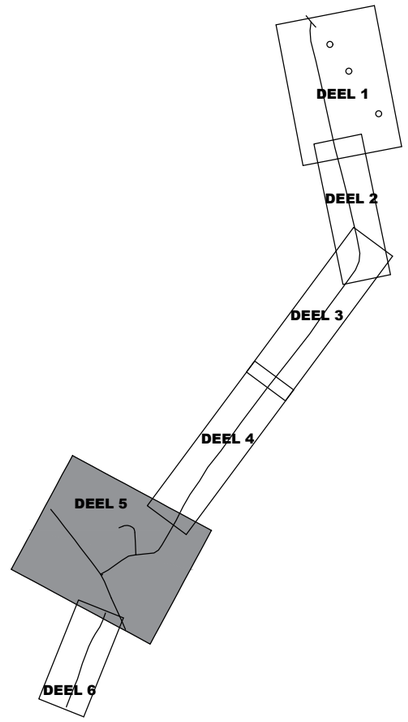


Vergelijkingsvlak
0.00m T.A.W.

| | | | | | | | | | |
|---|---|---|---|---|---|---|---|---|---|
| PROFIELNUMMER | | | | 19 | | | | | |
| TUSSENAFSTAND | | 5.18 | 5.43 | 5.26 | 5.57 | 5.87 | 5.45 | 12.01 | |
| SAMENGESTELDE AFSTAND | | | | | | | | | |
| BEST. HOOGTEN AS–WEG | | 9.52 | 9.53 | 9.53 | 9.53 | 9.53 | 9.49 | 9.50 | 9.58 |
| ONTWORPEN WEGHOOGTEN | | | | | | | | | |
| HELLINGEN | | | | | | | | | |
| ONTWORPEN RIOOLBODEM RWA | | | 6.50 | R15 | | | | 6.45 | R12 |
| HELLING ONTWORPEN RIOOL RWA | | | | ø1200 2mm/m | | | | | |
| TUSSENAFSTAND EN SECTIE RWA | | | | 25m | | | | | |
| MAX. HYDRAUL. PEIL | | | | | | | | | |

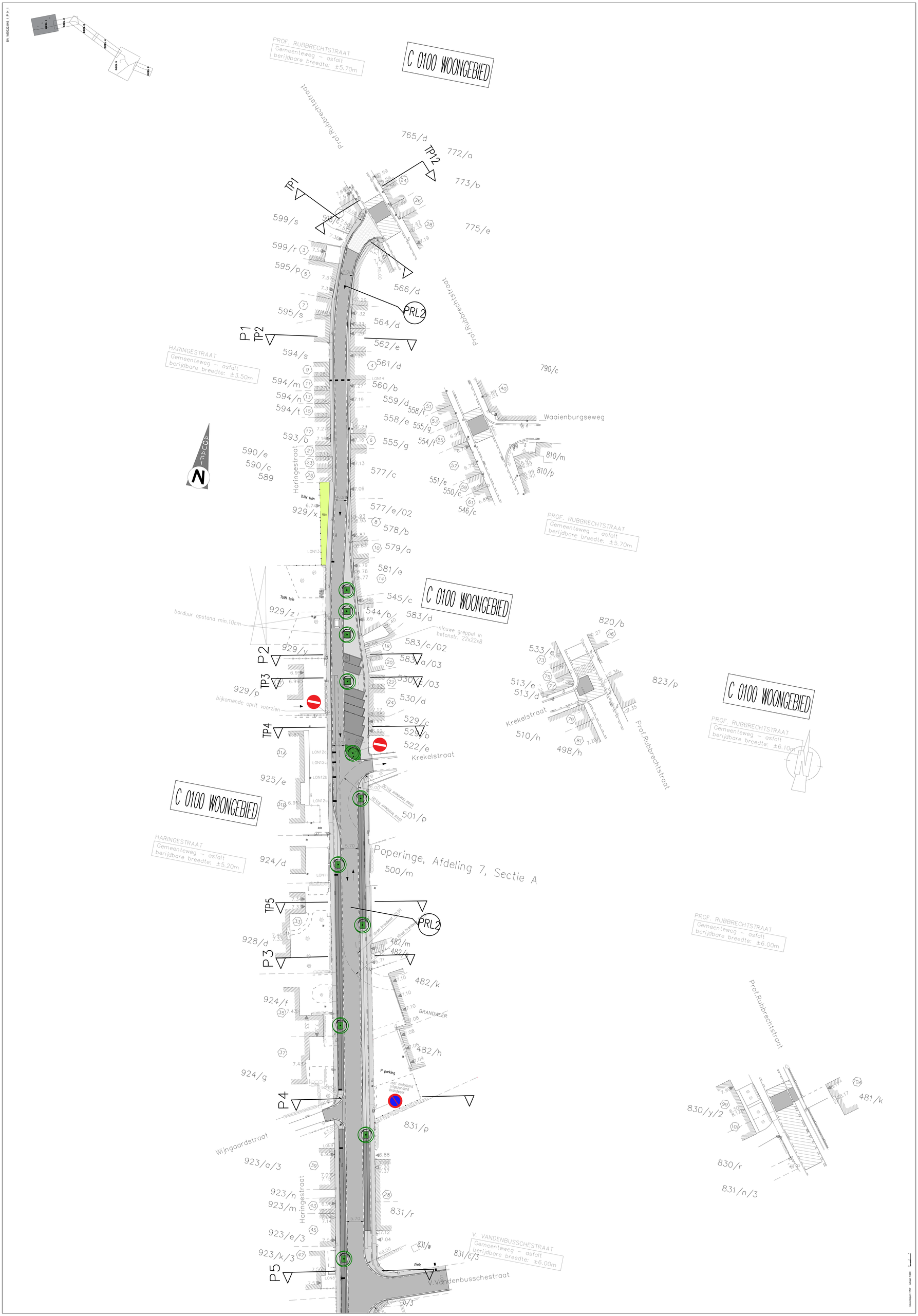

PROF. RUBBRECHTSTRAAT
Gemeenteweg – asfalt
berijdbare breedte: ±5.70m
C 0100 WOONGEBIED
Prof.Rubbrechtstraat
765/d
772/a
773/b
775/e
TP12
TP1
599/s
599/r
595/p
595/s
566/d
564/d
562/e
561/d
560/b
559/d
558/e
555/g
577/c
577/e/02
578/b
579/a
581/e
545/c
544/b
583/d
583/c/02
583/a/03
530/c/03
530/d
529/c
529/b
522/e
501/p
500/m
PRL2
P1
TP2
HARINGESTRAAT
Gemeenteweg – asfalt
berijdbare breedte: ±3.50m
594/s
594/m
594/n
594/t
593/b
590/e
590/c
589
Haringestraat
929/x
929/z
929/y
929/p
TP3
TP4
TP5
P2
P3
P4
P5
borduur opstand min.10cm
bijkomende oprit voorzien
nieuwe greppel in betonstr. 22x22x8
Krekelstraat
925/e
924/d
924/f
924/g
928/d
482/m
482/k
482/h
BRANDWEER
831/p
831/r
831/w
831/c/3
Wijngaardstraat
923/a/3
923/n
923/m
923/e/3
923/k/3
Poperinge, Afdeling 7, Sectie A
V. VANDENBUSSCHESTRAAT
Gemeenteweg – asfalt
berijdbare breedte: ±6.00m
V.Vandenbusschestraat
790/c
Waaienburgseweg
810/m
810/p
551/e
550/c
546/c
PROF. RUBBRECHTSTRAAT
Gemeenteweg – asfalt
berijdbare breedte: ±5.70m
820/b
533/e
513/e
513/d
823/p
510/h
498/h
Krekelstraat
Prof.Rubbrechtstraat
C 0100 WOONGEBIED
PROF. RUBBRECHTSTRAAT
Gemeenteweg – asfalt
berijdbare breedte: ±6.10m
C 0100 WOONGEBIED
HARINGESTRAAT
Gemeenteweg – asfalt
berijdbare breedte: ±5.20m
PROF. RUBBRECHTSTRAAT
Gemeenteweg – asfalt
berijdbare breedte: ±6.00m
Prof.Rubbrechtstraat
830/y/2
481/k
830/r
831/n/3

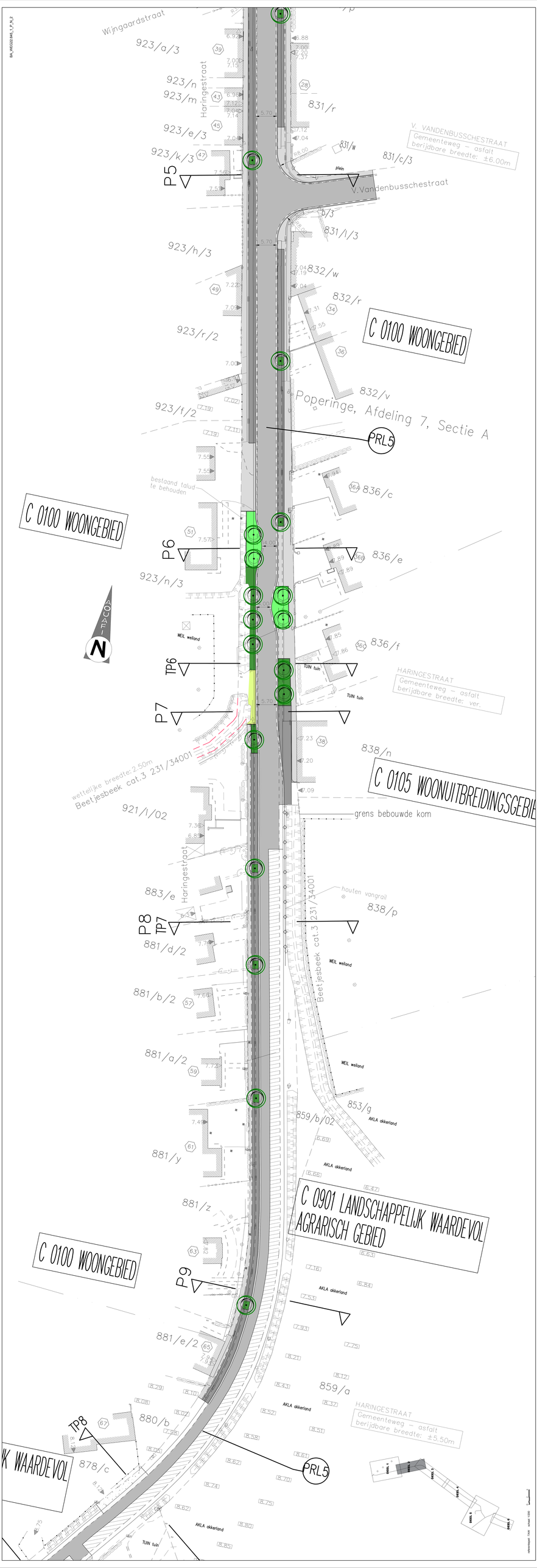

Wijngaardstraat
923/a/3
923/n
923/m
Haringestraat
923/e/3
923/k/3
P5
831/r
V. VANDENBUSSCHESTRAAT
Gemeenteweg – asfalt
berijdbare breedte: ±6.00m
831/w
831/c/3
plein
V.Vandenbusschestraat
831/l/3
923/h/3
832/w
832/r
C 0100 WOONGEBIED
923/r/2
832/v
Poperinge, Afdeling 7, Sectie A
923/f/2
PRL5
bestaand talud te behouden
836/c
C 0100 WOONGEBIED
P6
836/e
923/n/3
AQUAFIN
WEIL weiland
836/f
TP6
TUIN tuin
HARINGESTRAAT
Gemeenteweg – asfalt
berijdbare breedte: ver.
P7
838/n
wettelijke breedte: 2.50m
Beetjesbeek cat.3 231/34001
C 0105 WOONUITBREIDINGSGEBIE
921/l/02
grens bebouwde kom
Haringestraat
883/e
houten vangrail
838/p
P8
TP7
881/d/2
Beetjesbeek cat.3 231/34001
WEIL weiland
881/b/2
881/a/2
WEIL weiland
853/g
859/b/02
AKLA akkerland
881/y
AKLA akkerland
881/z
C 0901 LANDSCHAPPELIJK WAARDEVOL
AGRARISCH GEBIED
C 0100 WOONGEBIED
P9
AKLA akkerland
881/e/2
859/a
AKLA akkerland
HARINGESTRAAT
Gemeenteweg – asfalt
berijdbare breedte: ±5.50m
TP8
880/b
K WAARDEVOL
878/c
PRL5
AKLA akkerland
TUIN tuin

BA_WEG_22.845#EGENS_1_P_N_3

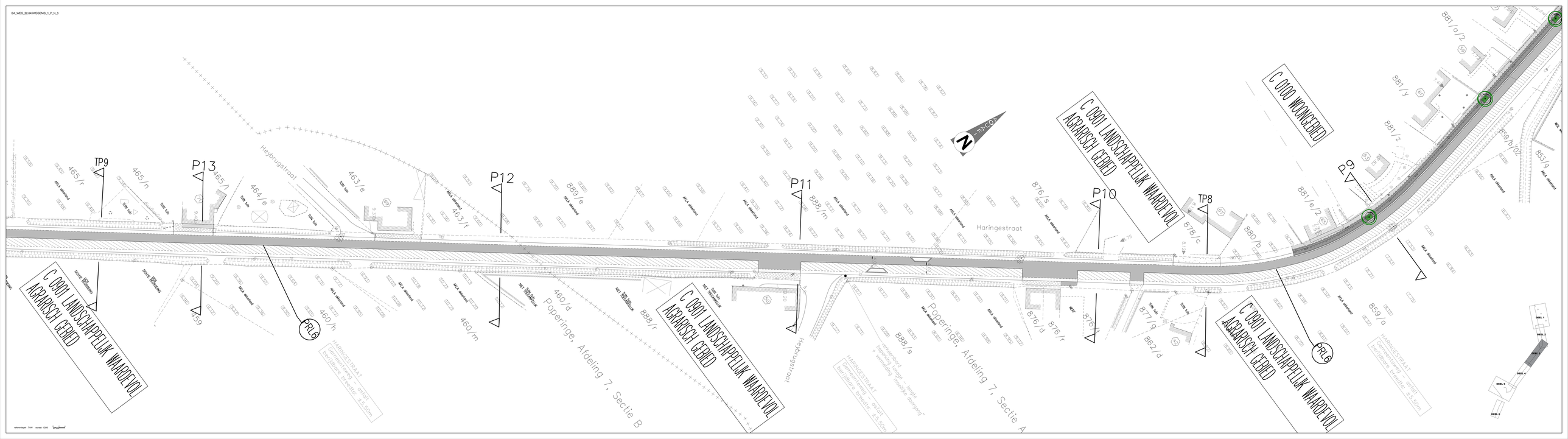
TP9
P13
P12
P11
P10
TP8
P9
PR16
PR16
465/r
465/n
465/l
464/e
463/e
463/f
889/e
888/m
876/s
878/c
880/b
881/e/2
881/z
881/y
881/o/2
859/b/02
853/g
859/a
862/d
877/g
876/r
876/d
876/n
888/s
888/r
460/m
460/h
460/d
459
C 0301 LANDSCHAPPELIJK WAARDEVOL AGRARISCH GEBIED
C 0301 LANDSCHAPPELIJK WAARDEVOL AGRARISCH GEBIED
C 0301 LANDSCHAPPELIJK WAARDEVOL AGRARISCH GEBIED
C 0301 LANDSCHAPPELIJK WAARDEVOL AGRARISCH GEBIED
C 0100 WOONGEBIED
Heyberugstraat
Haringestraat
Heyberugstraat
Poperinge, Afdeling 7, Sectie B
Poperinge, Afdeling 7, Sectie A
HARINGESTRAAT
aanwezigheid → asfalt
aanwezigheid → asfalt
aanwezigheid → asfalt
verharding + bermen + greppels: ±15.50m
verharding + bermen + greppels: ±15.50m
verharding + bermen + greppels: ±15.50m
verwijderen + vervangen door nieuwe bekleding
verwijderen + vervangen door nieuwe bekleding
verwijderen + vervangen door nieuwe bekleding

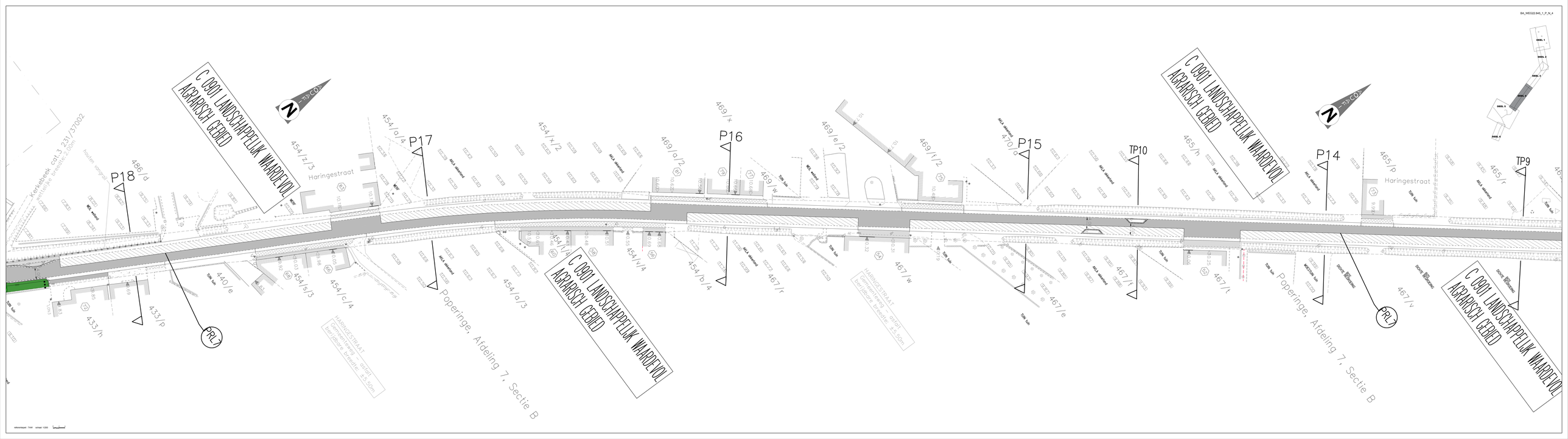

BA_WEG22.845_1_P_N_4
C 0901 LANDSCHAPPELIJK WAARDEVOL
AGRARISCH GEBIED
P18
P17
P16
P15
TP10
P14
TP9
Haringestraat
Kerkebeek cat.3 231/37002
Popering, Afdeling 7, Sectie B
HARINGESTRAAT
Gemeenteweg - asfalt
berijdbare breedte: ±5.50m
PRL1
PRL2

BA_WEG22.845_1_P_N_5

C 0901 LANDSCHAPPELIJK WAARDEVOL AGRARISCH GEBIED

C 0103 WOONGEBIED MET LANDELIJK KARAKTER EN CULTUREEL, HISTORISCHE EN/OF ESTHETISCHE WAARDE

C 0103 WOONGEBIED MET LANDELIJK KARAKTER EN CULTUREEL, HISTORISCHE EN/OF ESTHETISCHE WAARDE

C 0901 LANDSCHAPPELIJK WAARDEVOL AGRARISCH GEBIED

C 0103 WOONGEBIED MET LANDELIJK KARAKTER EN CULTUREEL, HISTORISCHE EN/OF ESTHETISCHE WAARDE

C 0103 WOONGEBIED MET LANDELIJK KARAKTER EN CULTUREEL, HISTORISCHE EN/OF ESTHETISCHE WAARDE

HOOGSTRAAT
HARINGEPLEIN
MOENAARDESTRAAT
NACHTEGAALSTRAAT
KERKEBEEK
TP11
TP12
TP13
TP14
TP15
TP16
TP17
TP18
TP19
P19
P20
P21
P22
P23
PRL9
PRL10
PRL11
PRL12

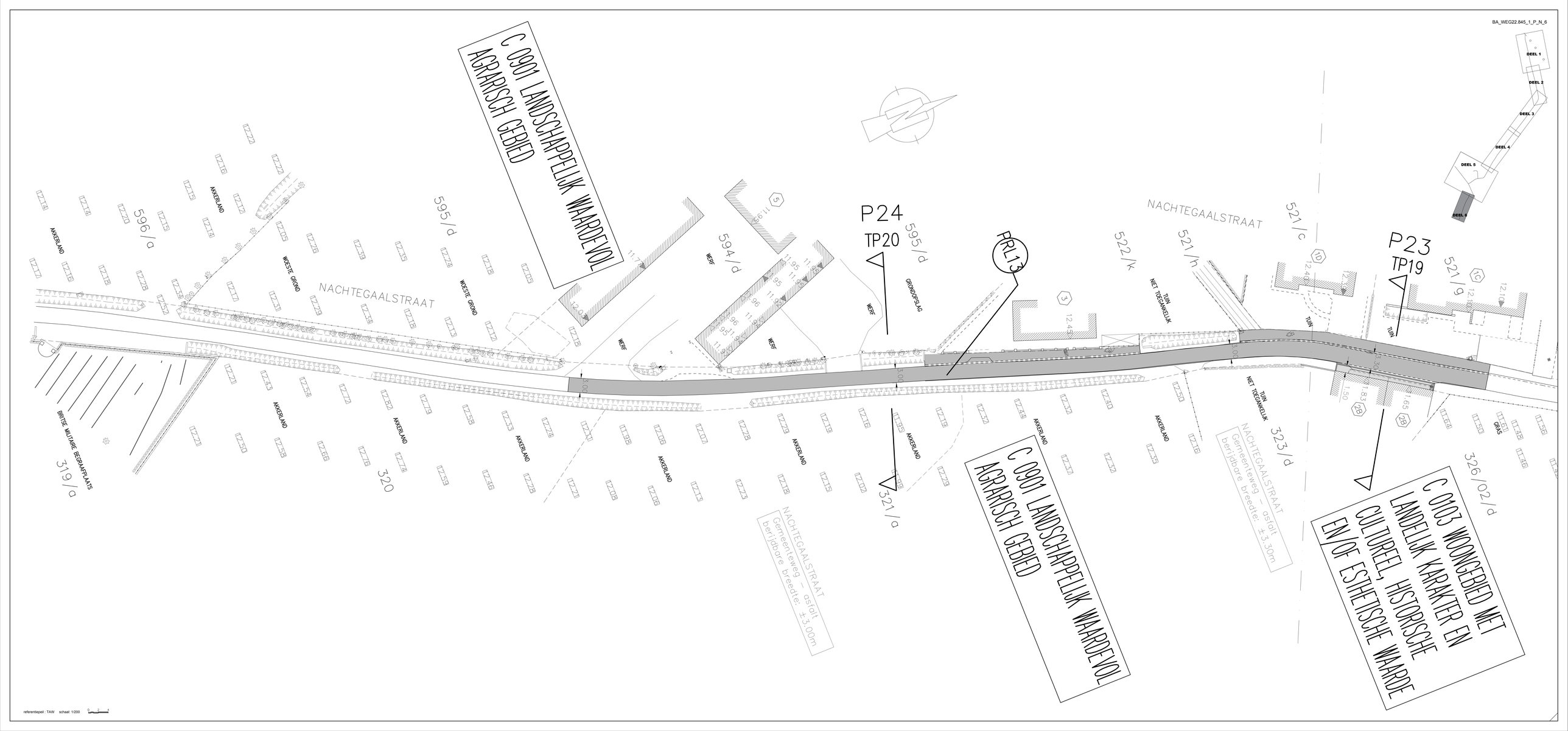


referentiepeil : TAW schaal: 1/200

BA_WEG22.845_1_PRD_N_1_P1

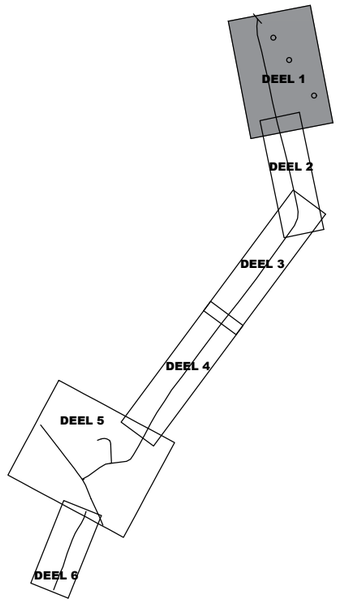


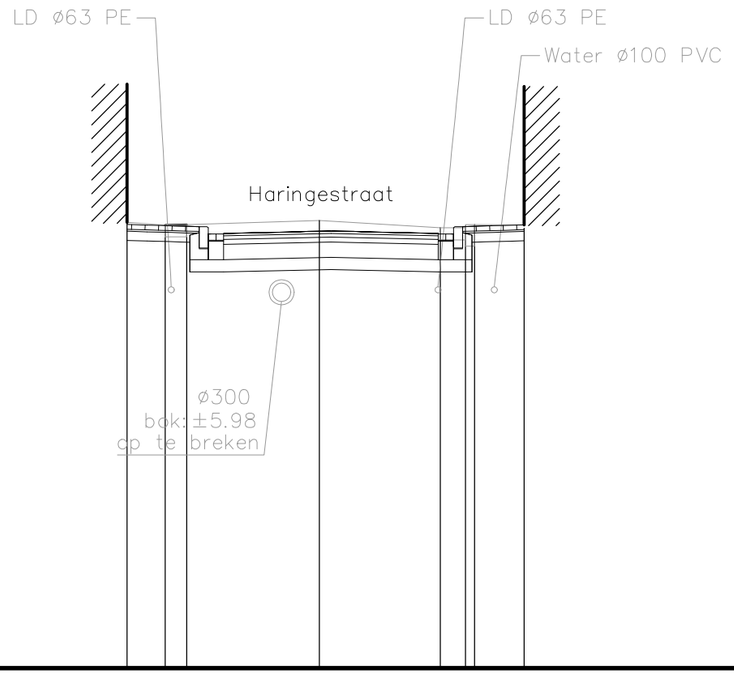


# P1

## Vergelijkingsvlak
## 0,00 m T.A.W.

| | | |

BA_WEG22.845_1_PRD_N_1_P2

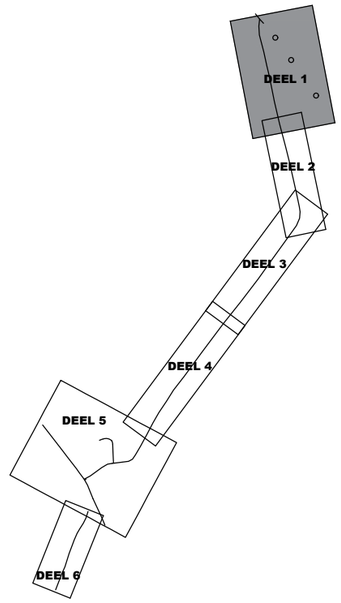


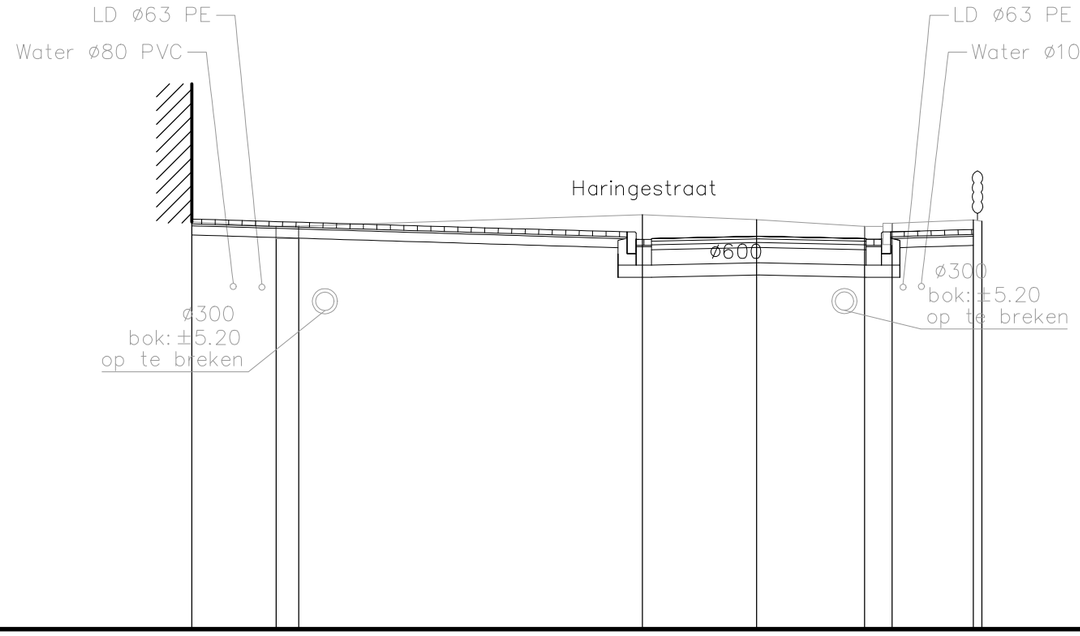


# P2

## Vergelijkingsvlak
## 0,00 m T.A.W.

| | | |

BA_WEG22.845_1_PRD_N_1_P3

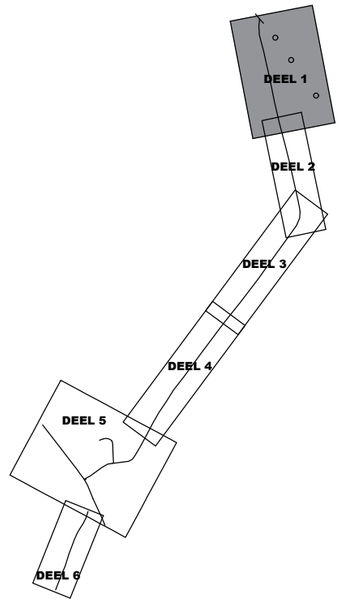


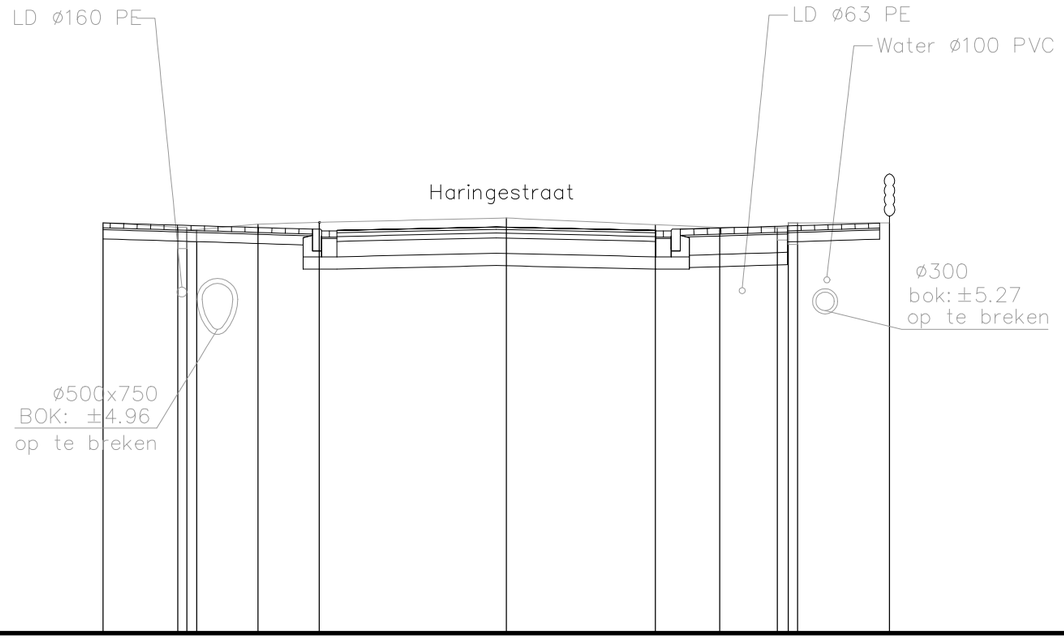


# P3

## Vergelijkingsvlak
## 0,00 m T.A.W.

| | | |

BA_WEG22.845_1_PRD_N_1_P4

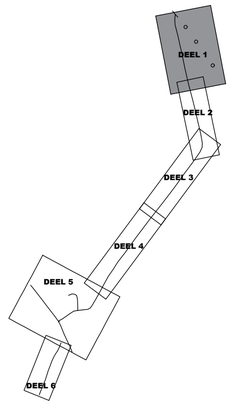


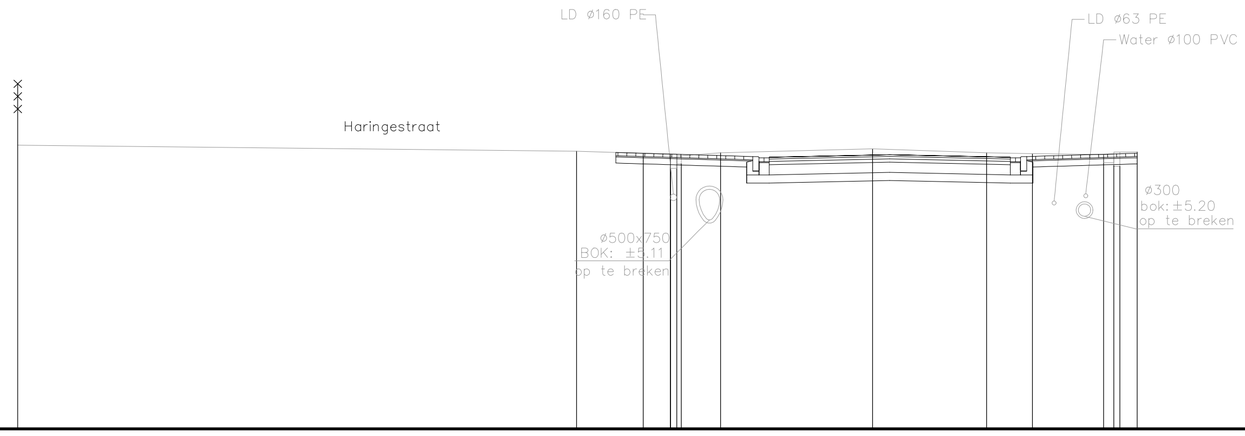


# P4

## Vergelijkingsvlak 0,00 m T.A.W.

| | | |

BA_WEG22.845_1_PRD_N_1_P5

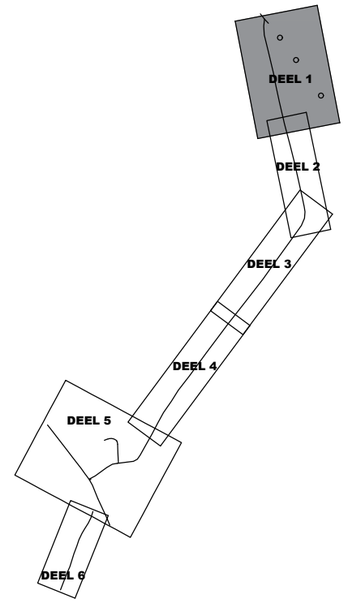


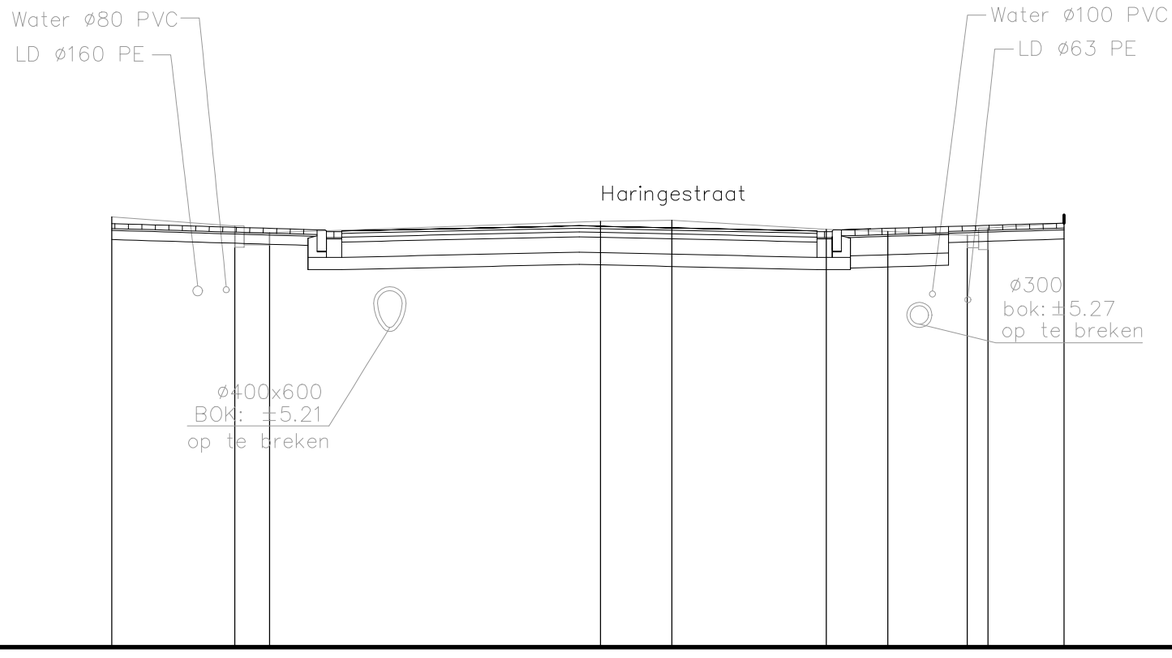


# P5

## Vergelijkingsvlak
## 0,00 m T.A.W.

| | | |

# TYPEDWARSPROFIEL 1 HARINGESTRAAT

BA_WEG22.845_1_PRD_N_1_TP1

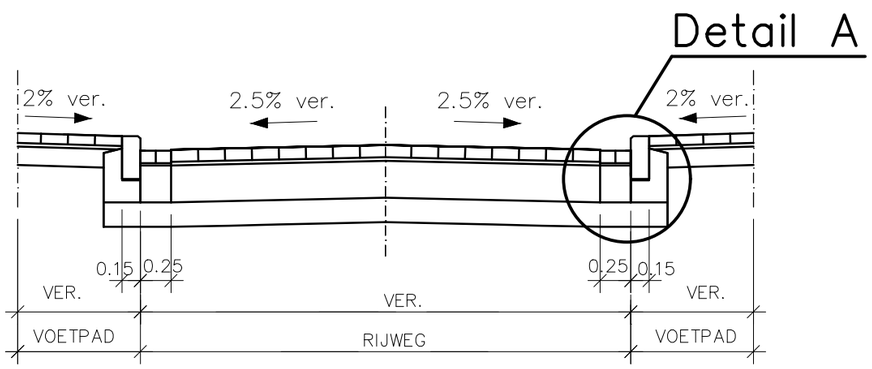


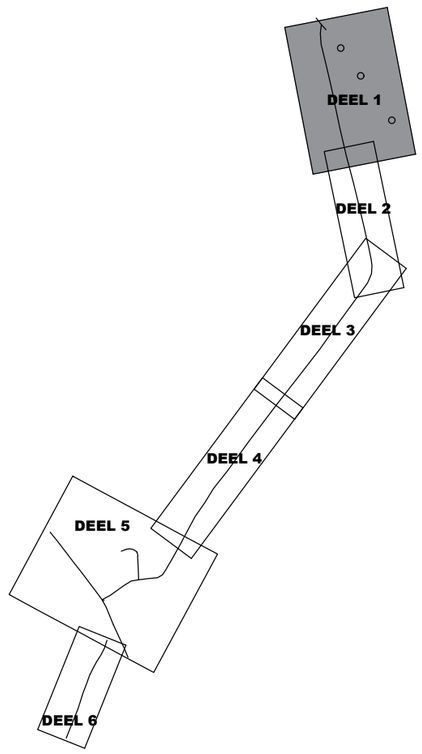


BETONSTRAATSTENEN 22x11x10
OP EEN MORTELBED DIKTE 2cm
FUNDERING VAN SCHRAAL BETON DIKTE 30cm

BORDUUR TYPE IA
OP EEN DOORLOPEND MORTELBED
FUNDERING VAN SCHRAAL BETON DIKTE 18cm

BETONSTRAATSTENEN 22x11x10 GRIJS
OP EEN ZANDCEMENTBED DIKTE 3cm
FUNDERING VAN DRAINEREND SCHRAAL BETON DIKTE 30cm

BETONSTRAATSTENEN 22x22x8
OP EEN ZANDCEMENTBED DIKTE 3cm
FUNDERING VAN ZANDCEMENT DIKTE 15cm
(schraal beton voor opritten)

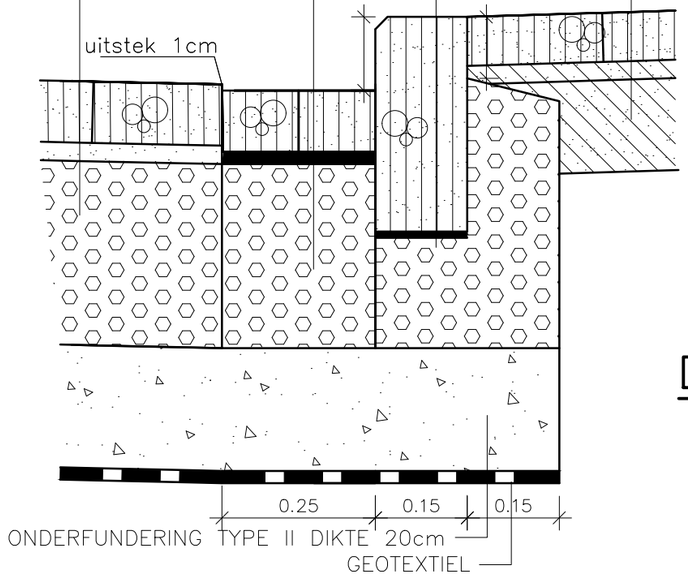


## Detail A

## NOTA

BIJ HET UITZETTEN VAN DE WERKEN VOLGENS ART. 79 VAN DE ADM. VOORSCHRIFTEN IS DE AANNEMER STEEDS GEHOUDEN HET LENGTE– EN DWARSPROFIEL VAN DE WERKEN IN– ZONDER HET UITSTEK VAN DE TROTTOIRBANDEN EN DWARSHELLINGEN AAN TE PASSEN AAN DE PLAATSELIJKE TOESTAND

schaal: 1/50–1/10

# TYPEDWARSPROFIEL 12 Prof.Rubbrechtstraat

BA_WEG22.845_1_PRD_N_1_TP12

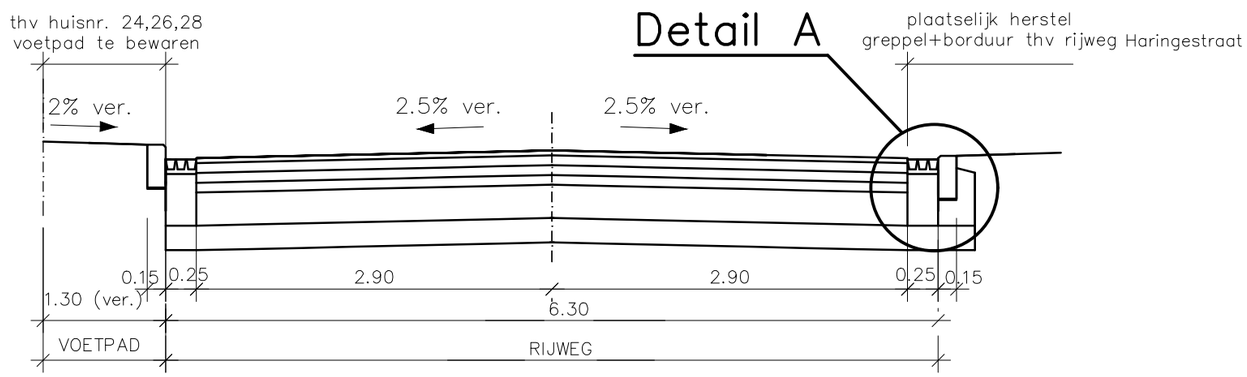


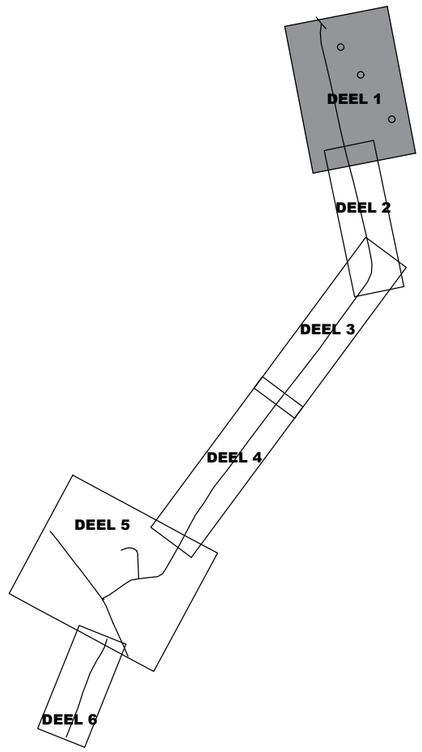


MOZAIEKKEIEN
–HERBRUIKKEIEN OP EEN ZANDCEMENTBED DIKTE 12cm (kassei+bed)
–FUNDERING VAN SCHRAAL BETON DIKTE 42cm

KOOLWATERSTOFVERHARDING
–TOPLAAG TYPE APT–C DIKTE 4cm
–ONDERLAAG TYPE APO–A DIKTE 8cm
–ONDERLAAG TYPE APO–A DIKTE 8cm
STEENSLAGFUNDERING:
–BOVENLAAG DIKTE 8cm type IIA
–ONDERLAAG DIKTE 27cm type I

BORDUUR TYPE IA
OP EEN DOORLOPEND MORTELBED
FUNDERING VAN SCHRAAL BETON DIKTE 21cm

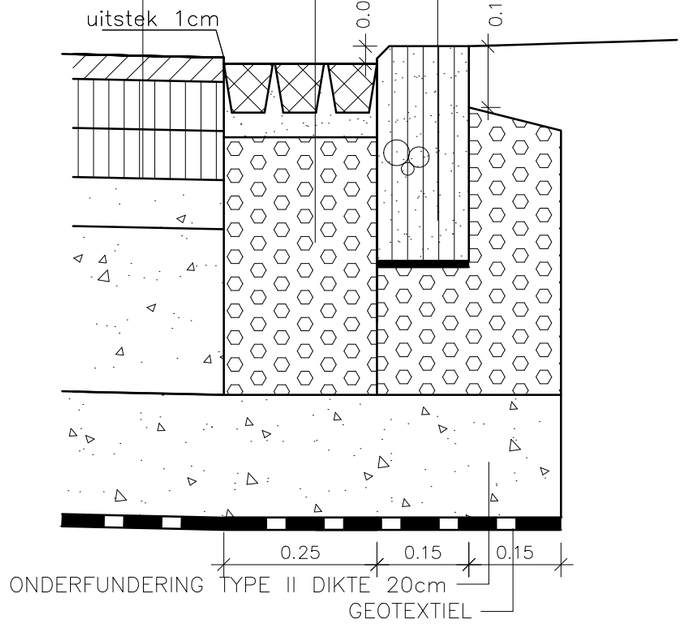


## Detail A

## NOTA

BIJ HET UITZETTEN VAN DE WERKEN VOLGENS ART. 79 VAN DE ADM. VOORSCHRIFTEN IS DE AANNEMER STEEDS GEHOUDEN HET LENGTE– EN DWARSPROFIEL VAN DE WERKEN IN–ZONDER HET UITSTEK VAN DE TROTTOIRBANDEN EN DWARSHELLINGEN AAN TE PASSEN AAN DE PLAATSELIJKE TOESTAND

schaal: 1/50–1/10

# TYPEDWARSPROFIEL 2 HARINGESTRAAT

BA_WEG22.845_1_PRD_N_1_TP2

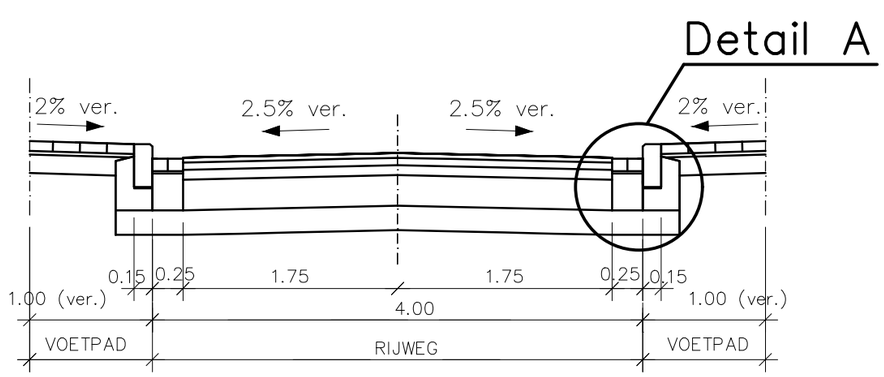


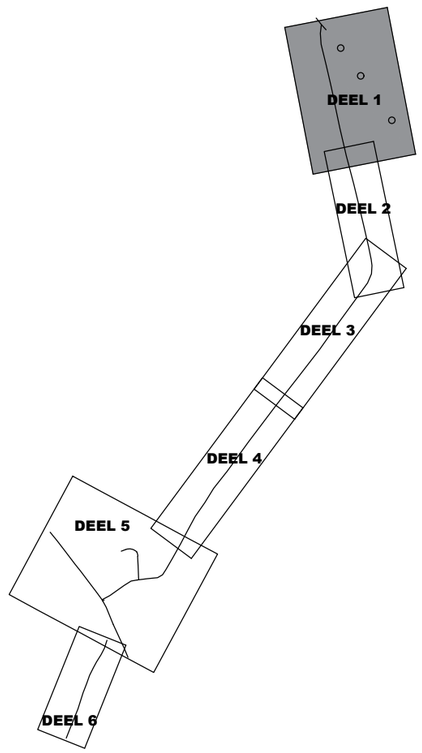


BETONSTRAATSTENEN 22x11x10
OP EEN MORTELBED DIKTE 2cm
FUNDERING VAN SCHRAAL BETON DIKTE 30cm

BORDUUR TYPE IA
OP EEN DOORLOPEND MORTELBED
FUNDERING VAN SCHRAAL BETON DIKTE 18cm

KOOLWATERSTOFVERHARDING
–TOPLAAG TYPE APT–C DIKTE 4cm
–ONDERLAAG TYPE APO–A DIKTE 6cm

STEENSLAGFUNDERING:
–BOVENLAAG DIKTE 8cm type IIA
–ONDERLAAG DIKTE 25cm type I

BETONSTRAATSTENEN 22x22x8
OP EEN ZANDCEMENTBED DIKTE 3cm
FUNDERING VAN ZANDCEMENT DIKTE 15cm
(schraal beton voor opritten)

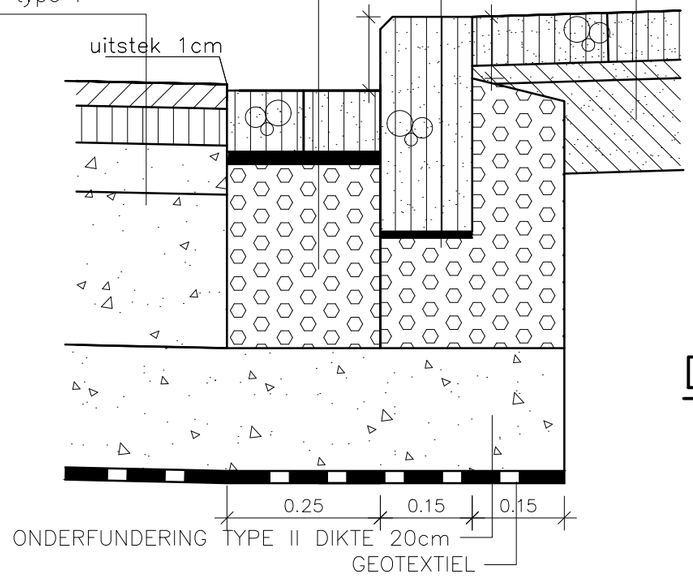


## Detail A

## NOTA

BIJ HET UITZETTEN VAN DE WERKEN VOLGENS ART. 79 VAN DE ADM. VOORSCHRIFTEN IS DE AANNEMER STEEDS GEHOUDEN HET LENGTE– EN DWARSPROFIEL VAN DE WERKEN IN– ZONDER HET UITSTEK VAN DE TROTTOIRBANDEN EN DWARSHELLINGEN AAN TE PASSEN AAN DE PLAATSELIJKE TOESTAND

schaal: 1/50–1/10

# TYPEDWARSPROFIEL 3 HARINGESTRAAT

BA_WEG22.845_1_PRD_N_1_TP3

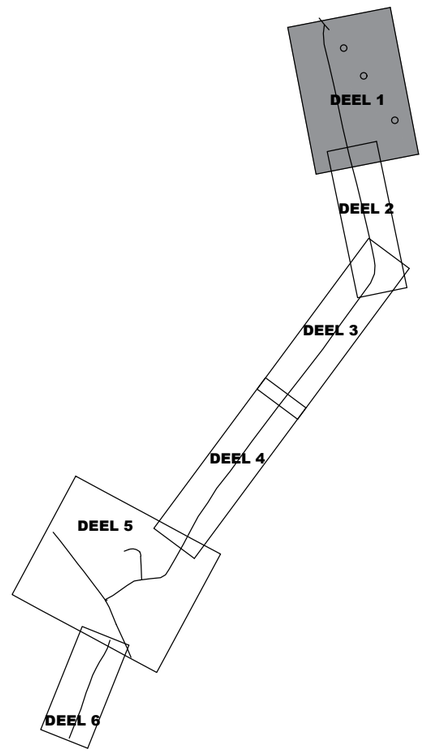


BETONSTRAATSTENEN 22x22x8
OP EEN MORTELBED DIKTE 2cm
FUNDERING VAN SCHRAAL BETON DIKTE 15cm

BORDUUR TYPE ID1
OP EEN DOORLOPEND MORTELBED
FUNDERING VAN SCHRAAL BETON DIKTE 15cm

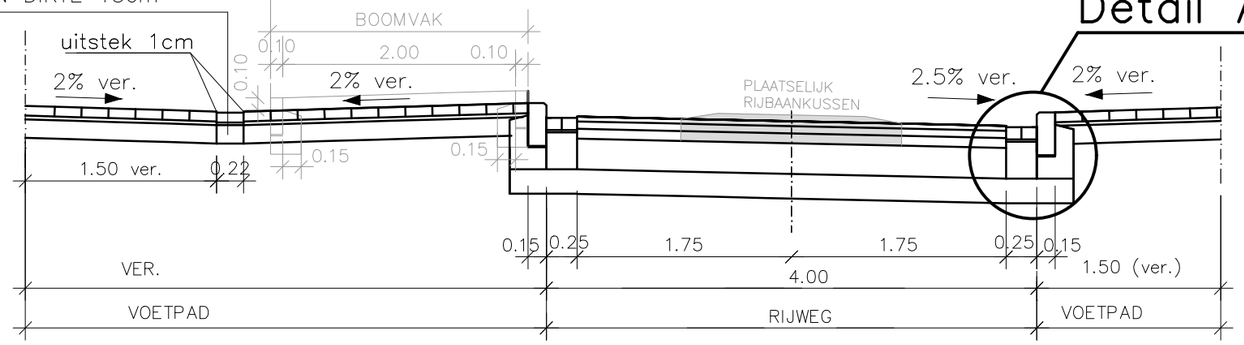


BETONSTRAATSTENEN 22x11x10
OP EEN MORTELBED DIKTE 2cm
FUNDERING VAN SCHRAAL BETON DIKTE 30cm

KOOLWATERSTOFVERHARDING
–TOPLAAG TYPE APT–C DIKTE 4cm
–ONDERLAAG TYPE APO–A DIKTE 6cm

STEENSLAGFUNDERING:
–BOVENLAAG DIKTE 8cm type IIA
–ONDERLAAG DIKTE 25cm type I

BORDUUR TYPE IA
OP EEN DOORLOPEND MORTELBED
FUNDERING VAN SCHRAAL BETON DIKTE 18cm

BETONSTRAATSTENEN 22x22x8
OP EEN ZANDCEMENTBED DIKTE 3cm
FUNDERING VAN ZANDCEMENT DIKTE 15cm
(schraal beton voor opritten)

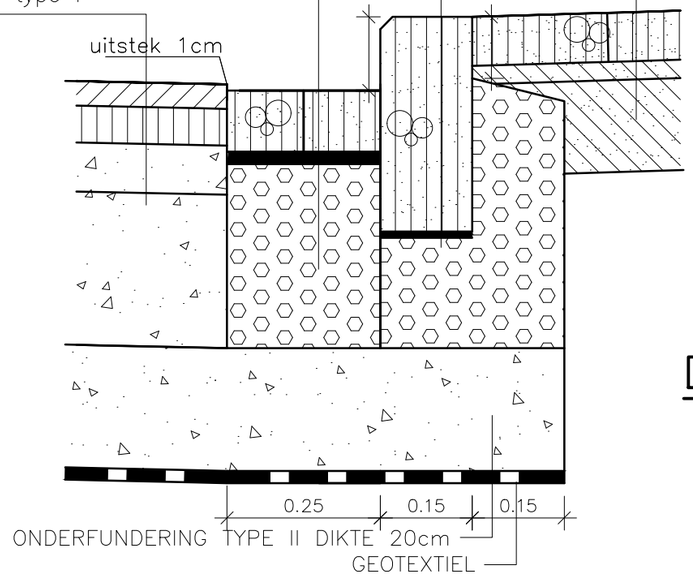


Detail A

## NOTA

BIJ HET UITZETTEN VAN DE WERKEN VOLGENS ART. 79 VAN DE ADM. VOORSCHRIFTEN IS DE AANNEMER STEEDS GEHOUDEN HET LENGTE– EN DWARSPROFIEL VAN DE WERKEN IN– ZONDER HET UITSTEK VAN DE TROTTOIRBANDEN EN DWARSHELLINGEN AAN TE PASSEN AAN DE PLAATSELIJKE TOESTAND

schaal: 1/50–1/10

# TYPEDWARSPROFIEL 4 HARINGESTRAAT

BA_WEG22.845_1_PRD_N_1_TP4

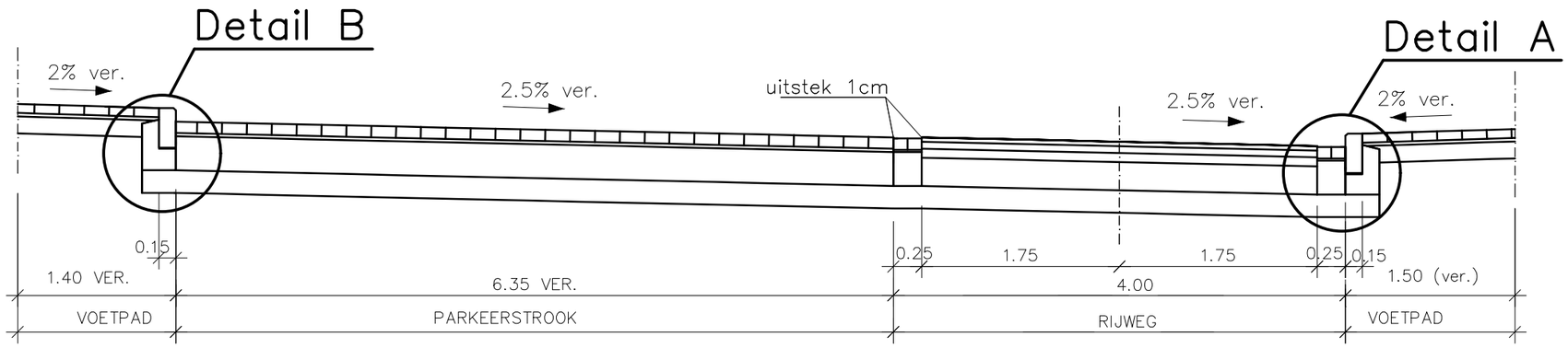


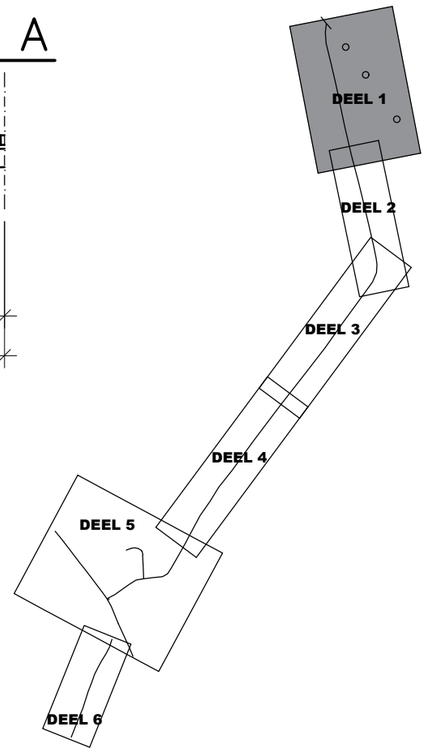


BETONSTRAATSTENEN 22x11x10
OP EEN MORTELBED DIKTE 2cm
FUNDERING VAN SCHRAAL BETON DIKTE 30cm

KOOLWATERSTOFVERHARDING
–TOPLAAG TYPE APT–C DIKTE 4cm
–ONDERLAAG TYPE APO–A DIKTE 6cm

–BOVENLAAG DIKTE 8cm type IIA
–ONDERLAAG DIKTE 25cm type I

BORDUUR TYPE IA
OP EEN DOORLOPEND MORTELBED
FUNDERING VAN SCHRAAL BETON DIKTE 18cm

BETONSTRAATSTENEN 22x22x8
OP EEN ZANDCEMENTBED DIKTE 3cm
FUNDERING VAN ZANDCEMENT DIKTE 15cm
(schraal beton voor opritten)

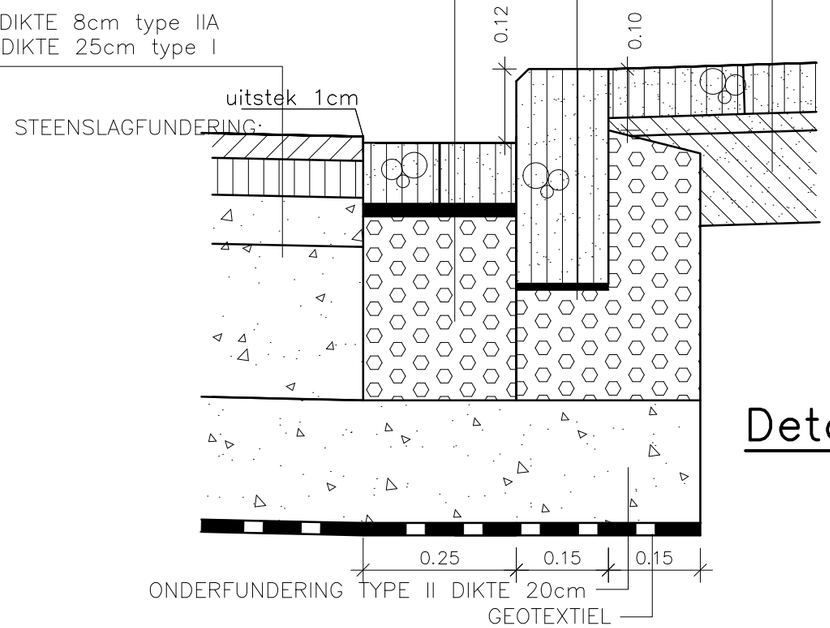


## Detail A

BORDUUR TYPE IA
OP EEN DOORLOPEND MORTELBED
FUNDERING VAN SCHRAAL BETON DIKTE 19cm

BETONSTRAATSTENEN 22x22x8
OP EEN ZANDCEMENTBED DIKTE 3cm
FUNDERING VAN ZANDCEMENT DIKTE 15cm
(schraal beton voor opritten)

BETONSTRAATSTENEN 22x11x10 ANTRACIET
RONDOM AFLIJNING MET WITTE BETONSTRAATSTEEN 22x11x10
OP EEN ZANDCEMENTBED DIKTE 3cm
FUNDERING VAN SCHRAAL BETON DIKTE 30cm

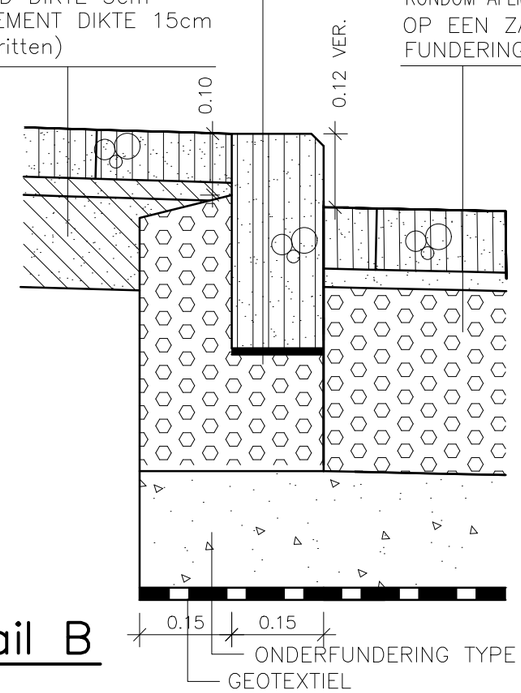


## Detail B

## NOTA

BIJ HET UITZETTEN VAN DE WERKEN VOLGENS ART. 79 VAN DE ADM. VOORSCHRIFTEN IS DE AANNEMER STEEDS GEHOUDEN HET LENGTE– EN DWARSPROFIEL VAN DE WERKEN IN– ZONDER HET UITSTEK VAN DE TROTTOIRBANDEN EN DWARSHELLINGEN AAN TE PASSEN AAN DE PLAATSELIJKE TOESTAND

schaal: 1/50–1/10

# TYPEDWARSPROFIEL 5 HARINGESTRAAT

BA_WEG22.845_1_PRD_N_1_TP5

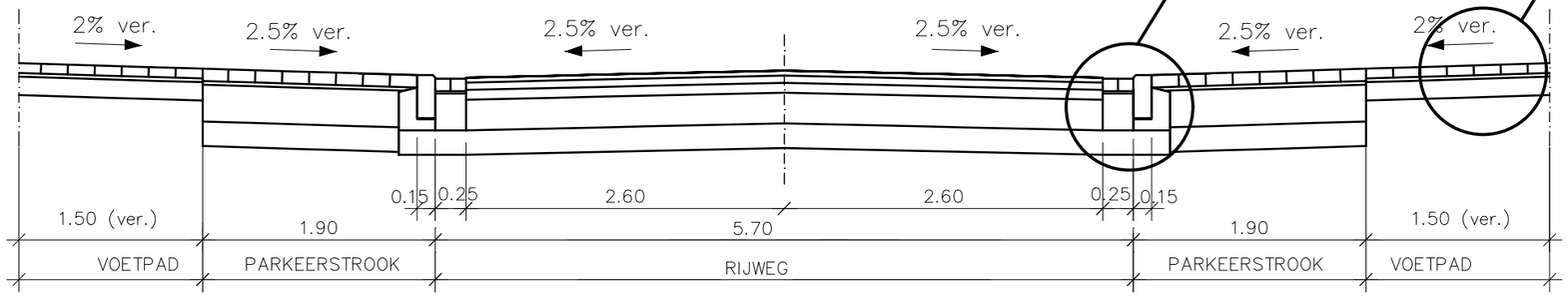


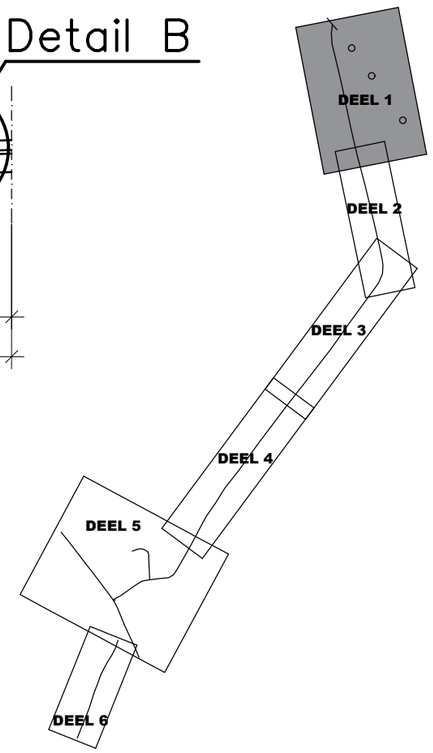


BORDUUR TYPE IA
OP EEN DOORLOPEND MORTELBED
FUNDERING VAN SCHRAAL BETON DIKTE 9cm

BETONSTRAATSTENEN 22x11x10
OP EEN MORTELBED DIKTE 2cm
FUNDERING VAN SCHRAAL BETON DIKTE 30cm

BETONSTRAATSTENEN 22x11x10 ANTRACIET
RONDOM AFLIJNING MET WITTE BETONSTRAATSTEEN 22x11x10
OP EEN ZANDCEMENTBED DIKTE 3cm
FUNDERING VAN SCHRAAL BETON DIKTE 30cm

KOOLWATERSTOFVERHARDING
–TOPLAAG TYPE APT–C DIKTE 4cm
–ONDERLAAG TYPE APO–A DIKTE 6cm

–BOVENLAAG DIKTE 8cm type IIA
–ONDERLAAG DIKTE 25cm type I

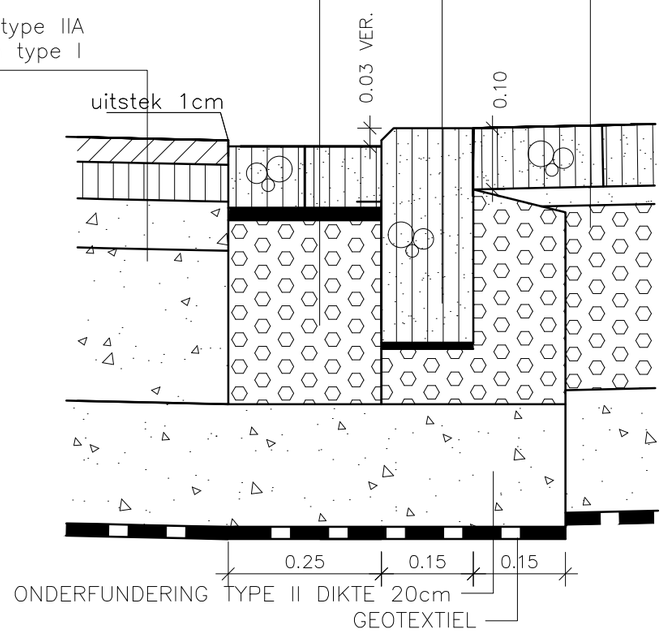


Detail A

BETONSTRAATSTENEN 22x22x8
OP EEN ZANDCEMENTBED DIKTE 3cm
FUNDERING VAN ZANDCEMENT DIKTE 15cm
(schraal beton voor opritten)

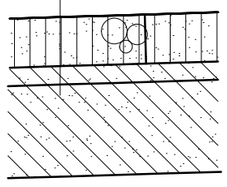

Detail B

## NOTA

BIJ HET UITZETTEN VAN DE WERKEN VOLGENS ART. 79 VAN DE ADM. VOORSCHRIFTEN IS DE AANNEMER STEEDS GEHOUDEN HET LENGTE– EN DWARSPROFIEL VAN DE WERKEN IN– ZONDER HET UITSTEK VAN DE TROTTOIRBANDEN EN DWARSHELLINGEN AAN TE PASSEN AAN DE PLAATSELIJKE TOESTAND

schaal: 1/50–1/10

BA_WEG22.845_1_PRD_N_2_P5

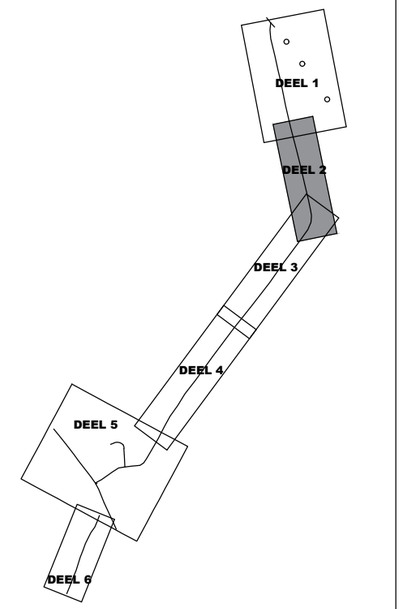


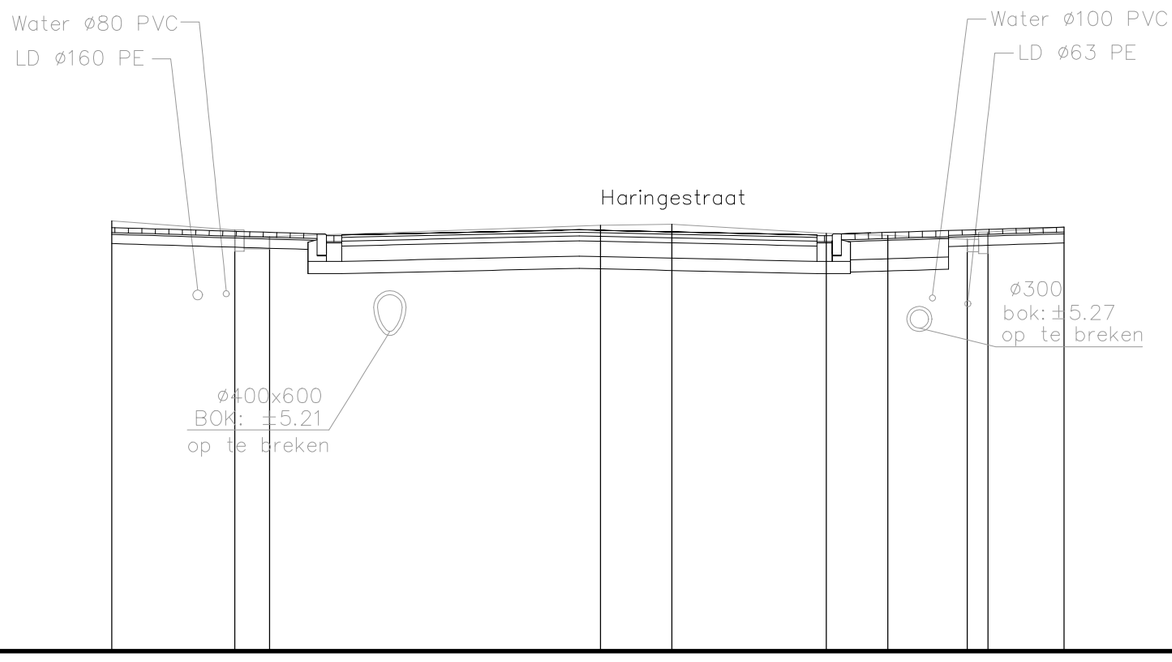


# P5

## Vergelijkingsvlak
## 0,00 m T.A.W.

| | | | | | | | | | | | | |
|---|---|---|---|---|---|---|---|---|---|---|---|---|
| Best. maaiveld | 7.02 | | 6.87 | 6.76 | | 6.94 | 6.96 | | 6.81 | 6.78 | 6.71 | 6.83 | 6.92 |
| Ontw. hoogte | | | | | | | | | | | | | |
| Tussenafstand | | 2.01 | 0.57 | 5.40 | | 1.16 | 2.52 | | 1.00 | 1.29 | 0.34 | 1.24 | |

schaal: 1/100

BA_WEG22.845_1_PRD_N_2_P6

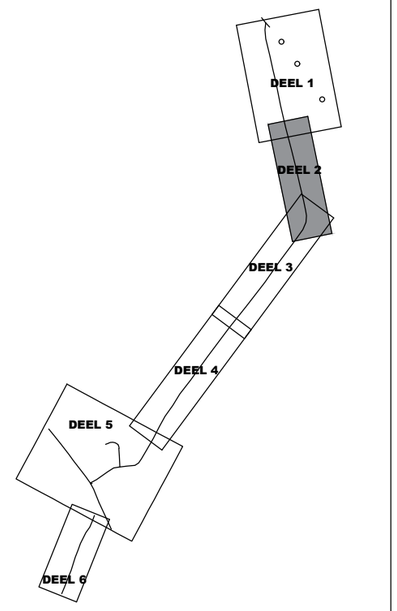


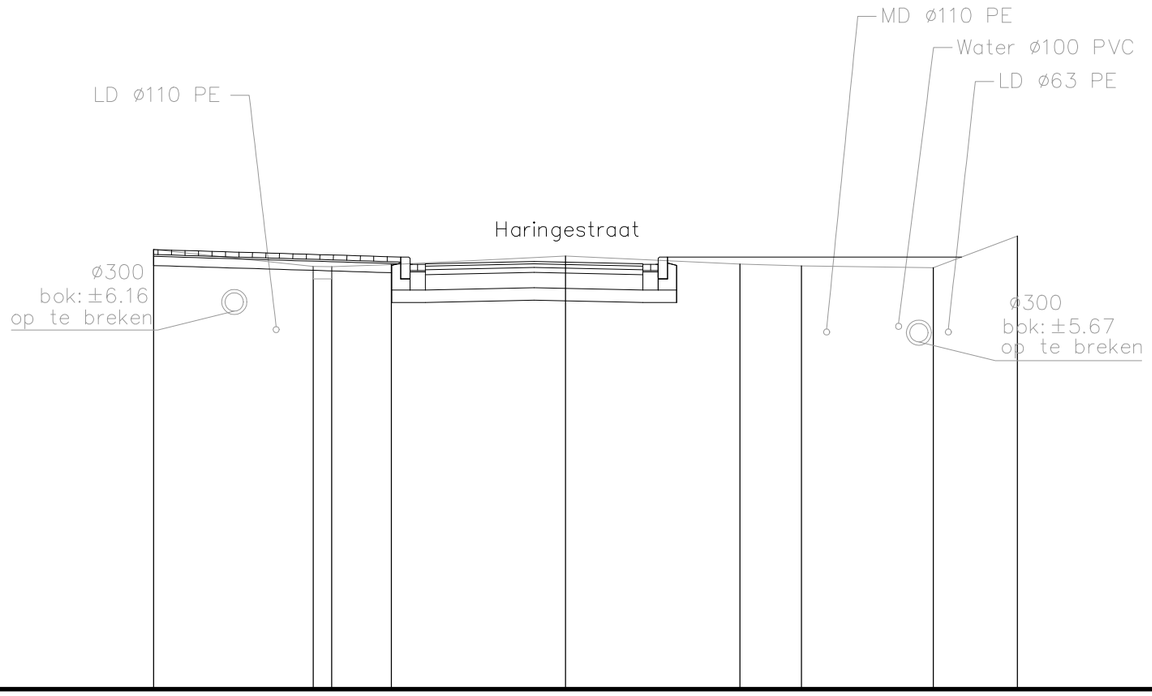


# P6

Vergelijkingsvlak
0,00 m T.A.W.

| | | | | | | | | | | |
|---|---|---|---|---|---|---|---|---|---|---|
| Best. maaiveld | 7.17 | | 6.89 | 6.89 | 6.92 | 7.06 | 6.93 | 6.90 | 6.87 | 7.39 |
| Ontw. hoogte | | | | | | | | | | |
| Tussenafstand | | 2.60 | 0.30 | 0.97 | 2.84 | 2.85 | 1.00 | 2.15 | 1.37 | |

schaal: 1/100

BA_WEG22.845_1_PRD_N_2_P7

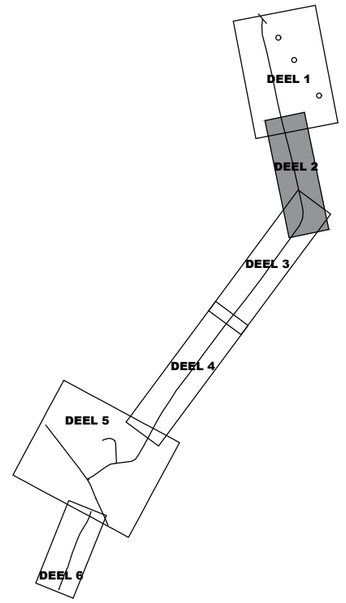


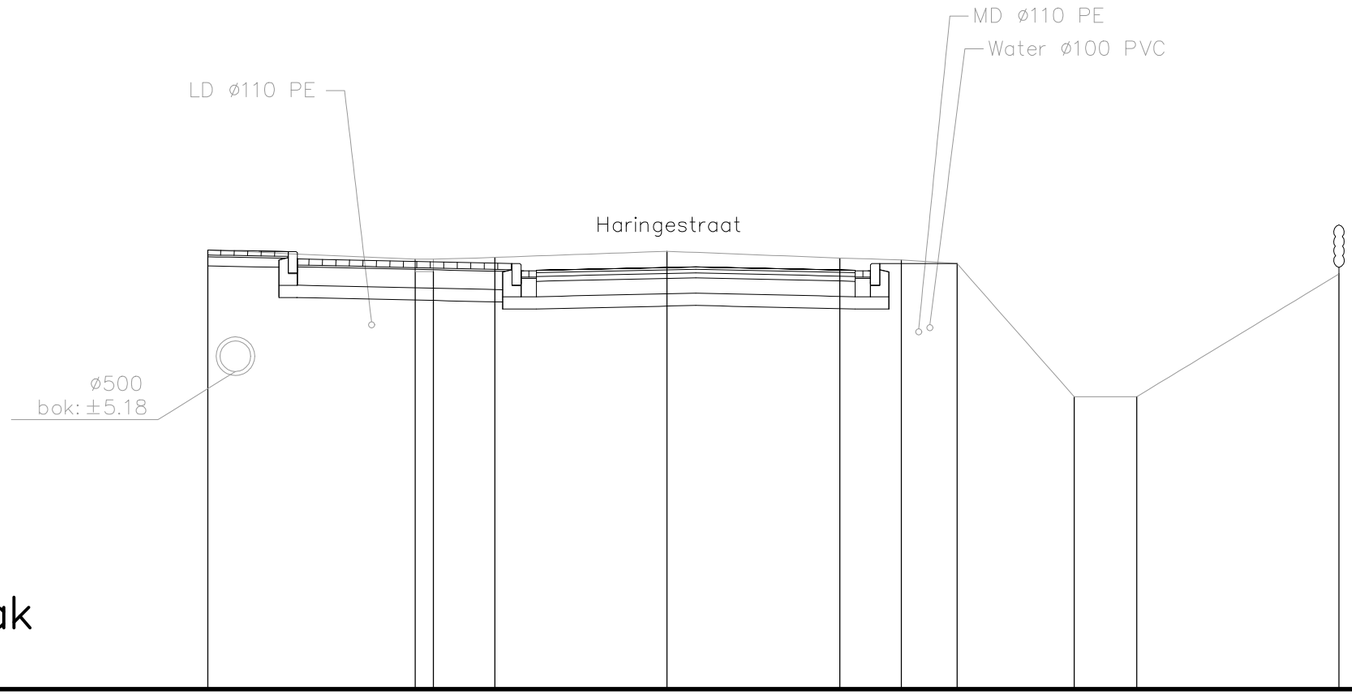


# P7

## Vergelijkingsvlak
## 0,00 m T.A.W.

| | | | | | | | | | | | | | | |
|---|---|---|---|---|---|---|---|---|---|---|---|---|---|---|
| Best. maaiveld | 7.16 | | 7.01 | 7.01 | 7.04 | 7.14 | | 7.03 | 7.00 | 6.94 | | 4.77 | 4.77 | 6.77 |
| Ontw. hoogte | | | | | | | | | | | | | | |
| Tussenafstand | | 3.38 | 0.30 | 1.00 | 2.81 | 2.82 | | 1.00 | 0.91 | 1.91 | | 1.02 | 3.30 | |

schaal: 1/100

BA_WEG22.845_1_PRD_N_2_P8

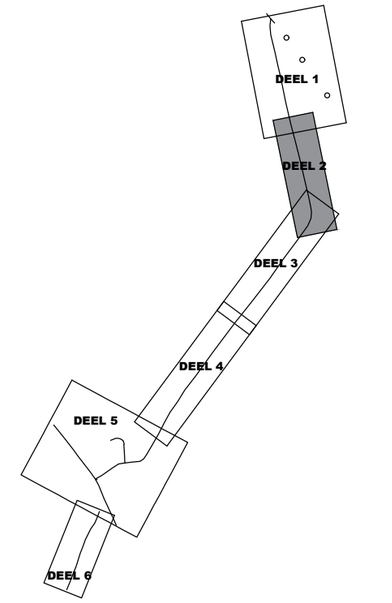


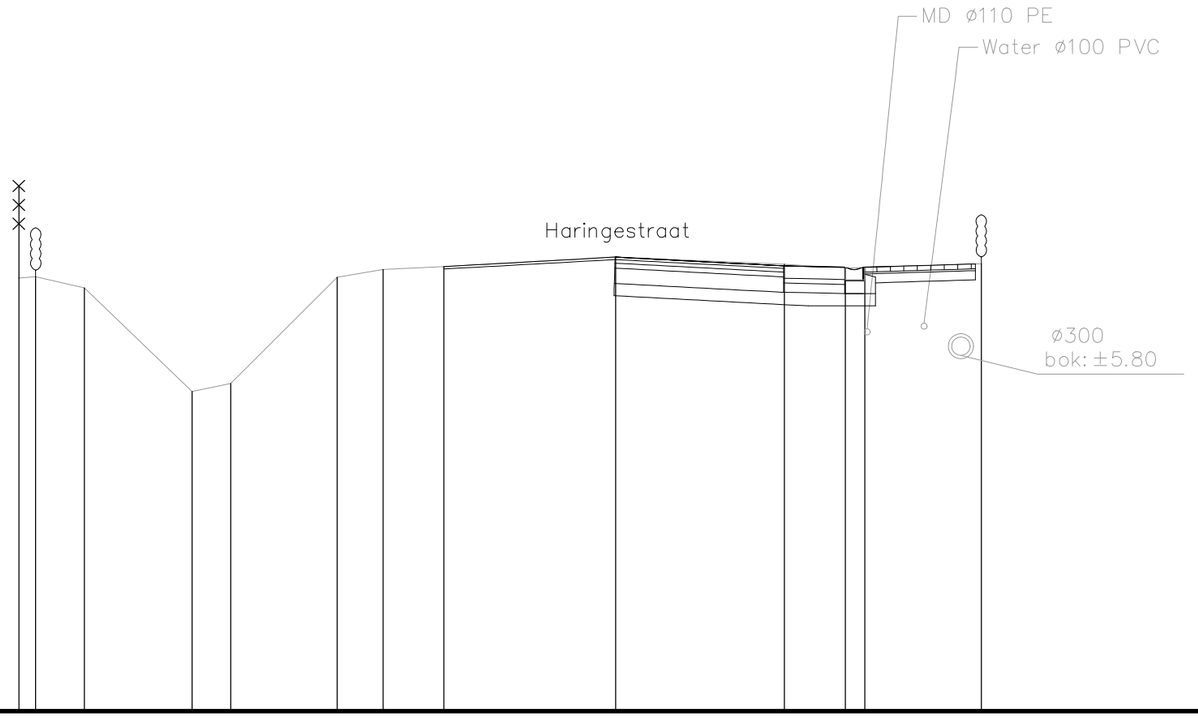


# P8

## Vergelijkingsvlak
## 0,00 m T.A.W.

| | | |

BA_WEG22.845_1_PRD_N_2_P9

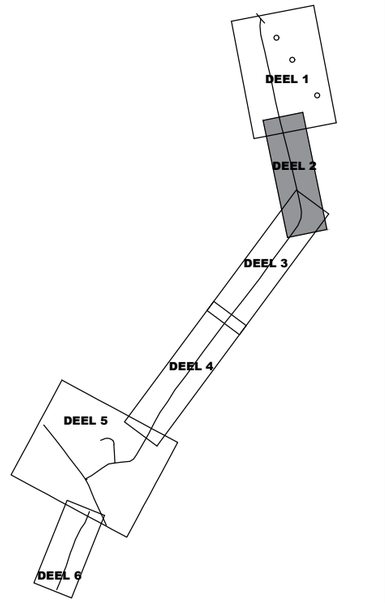


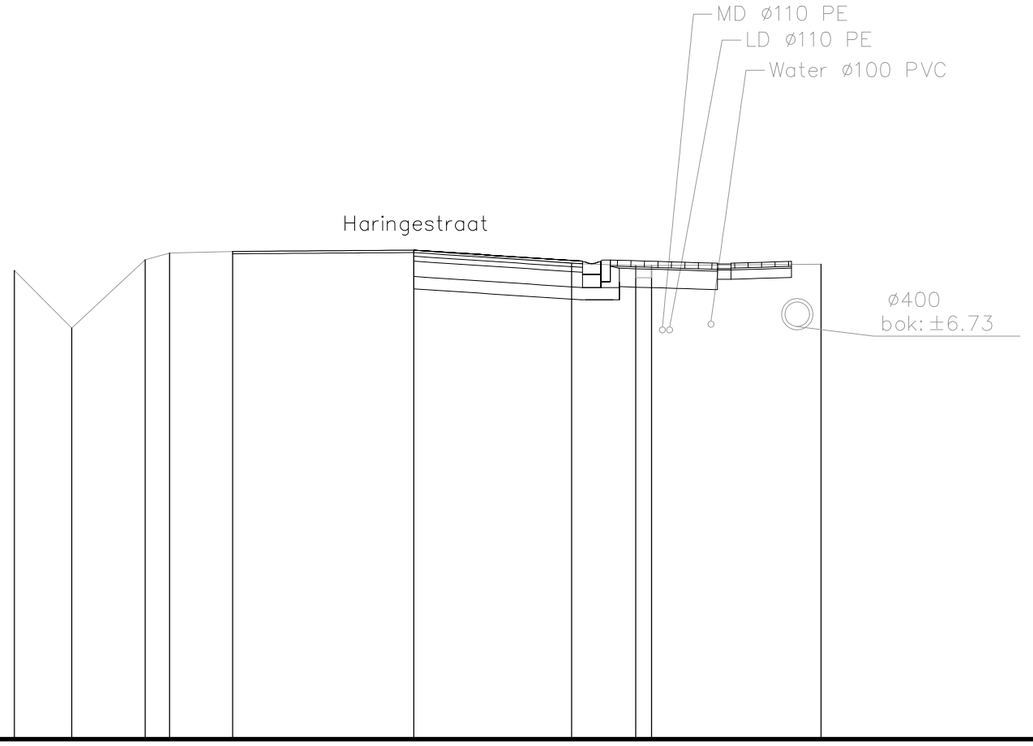


# P9

## Vergelijkingsvlak 0,00 m T.A.W.

| | | | | | | | | | | | | |
|---|---|---|---|---|---|---|---|---|---|---|---|---|
| Best. maaiveld | 7.64 | 6.70 | 7.82 | 7.93 | 7.95 | 7.97 | 7.76 | 7.72 | 7.72 | 7.74 | | |
| Ontw. hoogte | | | | | | | | | | | | |
| Tussenafstand | | 0.94 | 1.20 | 0.40 | 1.03 | 2.96 | 2.57 | 1.05 | 0.26 | 2.76 | | |

schaal: 1/100

# TYPEDWARSPROFIEL 6 HARINGESTRAAT

BA_WEG22.845_1_PRD_N_2_TP6

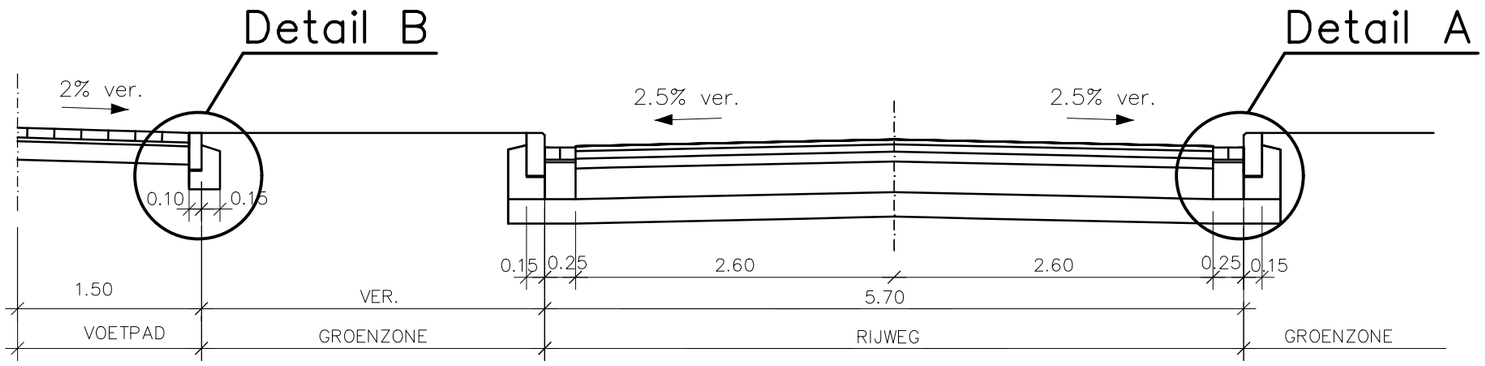


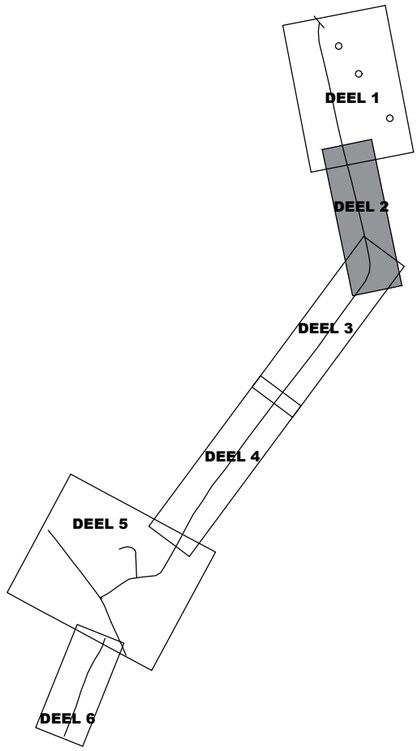


BORDUUR TYPE IA
OP EEN DOORLOPEND MORTELBED
FUNDERING VAN SCHRAAL BETON DIKTE 18cm

BETONSTRAATSTENEN 22x11x10
OP EEN MORTELBED DIKTE 2cm
FUNDERING VAN SCHRAAL BETON DIKTE 30cm

KOOLWATERSTOFVERHARDING
–TOPLAAG TYPE APT–C DIKTE 4cm
–ONDERLAAG TYPE APO–A DIKTE 6cm

STEENSLAGFUNDERING:
–BOVENLAAG DIKTE 8cm type IIA
–ONDERLAAG DIKTE 25cm type I

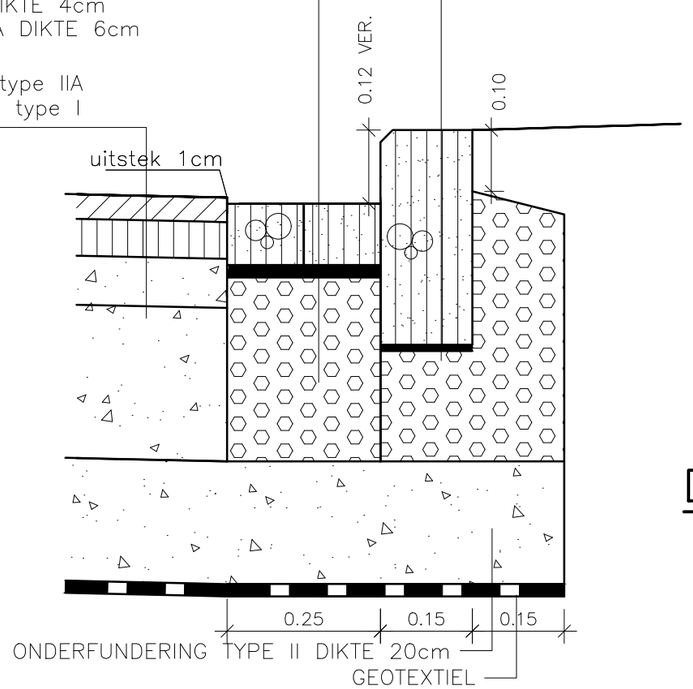


Detail A

BORDUUR TYPE ID1
OP EEN DOORLOPEND MORTELBED
FUNDERING VAN SCHRAAL BETON DIKTE 15cm

BETONSTRAATSTENEN 22x22x8
OP EEN ZANDCEMENTBED DIKTE 3cm
FUNDERING VAN ZANDCEMENT DIKTE 15cm
(schraal beton voor opritten)

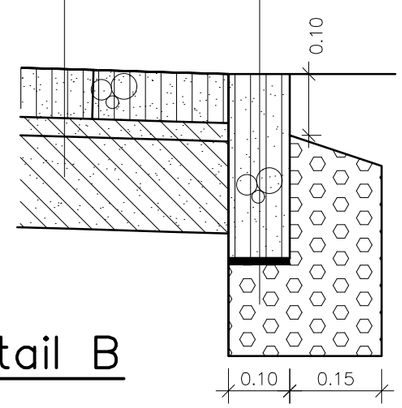


Detail B

## NOTA

BIJ HET UITZETTEN VAN DE WERKEN VOLGENS ART. 79 VAN DE ADM. VOORSCHRIFTEN IS DE AANNEMER STEEDS GEHOUDEN HET LENGTE– EN DWARSPROFIEL VAN DE WERKEN IN– ZONDER HET UITSTEK VAN DE TROTTOIRBANDEN EN DWARSHELLINGEN AAN TE PASSEN AAN DE PLAATSELIJKE TOESTAND

schaal: 1/50–1/10

# TYPEDWARSPROFIEL 7 HARINGESTRAAT

BA_WEG22.845_1_PRD_N_2_TP7

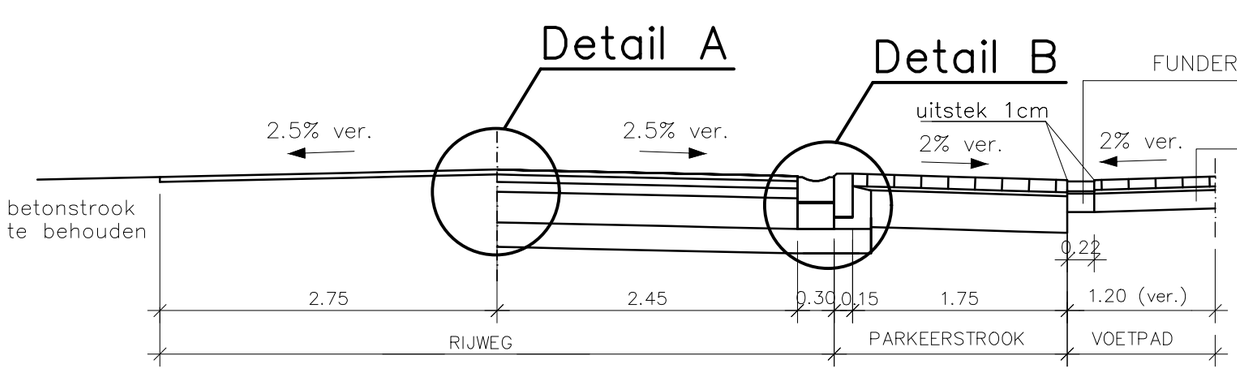


BETONSTRAATSTENEN 22x22x8
OP EEN MORTELBED DIKTE 2cm
FUNDERING VAN SCHRAAL BETON DIKTE 15cm

BETONSTRAATSTENEN 22x22x8
OP EEN ZANDCEMENTBED DIKTE 3cm
FUNDERING VAN ZANDCEMENT DIKTE 15cm
(schraal beton voor opritten)

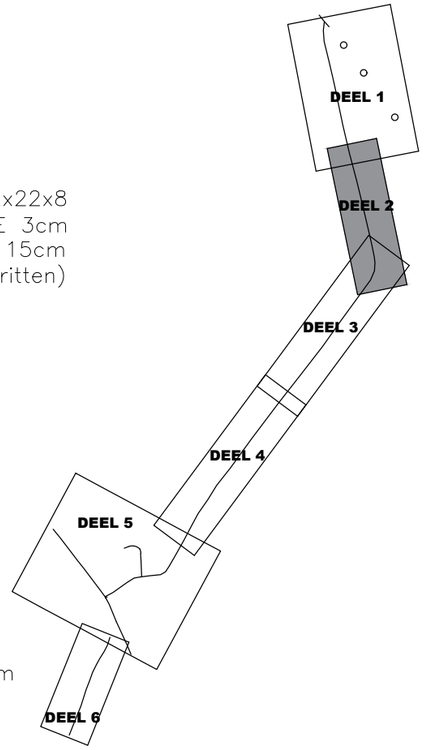


BORDUUR TYPE IA
OP EEN DOORLOPEND MORTELBED
FUNDERING VAN SCHRAAL BETON DIKTE 9cm

PREFAB GREPPEL TYPE IIE2
OP EEN DOORLOPEND MORTELBED
FUNDERING VAN SCHRAAL BETON DIKTE 21cm

BETONSTRAATSTENEN 22x11x10 ANTRACIET
RONDOM AFLIJNING MET WITTE BETONSTRAATSTEEN 22x11x10
OP EEN ZANDCEMENTBED DIKTE 3cm
FUNDERING VAN SCHRAAL BETON DIKTE 30cm

KOOLWATERSTOFVERHARDING
–TOPLAAG TYPE APT–C DIKTE 4cm
–ONDERLAAG TYPE APO–A DIKTE 6cm

STEENSLAGFUNDERING:
–BOVENLAAG DIKTE 8cm type IIA
–ONDERLAAG DIKTE 25cm type I

ENKEL TOPLAAG TE VERNIEUWEN
–TOPLAAG TYPE APT–C DIKTE 4cm

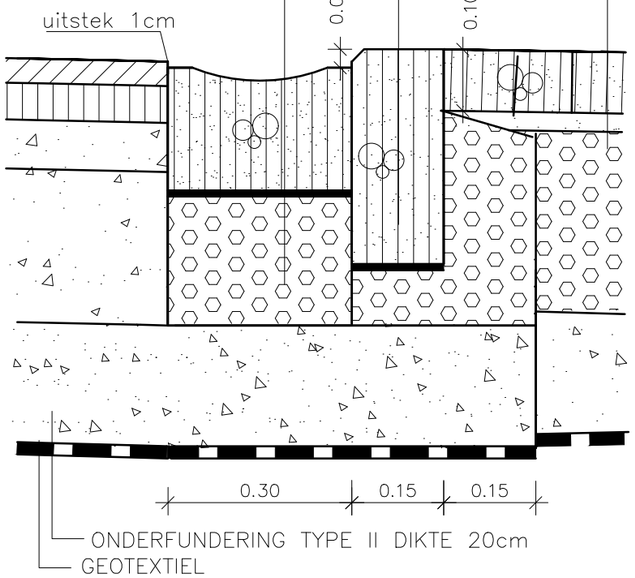


Detail B

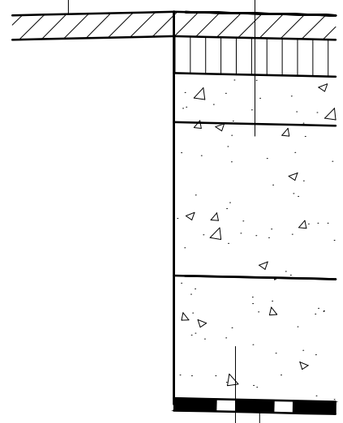


Detail A

## NOTA

BIJ HET UITZETTEN VAN DE WERKEN VOLGENS ART. 79 VAN DE ADM. VOORSCHRIFTEN IS DE AANNEMER STEEDS GEHOUDEN HET LENGTE– EN DWARSPROFIEL VAN DE WERKEN IN–ZONDER HET UITSTEK VAN DE TROTTOIRBANDEN EN DWARSHELLINGEN AAN TE PASSEN AAN DE PLAATSELIJKE TOESTAND

schaal: 1/50–1/10

# TYPEDWARSPROFIEL 8 HARINGESTRAAT

BA_WEG22.845_1_PRD_N_2_TP8

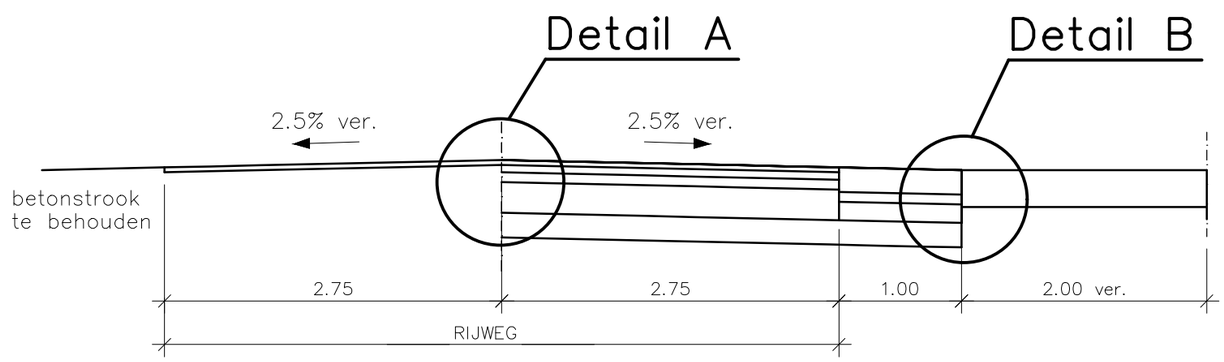


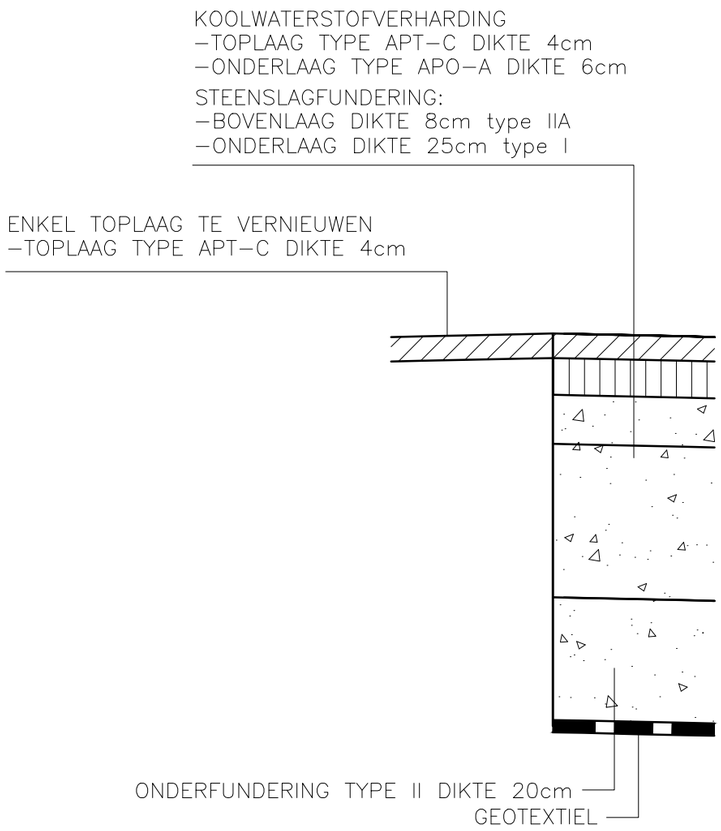


Detail A

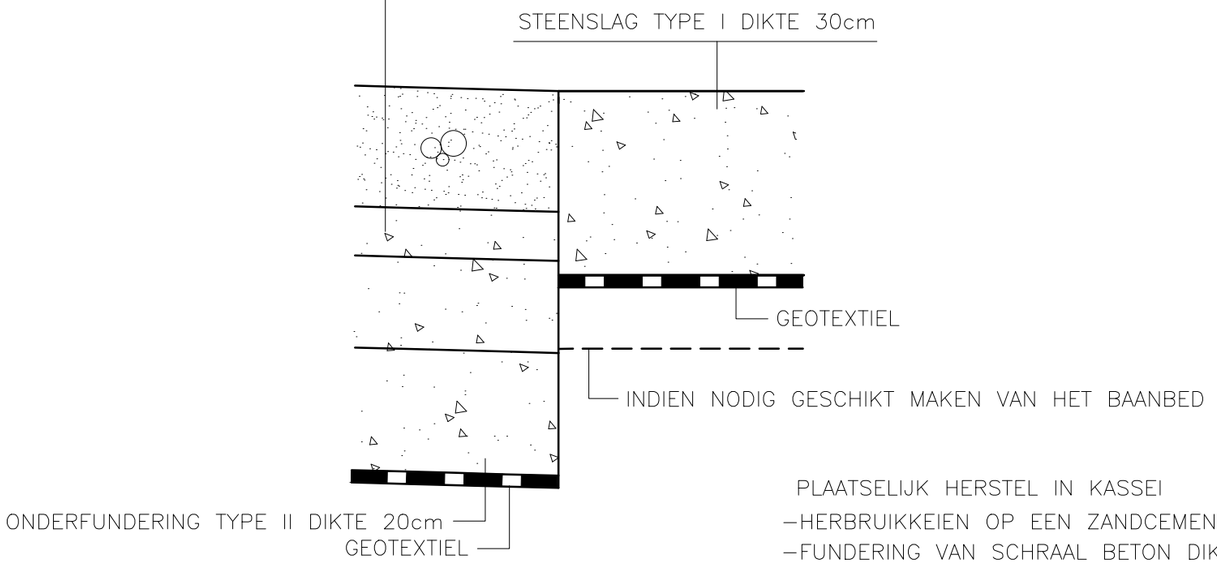


Detail B

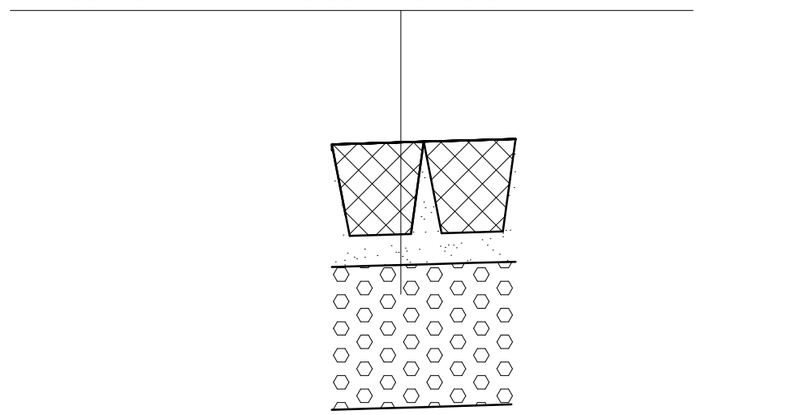


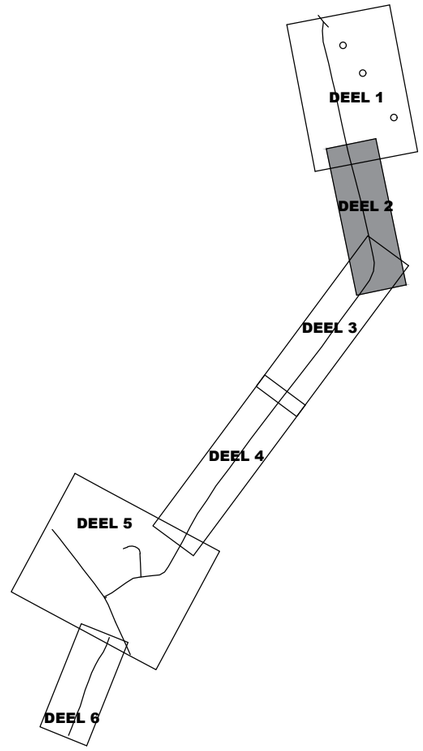


## NOTA

BIJ HET UITZETTEN VAN DE WERKEN VOLGENS ART. 79 VAN DE ADM. VOORSCHRIFTEN IS DE AANNEMER STEEDS GEHOUDEN HET LENGTE– EN DWARSPROFIEL VAN DE WERKEN IN– ZONDER HET UITSTEK VAN DE TROTTOIRBANDEN EN DWARSHELLINGEN AAN TE PASSEN AAN DE PLAATSELIJKE TOESTAND

schaal: 1/50–1/10

BA_WEG22.845_1_PRD_N_3_P10

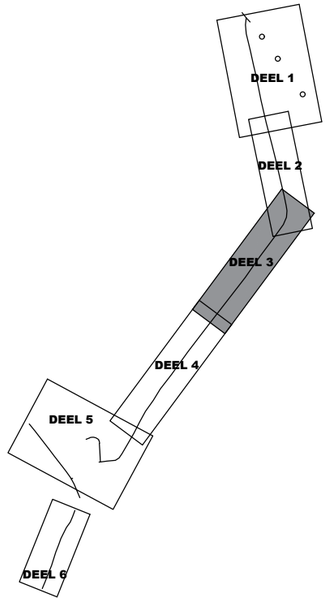


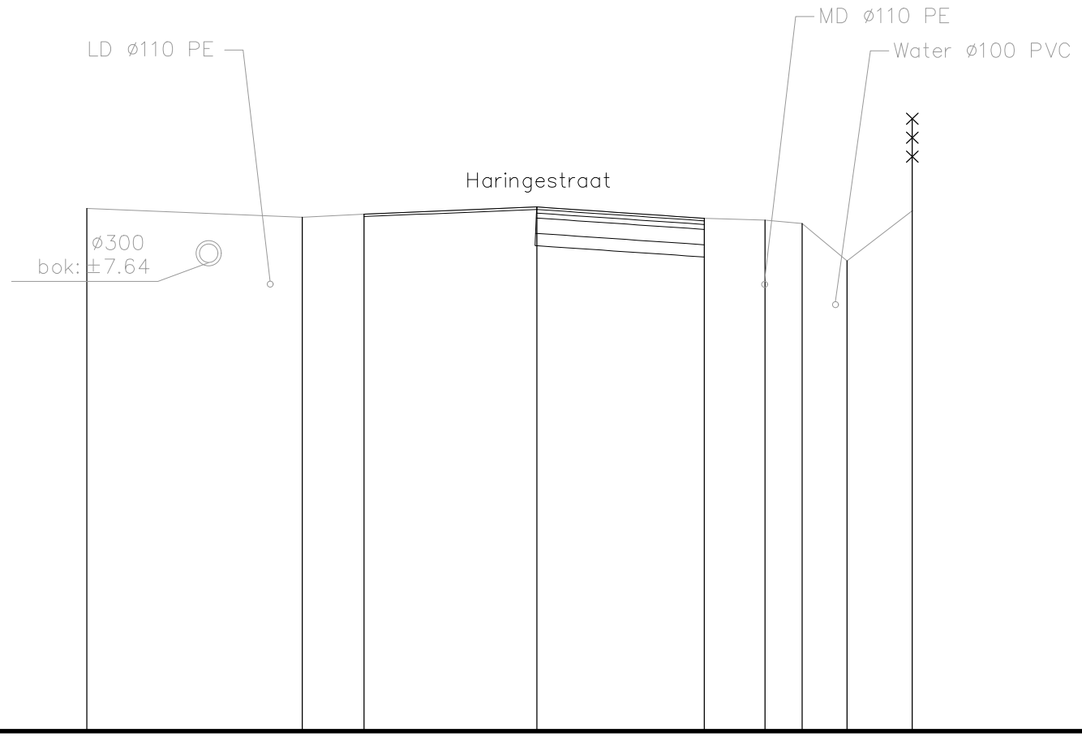


# P10

## Vergelijkingsvlak 0,00 m T.A.W.

| | | | | | | | | | |
|---|---|---|---|---|---|---|---|---|---|
| Best. maaiveld | 8.52 | 8.38 | 8.43 | 8.55 | 8.36 | 8.33 | 8.28 | 7.67 | 8.49 |
| Ontw. hoogte | | | | | | | | | |
| Tussenafstand | | 3.51 | 1.01 | 2.82 | 2.73 | 0.99 | 0.60 | 0.73 | 1.06 |

schaal: 1/100

BA_WEG22.845_1_PRD_N_3_P11

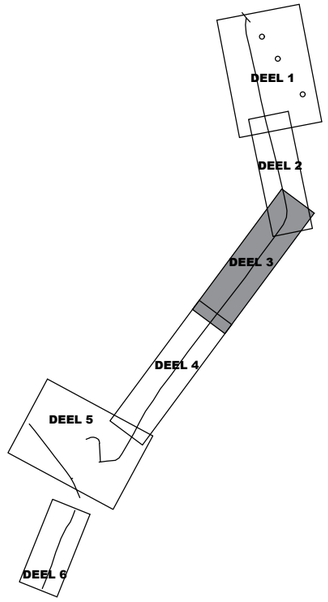


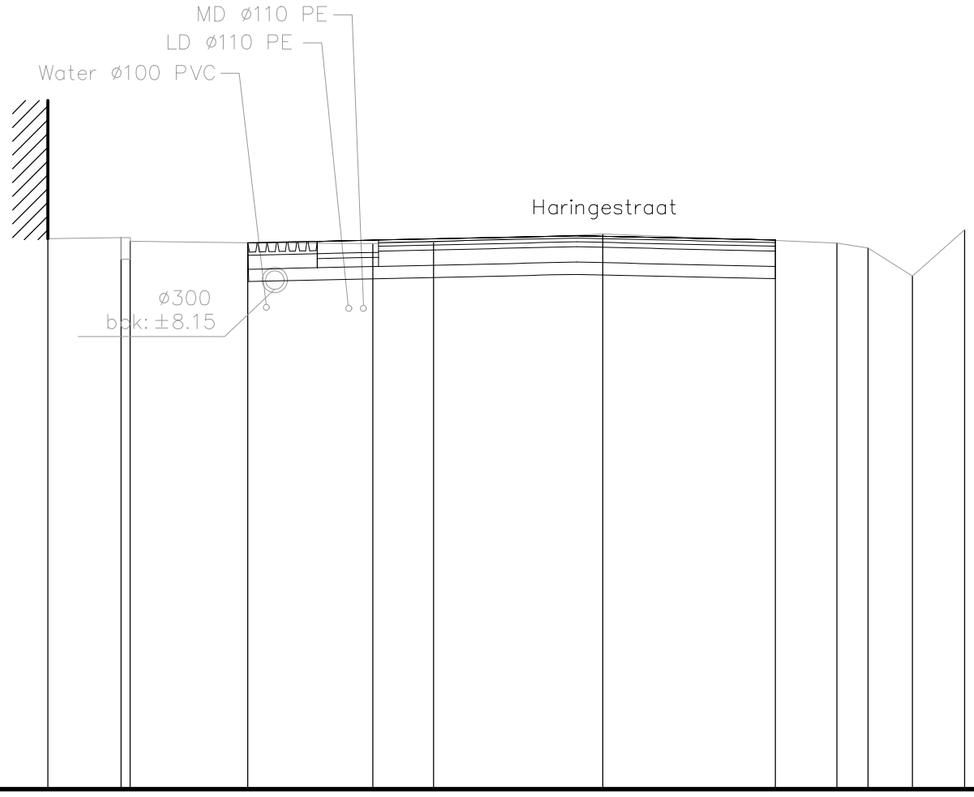


# P11

Vergelijkingsvlak
0,00 m T.A.W.

| | | | | | | | | | | | | | |
|---|---|---|---|---|---|---|---|---|---|---|---|---|---|
| Best. maaiveld | 8.97 | 8.99 | 8.93 | 8.91 | 8.90 | 8.92 | 9.05 | 8.95 | 8.90 | 8.82 | 8.37 | 9.12 | |
| Ontw. hoogte | | | | | | | | | | | | | |
| Tussenafstand | | 1.20 | 0.15 | 1.92 | 2.04 | 0.99 | 2.76 | 2.81 | 1.01 | 0.51 | 0.72 | 0.85 | |

schaal: 1/100

BA_WEG22.845_1_PRD_N_3_P12

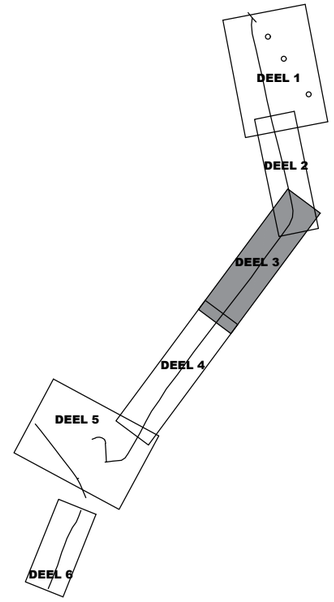


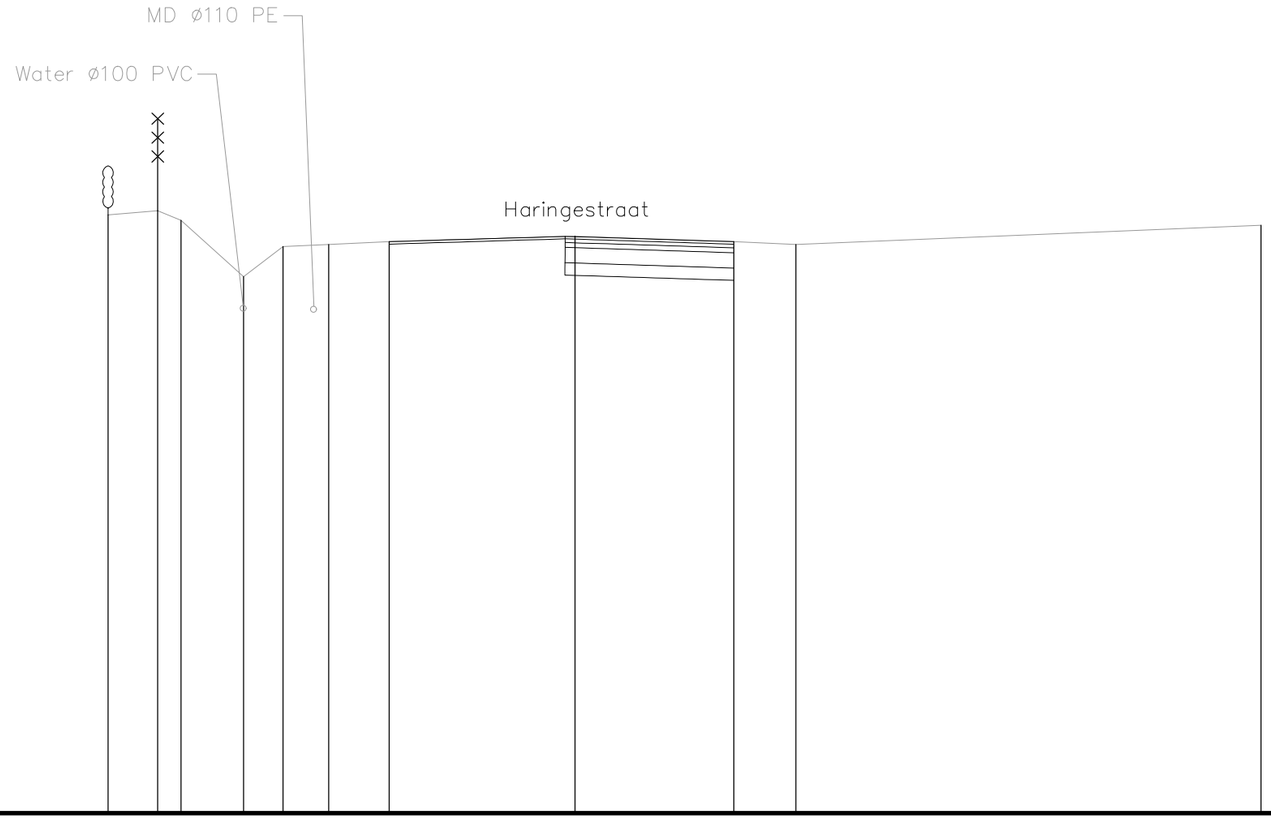


# P12

## Vergelijkingsvlak 0,00 m T.A.W.

| | | | | | | | | | | | | |
|---|---|---|---|---|---|---|---|---|---|---|---|---|
| Best. maaiveld | 9.76 | 9.82 | 9.66 | 8.75 | 9.24 | 9.27 | 9.32 | 9.41 | 9.32 | 9.27 | 9.58 | |
| Ontw. hoogte | | | | | | | | | | | | |
| Tussenafstand | | 0.81 | 0.38 | 1.02 | 0.64 | 0.74 | 0.99 | 3.03 | 2.59 | 1.01 | 7.59 | |

schaal: 1/100

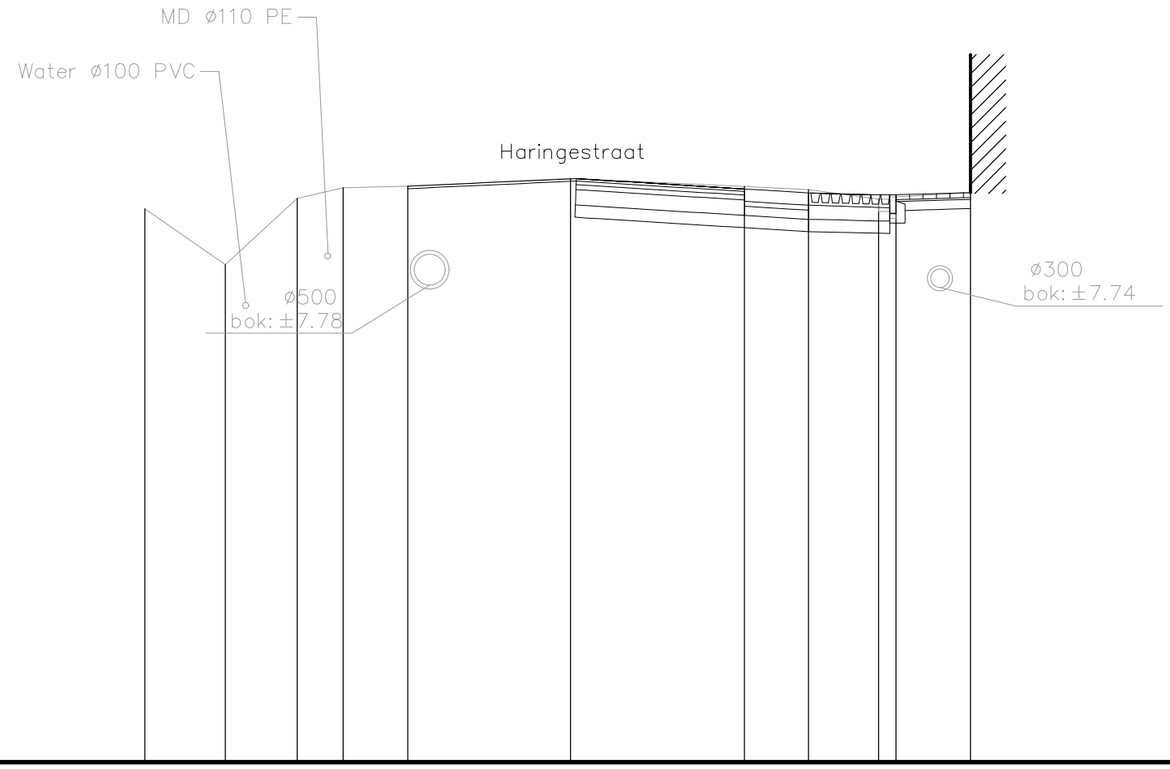


# P13

Vergelijkingsvlak
0,00 m T.A.W.

| | | | | | | | | | | | | | |
|---|---|---|---|---|---|---|---|---|---|---|---|---|---|
| Best. maaiveld | | 9.02 | 8.11 | 9.19 | 9.37 | 9.39 | 9.52 | 9.39 | 9.33 | 9.18<br>9.22 | 9.29 | | |
| Ontw. hoogte | | | | | | | | | | | | | |
| Tussenafstand | | 1.31 | 1.17 | 0.75 | 1.05 | 2.66 | 2.83 | 1.05 | 1.14 | 0.28 | 1.21 | | |

BA_WEG22.845_1_PRD_N_3_P9

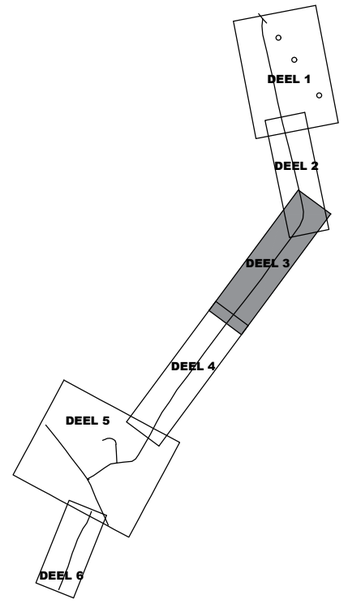


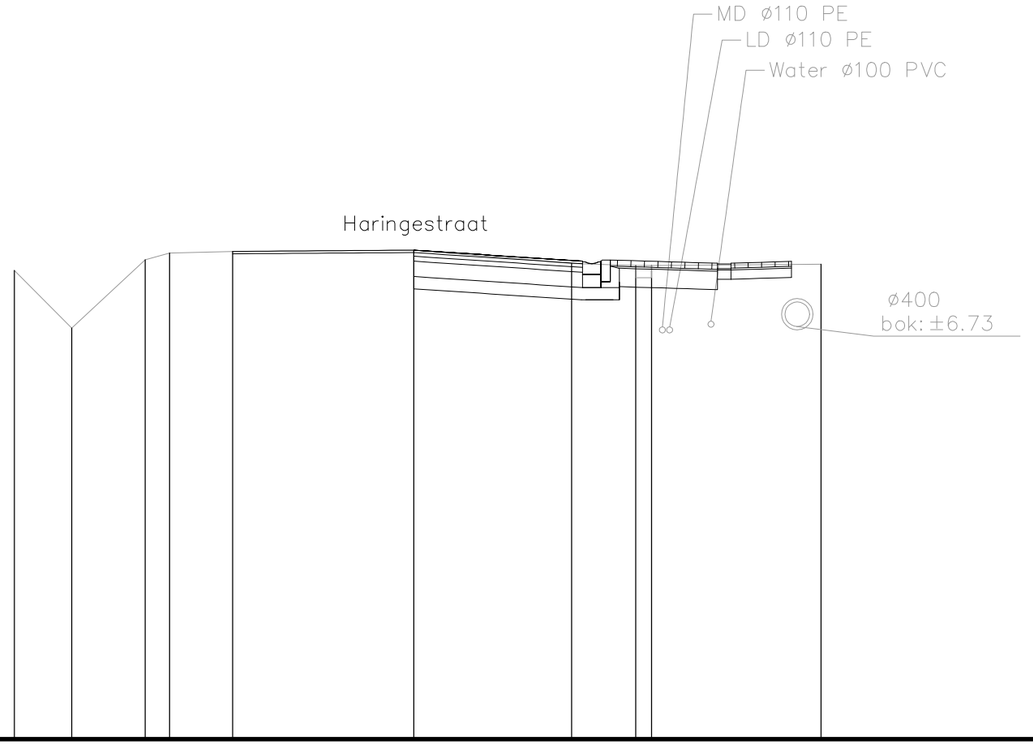


# P9

## Vergelijkingsvlak
## 0,00 m T.A.W.

| | | | | | | | | | | | | |
|---|---|---|---|---|---|---|---|---|---|---|---|---|
| Best. maaiveld | 7.64 | 6.70 | 7.82 | 7.93 | 7.95 | 7.97 | 7.76 | 7.72 | 7.72 | 7.74 | | |
| Ontw. hoogte | | | | | | | | | | | | |
| Tussenafstand | | 0.94 | 1.20 | 0.40 | 1.03 | 2.96 | 2.57 | 1.05 | 0.26 | 2.76 | | |

schaal: 1/100

# TYPEDWARSPROFIEL 8 HARINGESTRAAT

BA_WEG22.845_1_PRD_N_3_TP8

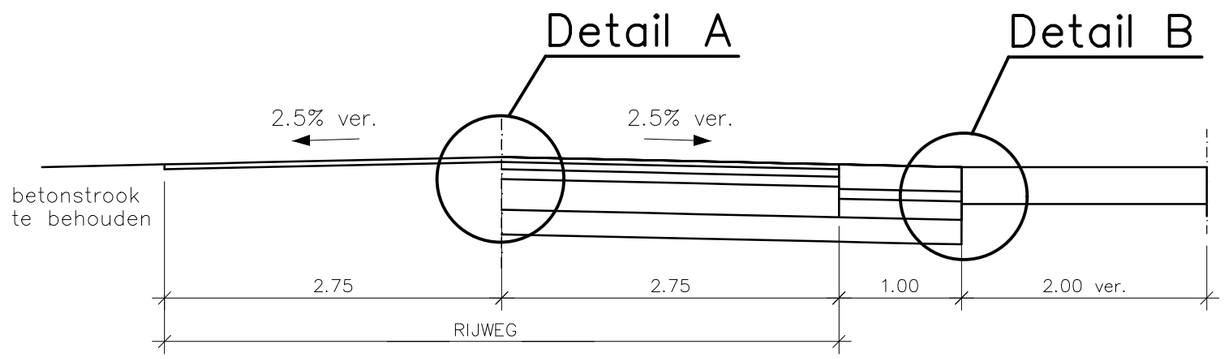


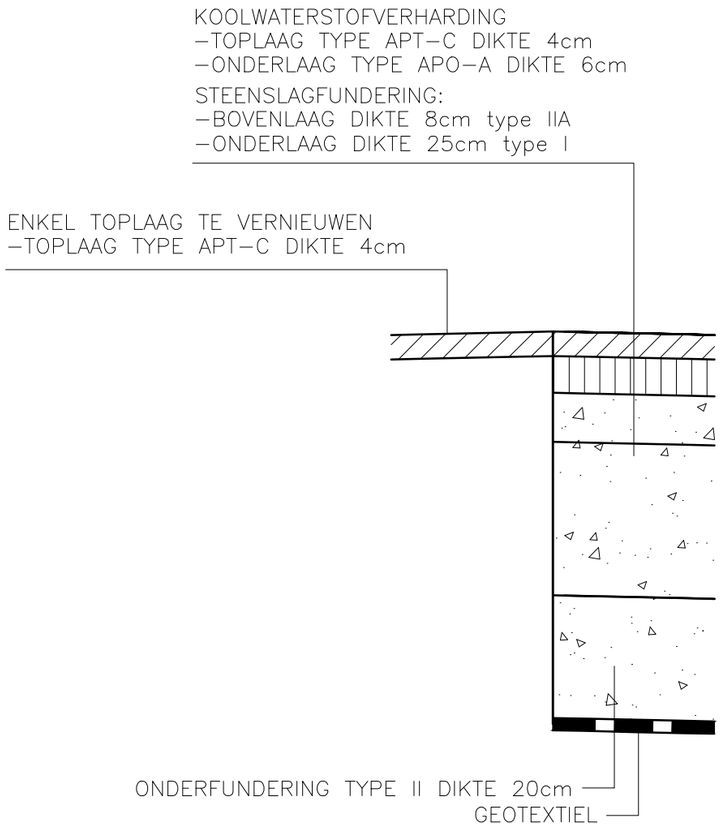


Detail A

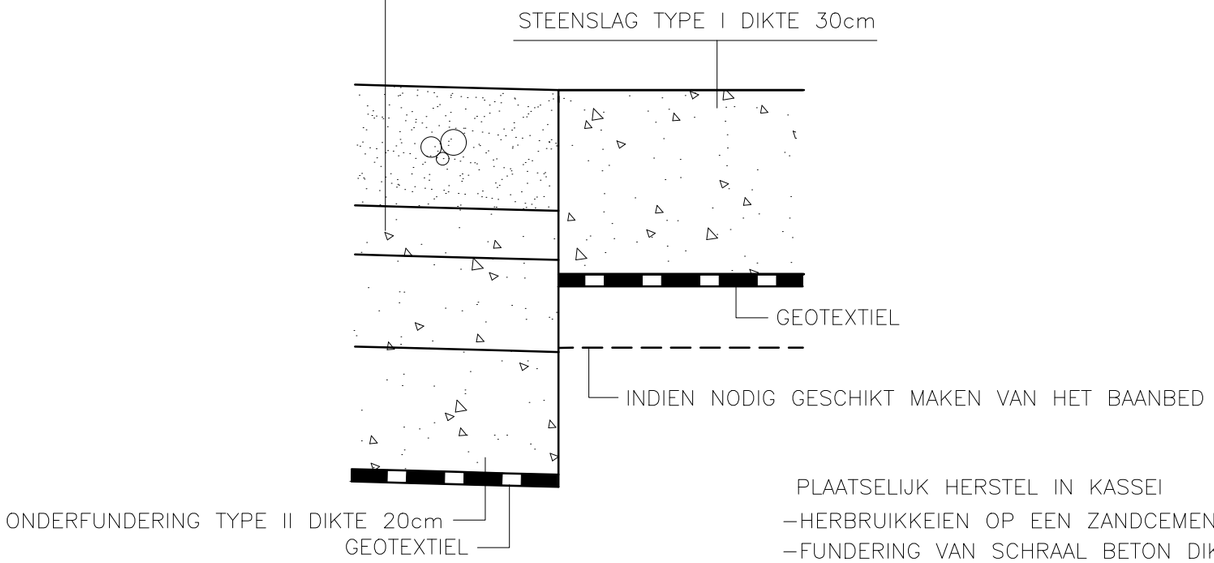


Detail B

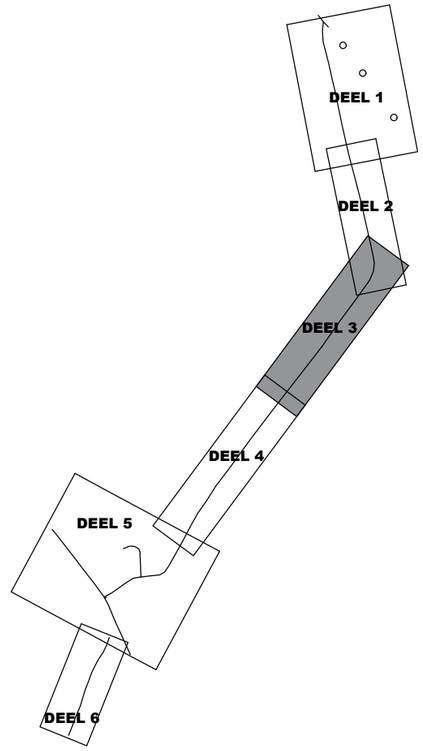


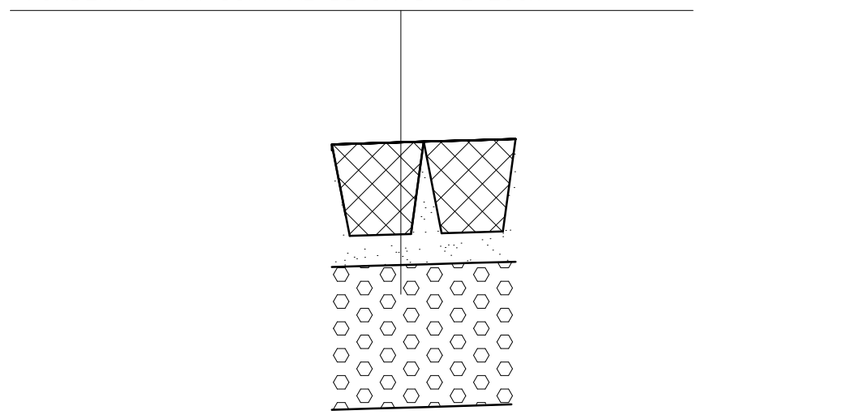


## NOTA

BIJ HET UITZETTEN VAN DE WERKEN VOLGENS ART. 79 VAN DE ADM. VOORSCHRIFTEN IS DE AANNEMER STEEDS GEHOUDEN HET LENGTE– EN DWARSPROFIEL VAN DE WERKEN IN– ZONDER HET UITSTEK VAN DE TROTTOIRBANDEN EN DWARSHELLINGEN AAN TE PASSEN AAN DE PLAATSELIJKE TOESTAND

schaal: 1/50–1/10

# TYPEDWARSPROFIEL 9 HARINGESTRAAT

BA_WEG22.845_1_PRD_N_3_TP9

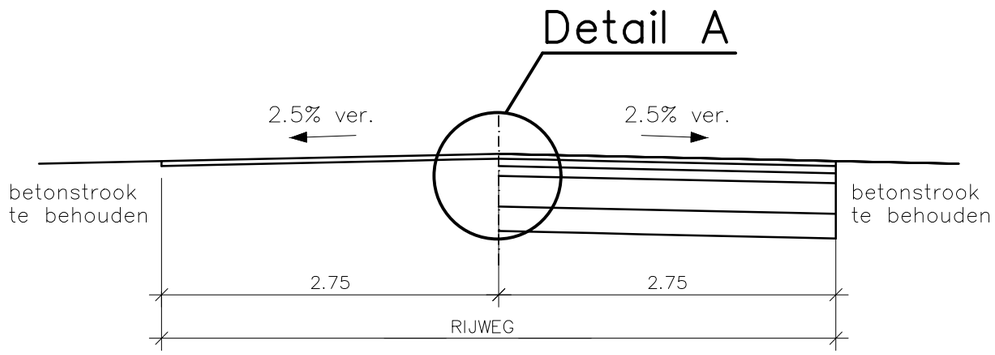


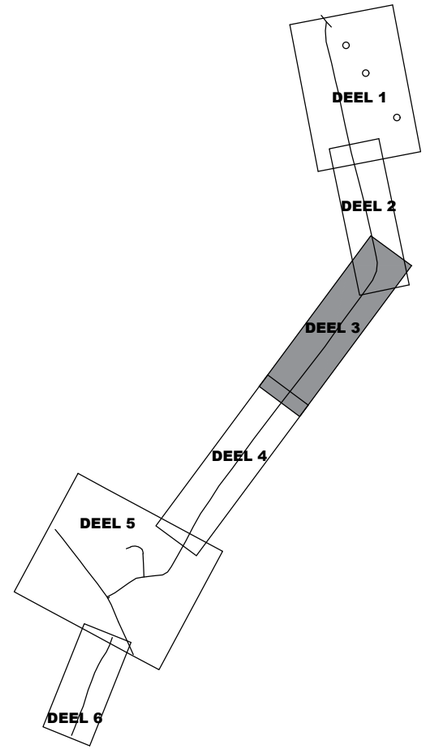


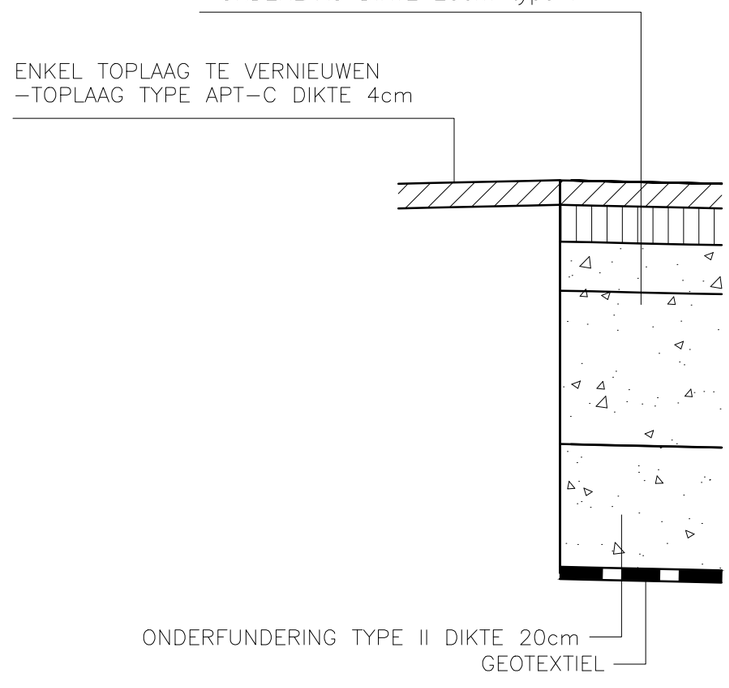


## Detail A

## NOTA

BIJ HET UITZETTEN VAN DE WERKEN VOLGENS ART. 79 VAN DE ADM. VOORSCHRIFTEN IS DE AANNEMER STEEDS GEHOUDEN HET LENGTE– EN DWARSPROFIEL VAN DE WERKEN IN– ZONDER HET UITSTEK VAN DE TROTTOIRBANDEN EN DWARSHELLINGEN AAN TE PASSEN AAN DE PLAATSELIJKE TOESTAND

schaal: 1/50–1/10

BA_WEG22.845_1_PRD_N_4_P14

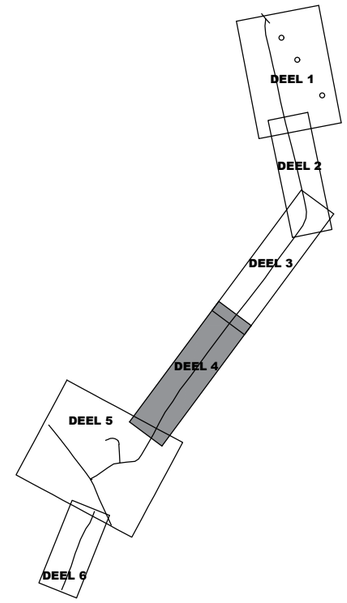


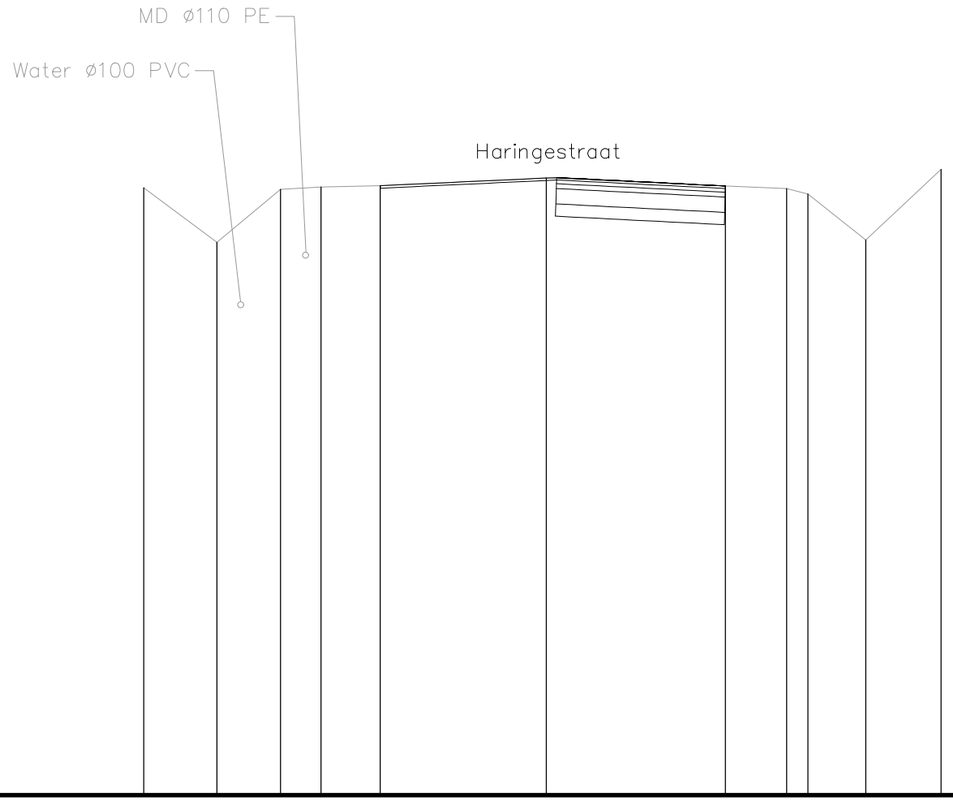


# P14

Vergelijkingsvlak
0,00 m T.A.W.

| | | | | | | | | | | | | | |
|---|---|---|---|---|---|---|---|---|---|---|---|---|---|
| Best. maaiveld | 9.90 | 9.02 | 9.88 | 9.92 | 9.94 | 10.06 | 9.93 | 9.89 | 9.80 | 9.05 | 10.20 | | |
| Ontw. hoogte | | | | | | | | | | | | | |
| Tussenafstand | | 1.19 | 1.04 | 0.66 | 0.97 | 2.71 | 2.92 | 1.00 | 0.35 | 0.94 | 1.23 | | |

schaal: 1/100

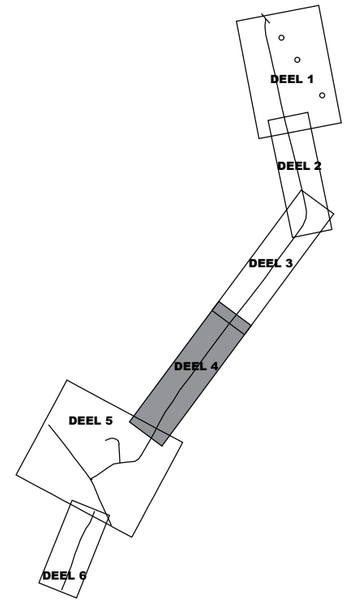


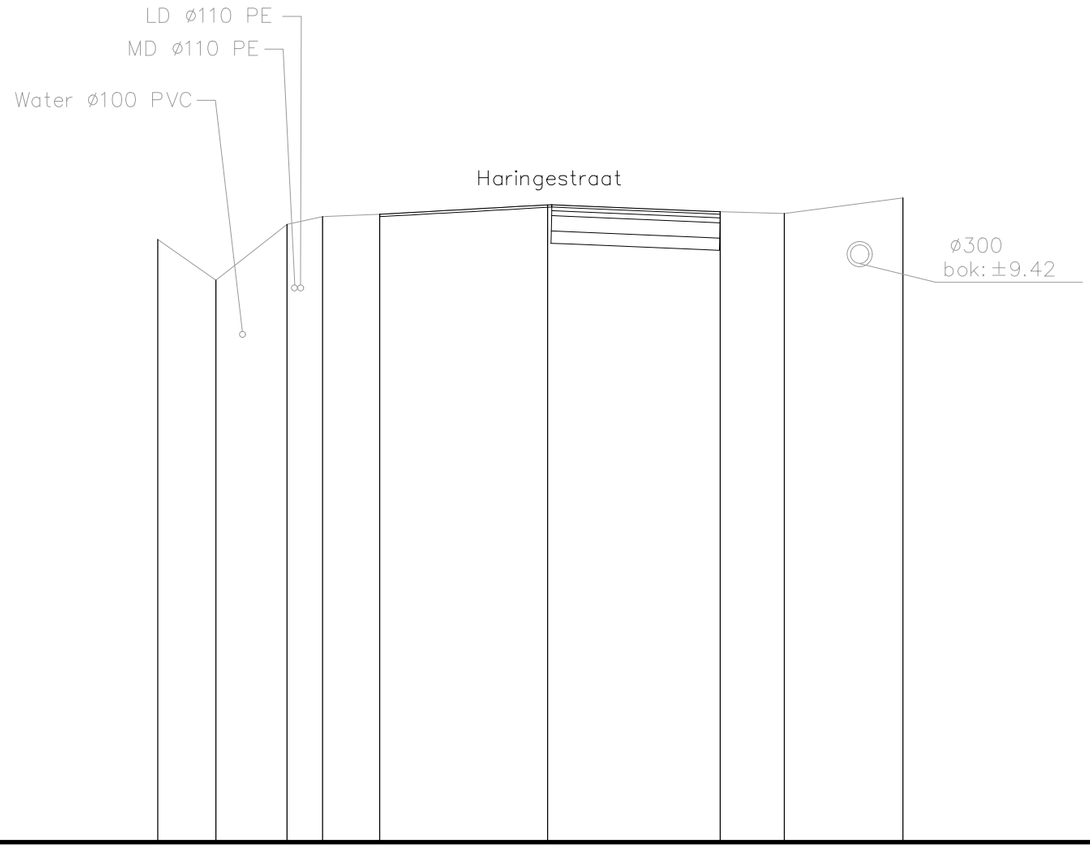


# P15

## Vergelijkingsvlak 0,00 m T.A.W.

| | | | | | | | | | | | |
|---|---|---|---|---|---|---|---|---|---|---|---|
| Best. maaiveld | 9.83 | 9.16 | 10.07 | 10.20 | 10.24 | 10.39 | 10.28 | 10.25 | 10.51 | | |
| Ontw. hoogte | | | | | | | | | | | |
| Tussenafstand | | 0.95 | 1.16 | 0.58 | 0.93 | 2.74 | 2.82 | 1.05 | 1.93 | | |

schaal: 1/100

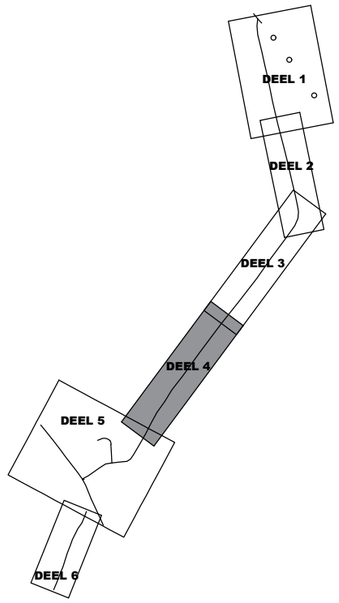


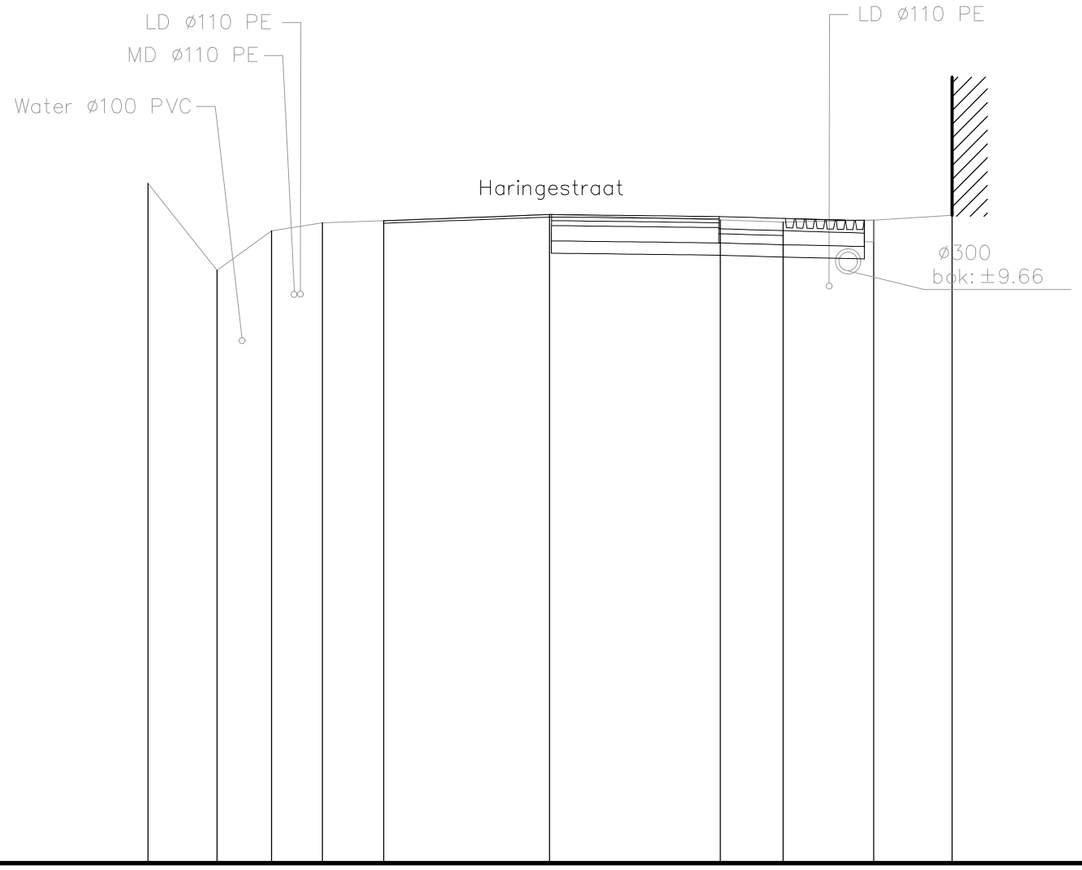


# P16

## Vergelijkingsvlak 0,00 m T.A.W.

| | | | | | | | | | | | |
|---|---|---|---|---|---|---|---|---|---|---|---|
| Best. maaiveld | 11.09 | 9.67 | 10.31 | 10.44 | 10.47 | 10.58 | 10.49 | 10.45 | 10.48 | 10.56 | |
| Ontw. hoogte | | | | | | | | | | | |
| Tussenafstand | | 1.12 | 0.89 | 0.83 | 1.00 | 2.71 | 2.78 | 1.02 | 1.48 | 1.28 | |

schaal: 1/100

BA_WEG22.845_1_PRD_N_4_P17

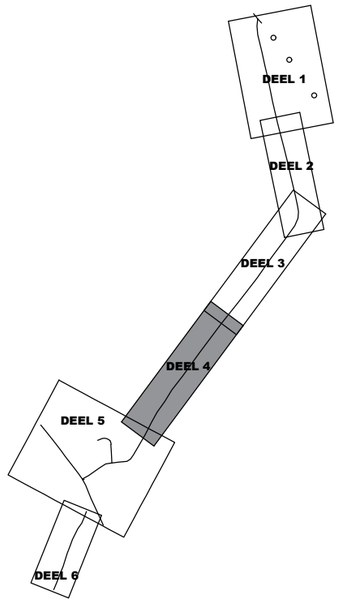


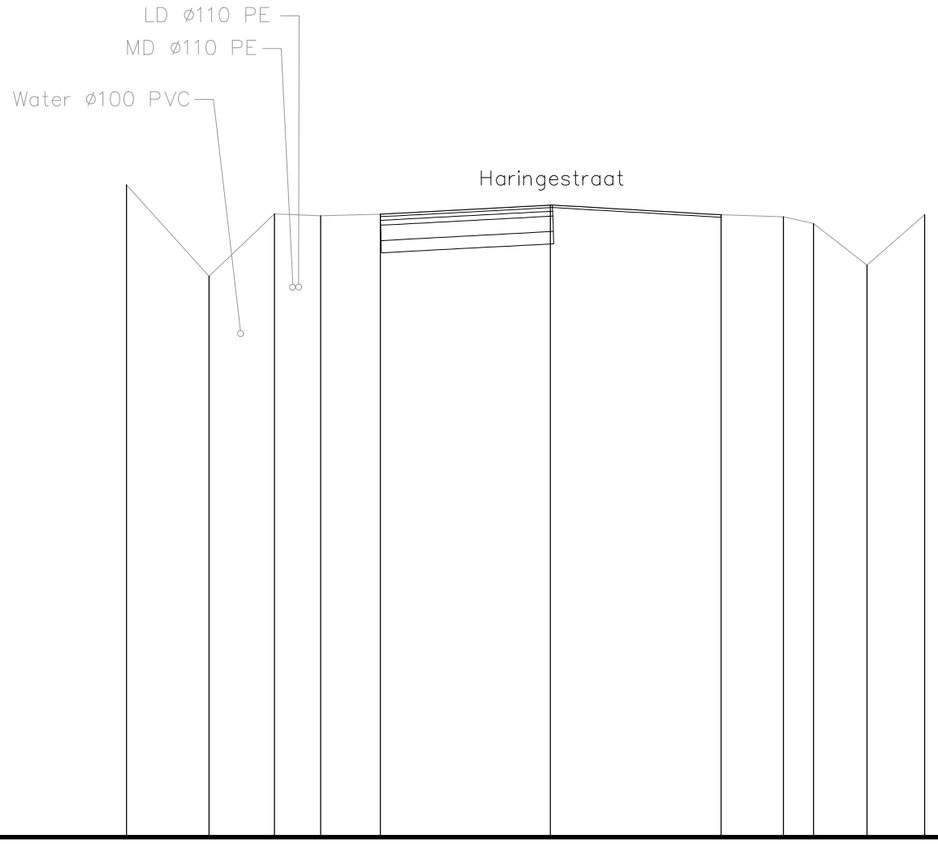


# P17

Vergelijkingsvlak
0,00 m T.A.W.

| | | | | | | | | | | | | | |
|---|---|---|---|---|---|---|---|---|---|---|---|---|---|
| Best. maaiveld | 10.64 | 9.14 | 10.16 | 10.13 | 10.16 | 10.31 | 10.15 | 10.12 | 10.01 | 9.33 | 10.15 | | |
| Ontw. hoogte | | | | | | | | | | | | | |
| Tussenafstand | | 1.35 | 1.07 | 0.76 | 0.97 | 2.77 | 2.79 | 1.02 | 0.49 | 0.87 | 0.94 | | |

schaal: 1/100

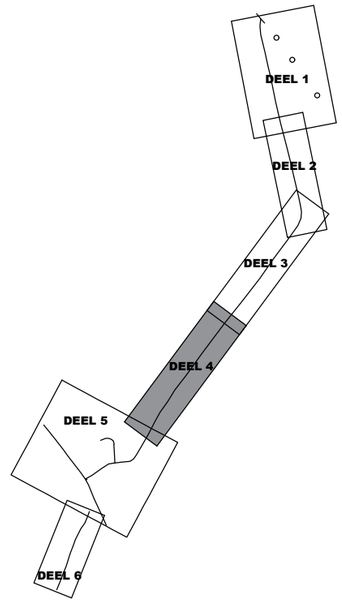


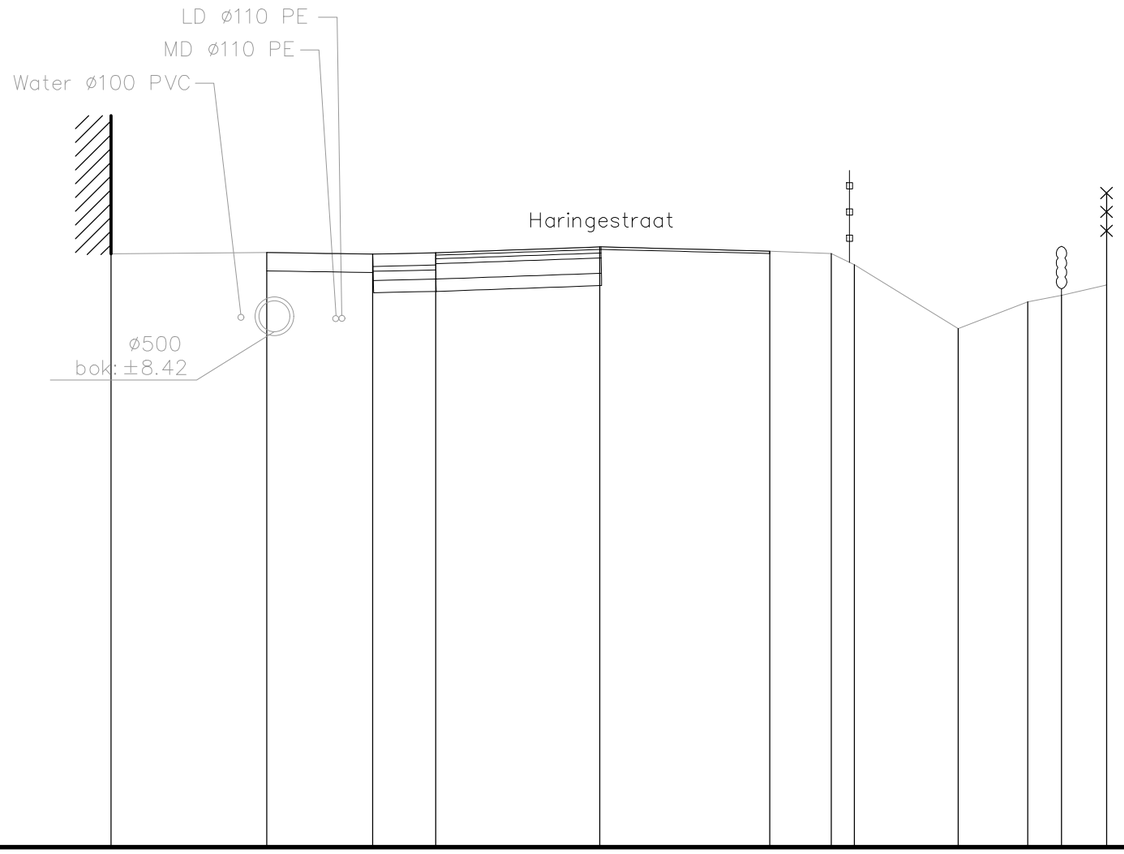


# P18

## Vergelijkingsvlak 0,00 m T.A.W.

| | | | | | | | | | | | | | | |
|---|---|---|---|---|---|---|---|---|---|---|---|---|---|---|
| Best. maaiveld | 9.68 | 9.70 | 9.67 | 9.69 | 9.79 | 9.72 | 9.68 | 9.50 | 8.46 | 8.89 | 9.00 | 9.17 | | |
| Ontw. hoogte | | | | | | | | | | | | | | |
| Tussenafstand | | 2.54 | 1.73 | 1.03 | 2.68 | 2.78 | 1.00 | 0.38 | 1.69 | 1.14 | 0.55 | 0.74 | | |

schaal: 1/100

# TYPEDWARSPROFIEL 10 HARINGESTRAAT

BA_WEG22.845_1_PRD_N_4_TP10

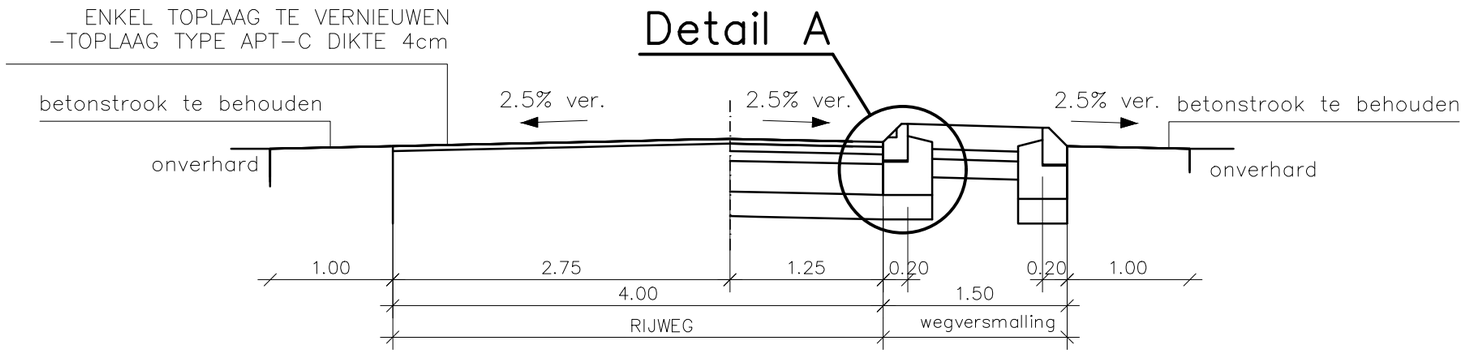


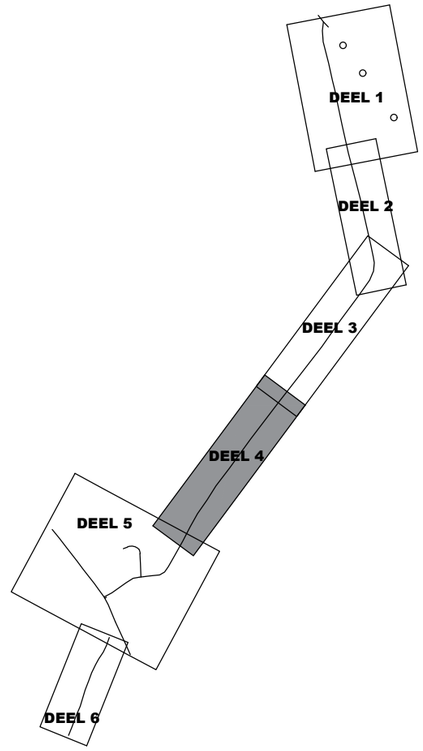


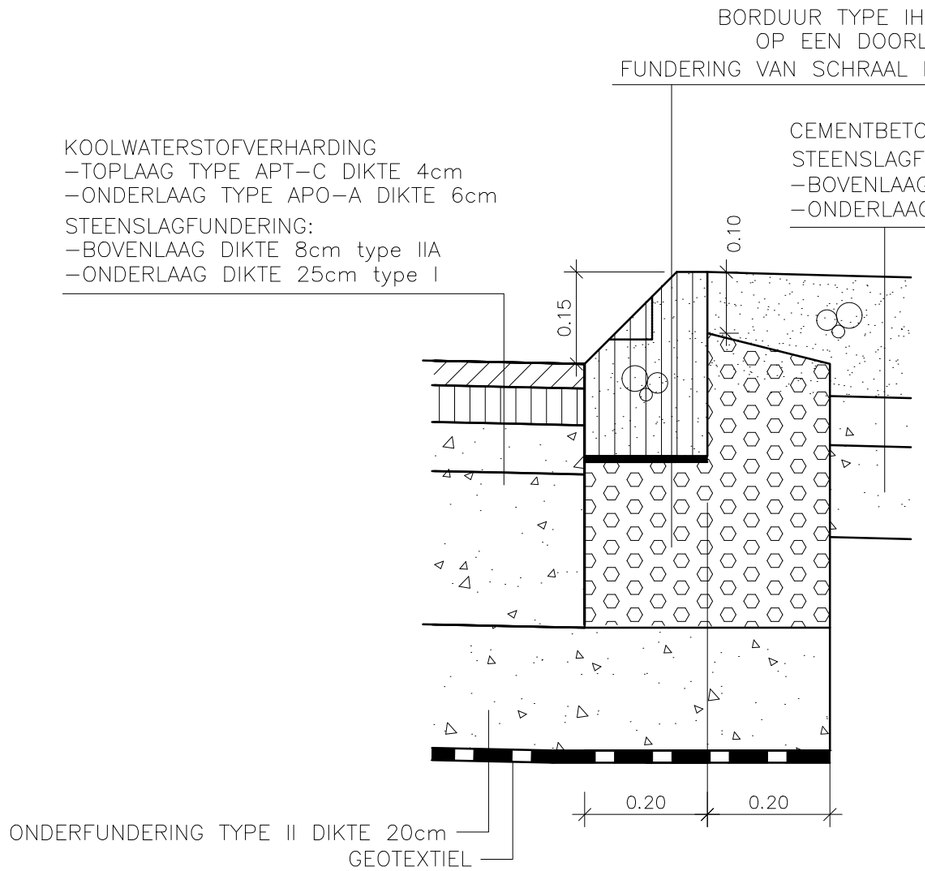


## NOTA

BIJ HET UITZETTEN VAN DE WERKEN VOLGENS ART. 79 VAN DE ADM. VOORSCHRIFTEN IS DE AANNEMER STEEDS GEHOUDEN HET LENGTE– EN DWARSPROFIEL VAN DE WERKEN IN– ZONDER HET UITSTEK VAN DE TROTTOIRBANDEN EN DWARSHELLINGEN AAN TE PASSEN AAN DE PLAATSELIJKE TOESTAND

## Detail A

schaal: 1/50–1/10

# TYPEDWARSPROFIEL 9 HARINGESTRAAT

BA_WEG22.845_1_PRD_N_4_TP9

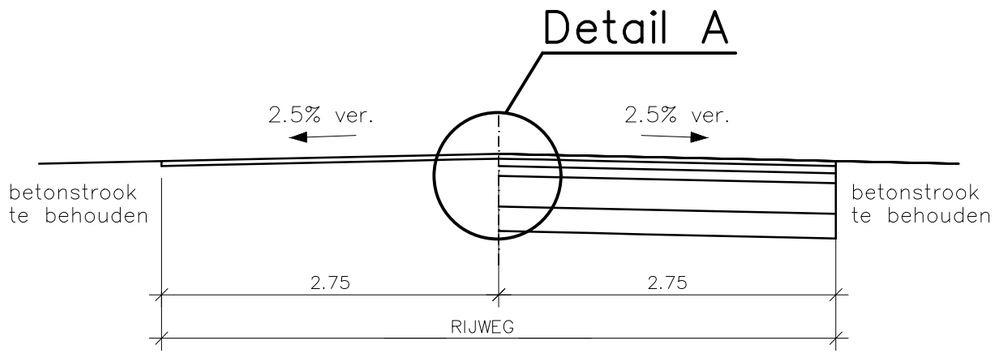


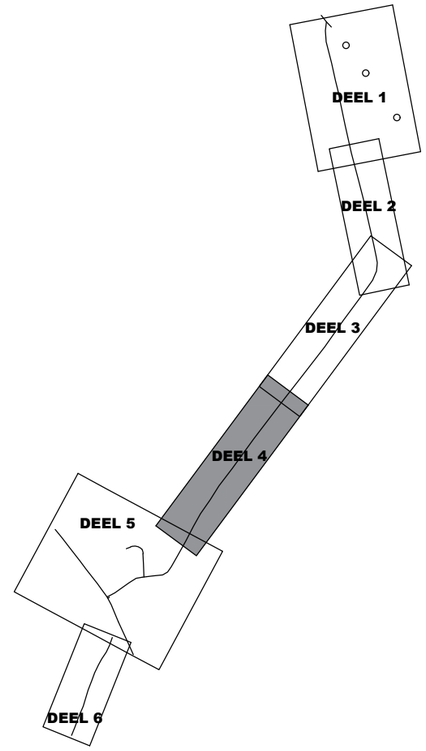


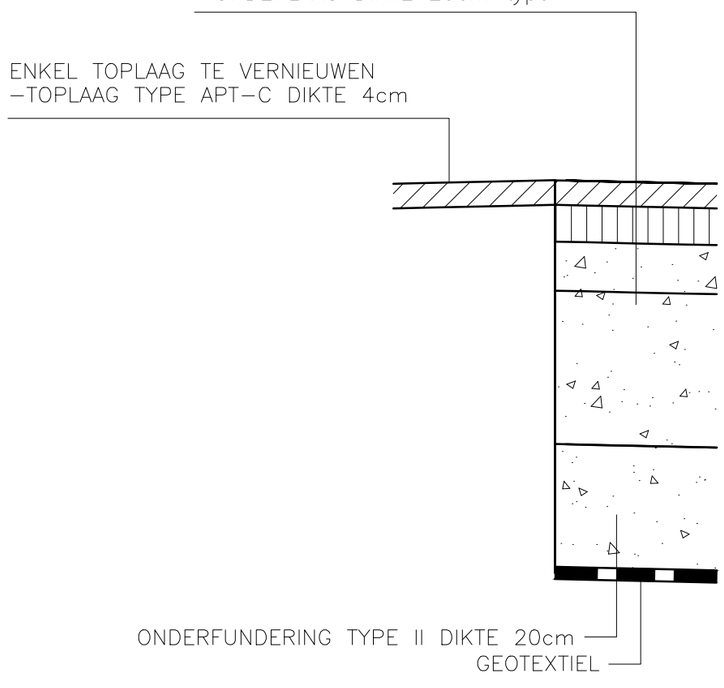


Detail A

## NOTA

BIJ HET UITZETTEN VAN DE WERKEN VOLGENS ART. 79 VAN DE ADM. VOORSCHRIFTEN IS DE AANNEMER STEEDS GEHOUDEN HET LENGTE– EN DWARSPROFIEL VAN DE WERKEN IN– ZONDER HET UITSTEK VAN DE TROTTOIRBANDEN EN DWARSHELLINGEN AAN TE PASSEN AAN DE PLAATSELIJKE TOESTAND

schaal: 1/50–1/10

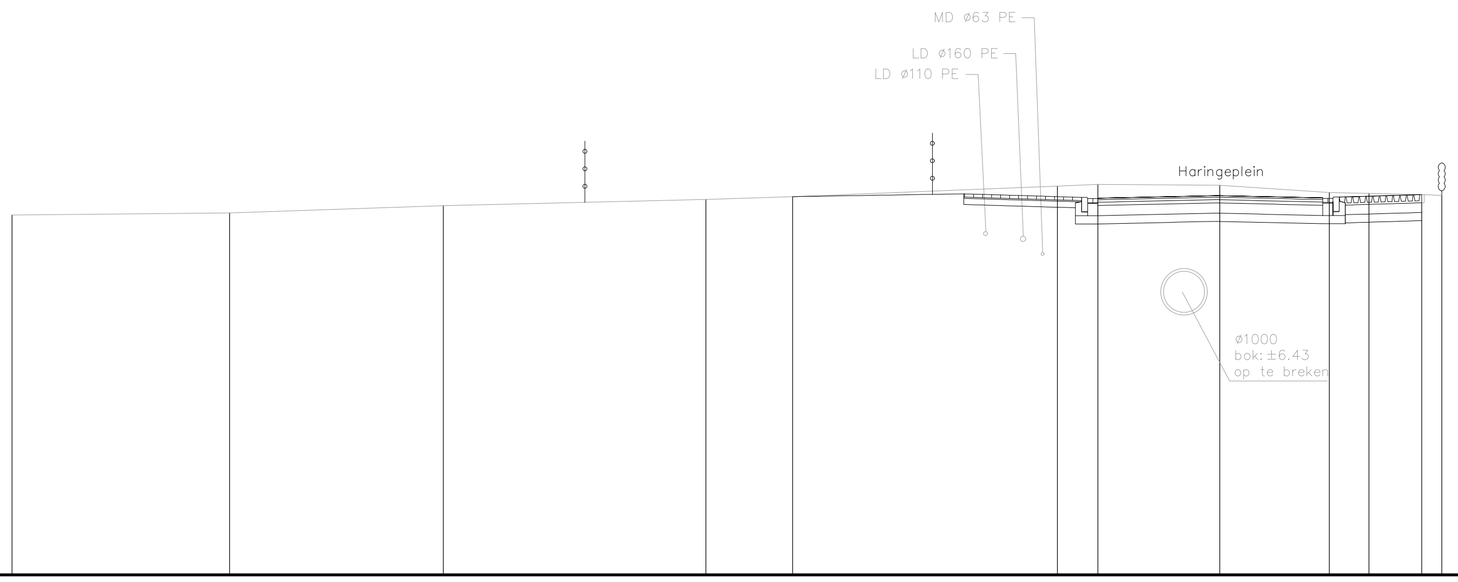


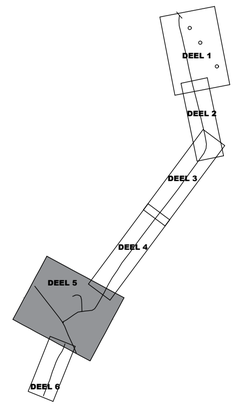


# P19

## Vergelijkingsvlak
## 0,00 m T.A.W.

| | | | | | | | | | | | | | | |
|---|---|---|---|---|---|---|---|---|---|---|---|---|---|---|
| Best. maaiveld | | 8.80 | 8.85 | 9.03 | 9.18 | 9.25 | 9.51 | 9.55 | 9.53 | 9.35 | 9.33 | 9.30 | 9.28 | |
| Ontw. hoogte | | | | | | | | | | | | | | |
| Tussenafstand | | 5.32 | 5.23 | 6.42 | 2.12 | 6.48 | 0.99 | 2.98 | 2.68 | 0.97 | 1.29 | 0.49 | | |

schaal: 1/100

BA_WEG22.845_1_PRD_N_5_P20

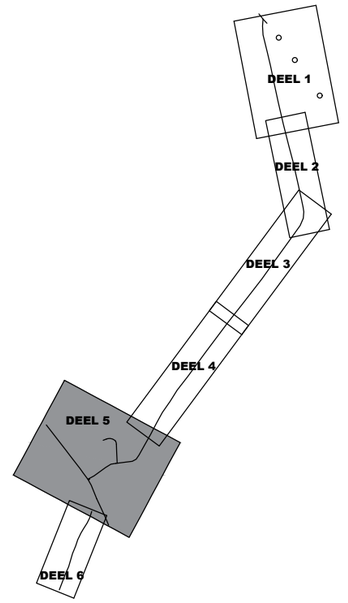


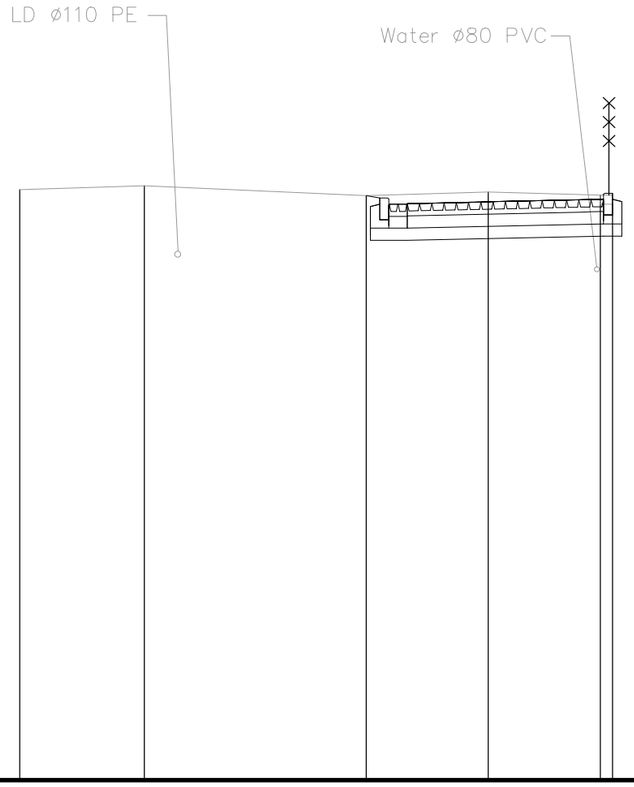


# P20

Vergelijkingsvlak
0,00 m T.A.W.

| | | | | | | |
|---|---|---|---|---|---|---|
| Best. maaiveld | 9.63 | 9.69 | 9.53 | 9.59 | 9.54 | |
| Ontw. hoogte | | | | | | |
| Tussenafstand | | 2.03 | 3.62 | 1.99 | 1.83 | |

schaal: 1/100

BA_WEG22.845_1_PRD_N_5_P21

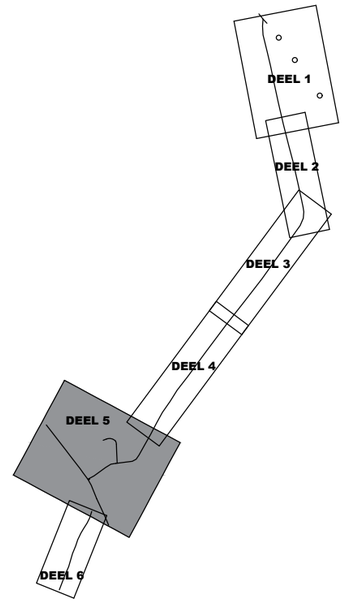


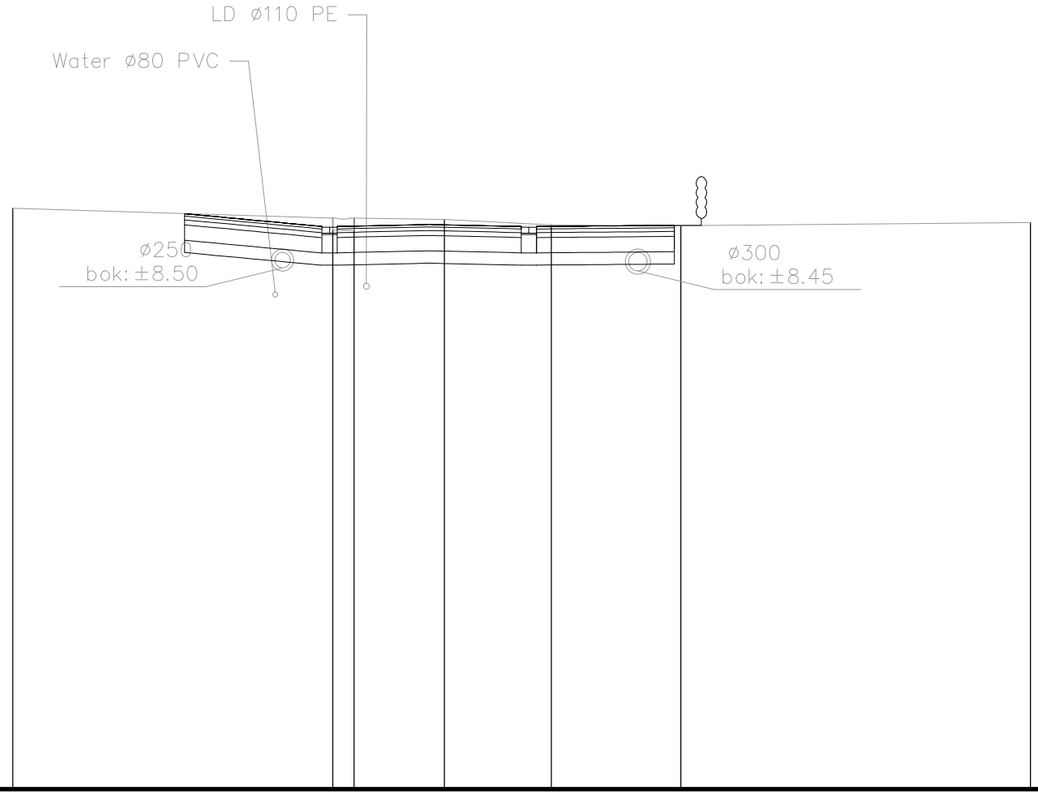


# P21

## Vergelijkingsvlak
## 0,00 m T.A.W.

| | | | | | | | | | | | | |
|---|---|---|---|---|---|---|---|---|---|---|---|---|
| Best. maaiveld | 9.47 | | 9.32 | 9.31 | 9.29 | | 9.20 | | 9.19 | | 9.24 | |
| Ontw. hoogte | | | | | | | | | | | | |
| Tussenafstand | | 5.22 | | 0.35 | 1.47 | 1.75 | | 2.11 | | 5.70 | | |

schaal: 1/100

BA_22.845WEGENIS_PRD_N_5_P22

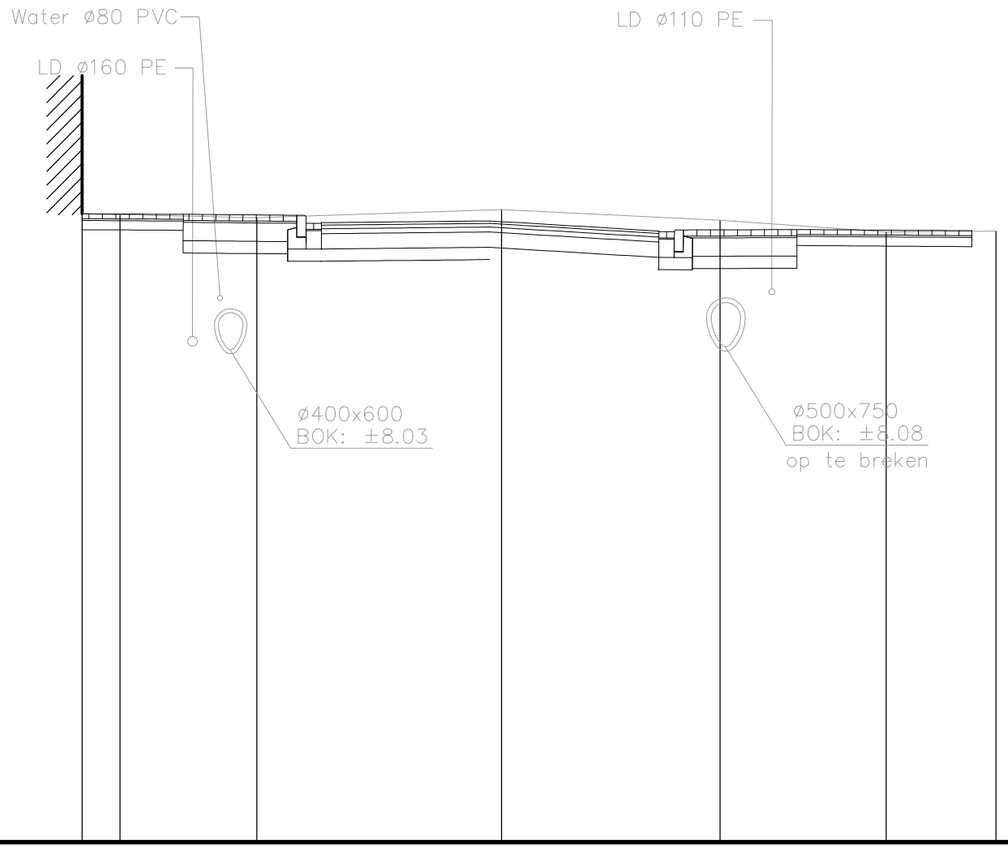


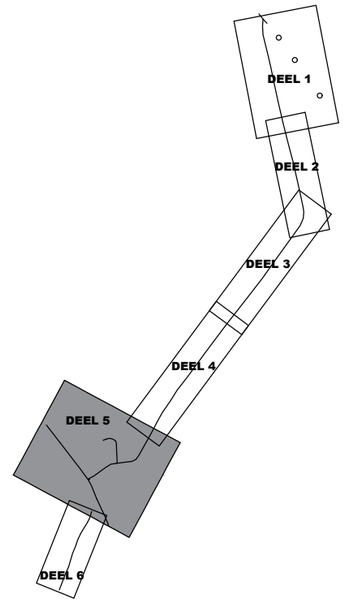


# P22

## Vergelijkingsvlak 0,00 m T.A.W.

| | | | | | | | | |
|---|---|---|---|---|---|---|---|---|
| Best. maaiveld | | 10.25 | 10.23 | 10.18 | 10.31 | 10.14 | 9.95 | 9.96 |
| Ontw. hoogte | | | | | | | | |
| Tussenafstand | | 0.62 | 2.23 | 3.99 | 3.57 | 2.71 | 1.79 | |

schaal: 1/100

BA_WEG22.845_1_PRD_N_5_P23

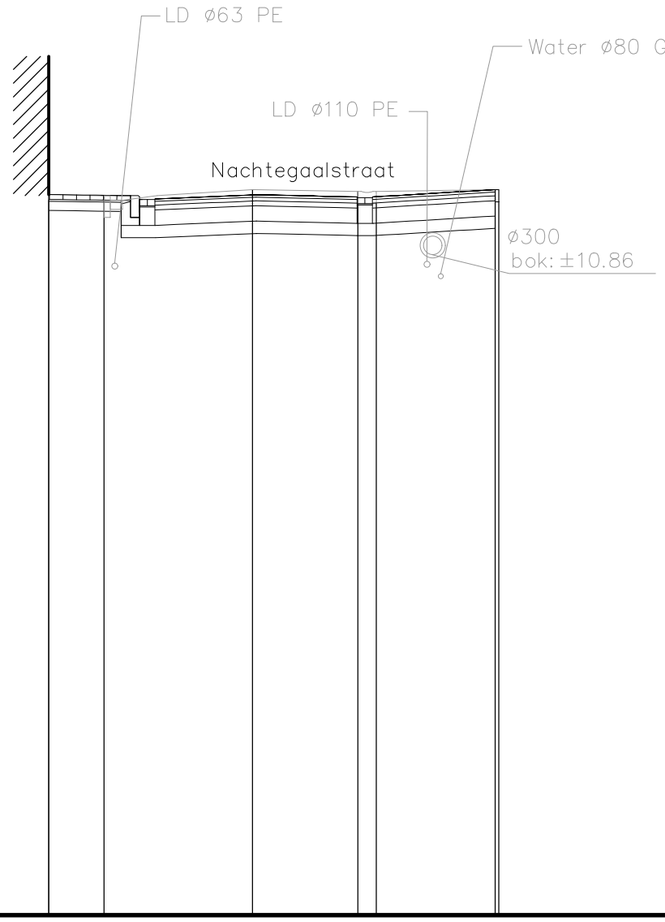


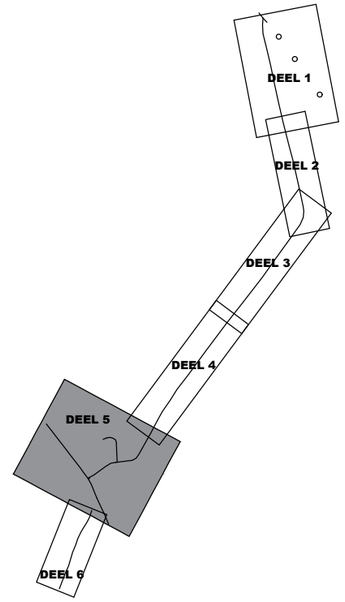


# P23

## Vergelijkingsvlak 0,00 m T.A.W.

| | | | | | | | | |
|---|---|---|---|---|---|---|---|---|
| Best. maaiveld | | 11.75 | 11.73 | 11.83 | 11.80 | 11.80 | 11.83 | |
| Ontw. hoogte | | | | | | | | |
| Tussenafstand | | 0.90 | 2.42 | 1.72 | 0.30 | 1.94 | | |

schaal: 1/100

# TYPEDWARSPROFIEL 11 HARINGEPLEIN

BA_WEG22.845_1_PRD_N_5_TP11

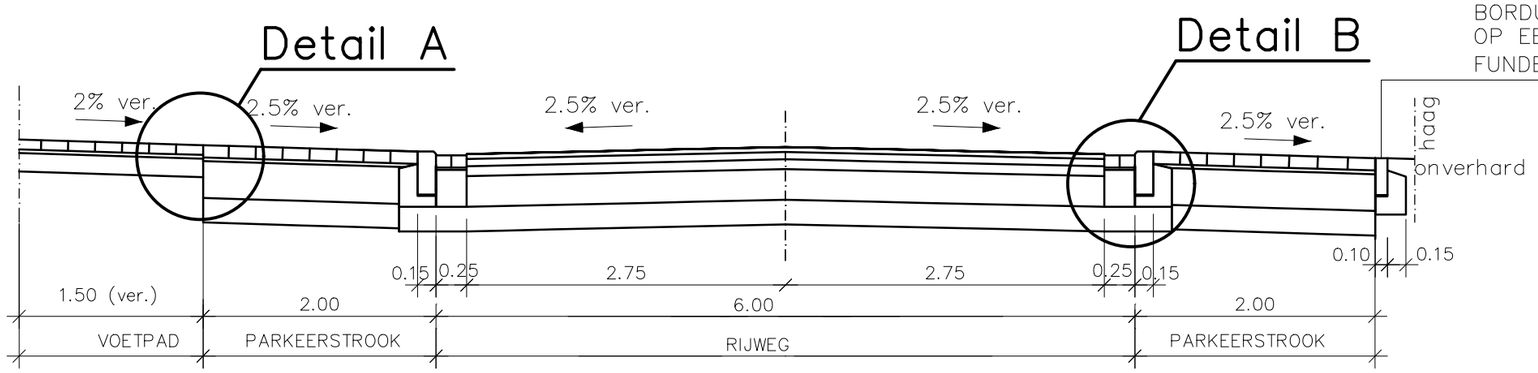


BORDUUR TYPE ID1
OP EEN DOORLOPEND MORTELBED
FUNDERING VAN SCHRAAL BETON DIKTE 15cm

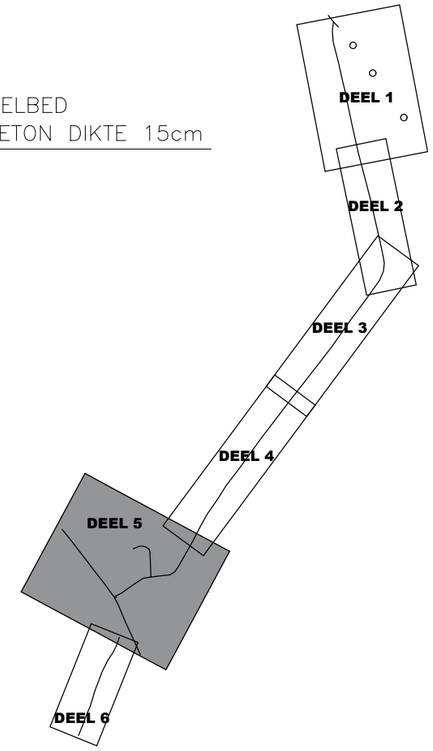


BORDUUR TYPE IA
OP EEN DOORLOPEND MORTELBED
FUNDERING VAN SCHRAAL BETON DIKTE 9cm

BETONSTRAATSTENEN 22x22x8
OP EEN ZANDCEMENTBED DIKTE 3cm
FUNDERING VAN ZANDCEMENT DIKTE 15cm
(schraal beton voor opritten)

BETONSTRAATSTENEN 22x11x10 ANTRACIET
RONDOM AFLIJNING MET WITTE BETONSTRAATSTEEN 22x11x10
OP EEN ZANDCEMENTBED DIKTE 3cm
FUNDERING VAN SCHRAAL BETON DIKTE 30cm

BETONSTRAATSTENEN 22x11x10
OP EEN MORTELBED DIKTE 2cm
FUNDERING VAN SCHRAAL BETON DIKTE 30cm

KOOLWATERSTOFVERHARDING
–TOPLAAG TYPE APT–C DIKTE 4cm
–ONDERLAAG TYPE APO–A DIKTE 6cm

STEENSLAGFUNDERING:
–BOVENLAAG DIKTE 8cm type IIA
–ONDERLAAG DIKTE 25cm type I

BETONSTRAATSTENEN 22x11x10 ANTRACIET
RONDOM AFLIJNING MET WITTE BETONSTRAATSTEEN 22x11x10
OP EEN ZANDCEMENTBED DIKTE 3cm
FUNDERING VAN SCHRAAL BETON DIKTE 30cm

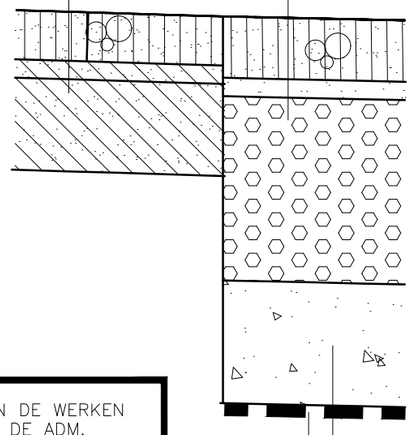

ONDERFUNDERING TYPE II DIKTE 20cm
GEOTEXTIEL

Detail A

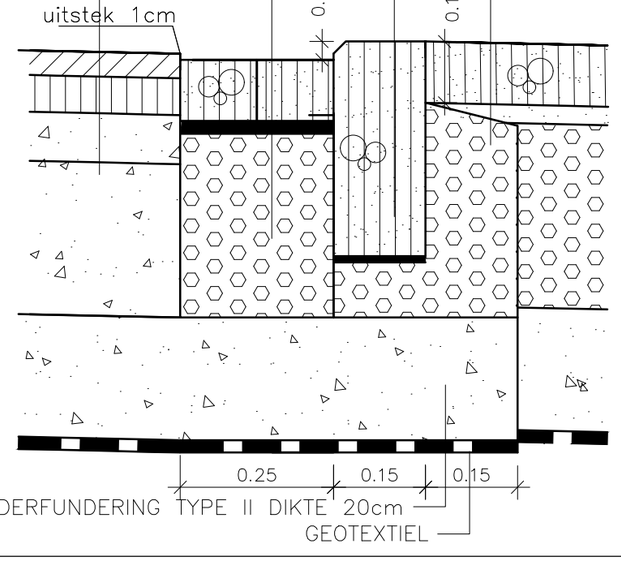


Detail B

## NOTA

BIJ HET UITZETTEN VAN DE WERKEN VOLGENS ART. 79 VAN DE ADM. VOORSCHRIFTEN IS DE AANNEMER STEEDS GEHOUDEN HET LENGTE– EN DWARSPROFIEL VAN DE WERKEN IN–ZONDER HET UITSTEK VAN DE TROTTOIRBANDEN EN DWARSHELLINGEN AAN TE PASSEN AAN DE PLAATSELIJKE TOESTAND

schaal: 1/50–1/10

# TYPEDWARSPROFIEL 13 HARINGEPLEIN

BA_WEG22.845_1_PRD_N_5_TP13

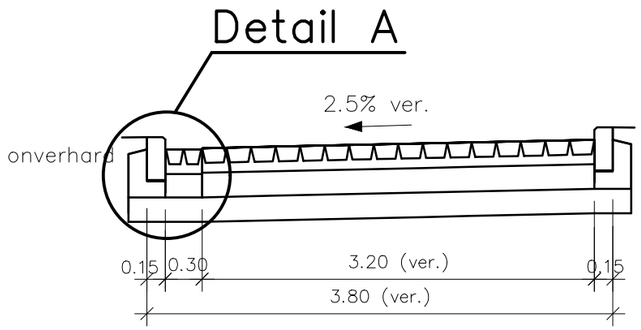


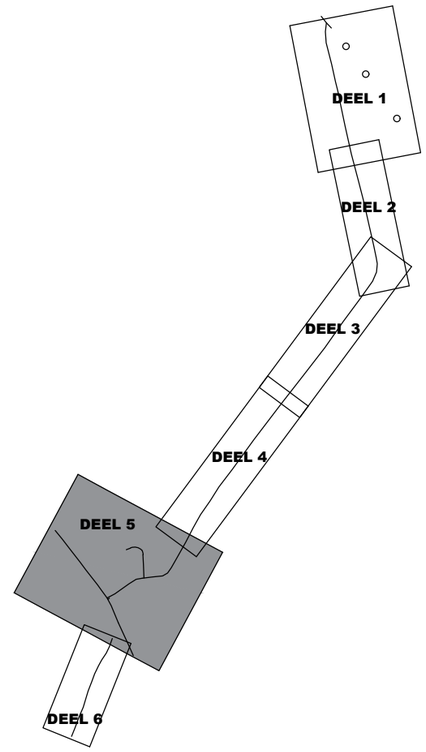


GREPPEL IN KANDLA GRIJS 14x20x12 OP ZANDCEMENTBED
TOTALE DIKTE 20CM (Halfsteensverband)
GEOTEXTIEL +
FUNDERING VAN DRAINEREND SCHRAAL BETON DIKTE 19CM

BORDUUR TYPE IA
OP EEN DOORLOPEND MORTELBED
FUNDERING VAN SCHRAAL BETON DIKTE 13cm

KANDLA GRIJS 14x20x12 OP ZANDCEMENTBED
TOTALE DIKTE 20CM (Halfsteensverband)
GEOTEXTIEL +
FUNDERING VAN DRAINEREND SCHRAAL BETON DIKTE 20CM

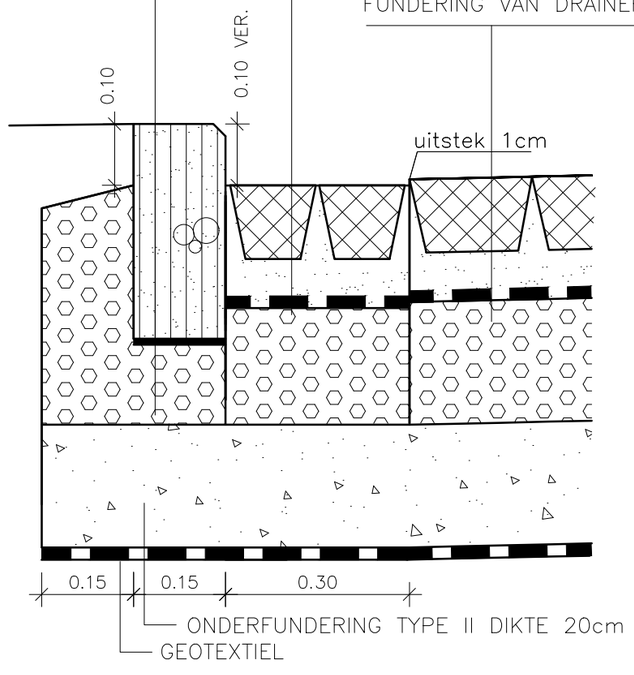


## Detail A

## NOTA

BIJ HET UITZETTEN VAN DE WERKEN VOLGENS ART. 79 VAN DE ADM. VOORSCHRIFTEN IS DE AANNEMER STEEDS GEHOUDEN HET LENGTE– EN DWARSPROFIEL VAN DE WERKEN IN– ZONDER HET UITSTEK VAN DE TROTTOIRBANDEN EN DWARSHELLINGEN AAN TE PASSEN AAN DE PLAATSELIJKE TOESTAND

schaal: 1/50–1/10

# TYPEDWARSPROFIEL 14 HOOGSTRAAT

BA_WEG22.845_1_PRD_N_5_TP14

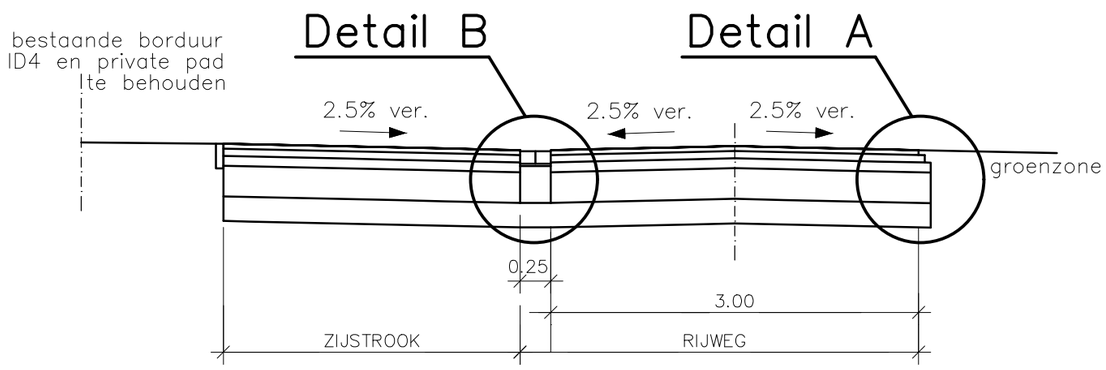


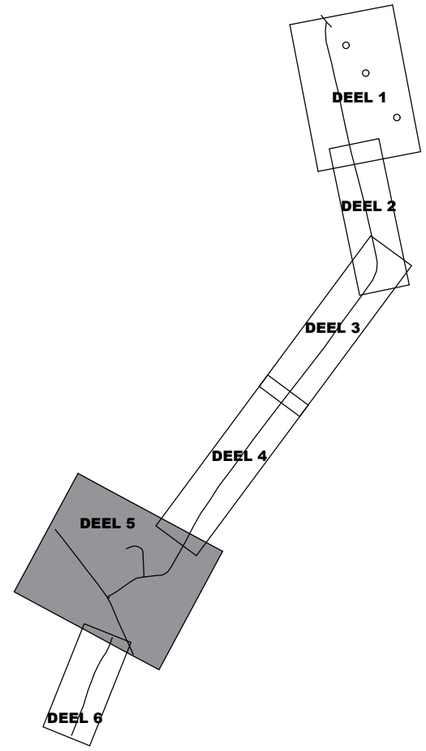


KOOLWATERSTOFVERHARDING
–TOPLAAG TYPE APT–C DIKTE 4cm
–ONDERLAAG TYPE APO–A DIKTE 6cm

STEENSLAGFUNDERING:
–BOVENLAAG DIKTE 8cm type IIA
–ONDERLAAG DIKTE 25cm type I

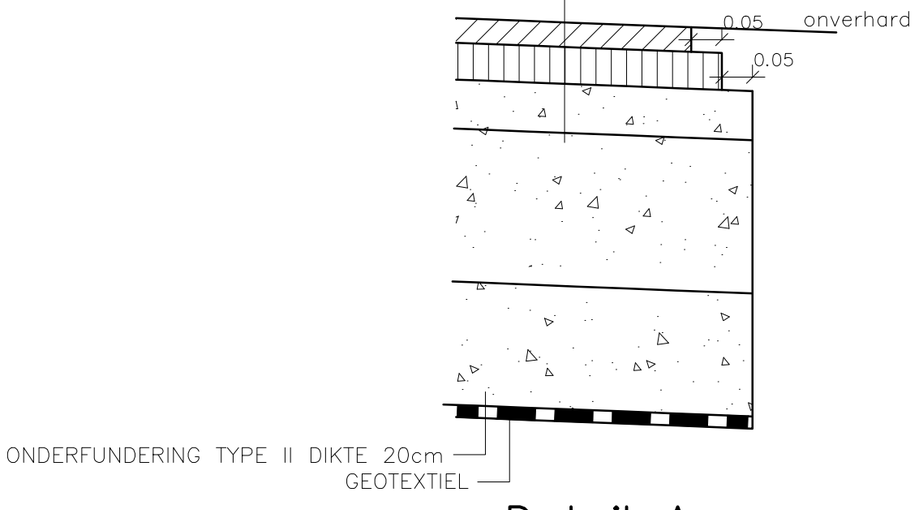


Detail A

BETONSTRAATSTENEN 22x11x10
OP EEN MORTELBED DIKTE 2cm
FUNDERING VAN SCHRAAL BETON DIKTE 30cm

KOOLWATERSTOFVERHARDING
–TOPLAAG TYPE APT–C DIKTE 4cm
–ONDERLAAG TYPE APO–A DIKTE 6cm

STEENSLAGFUNDERING:
–BOVENLAAG DIKTE 8cm type IIA
–ONDERLAAG DIKTE 25cm type I

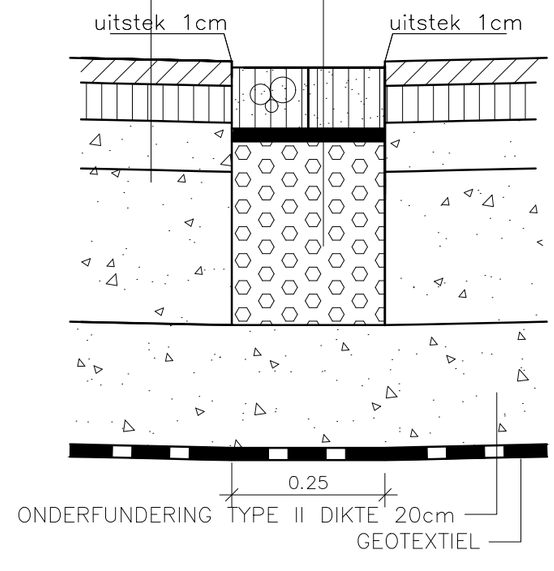


Detail B

## NOTA

BIJ HET UITZETTEN VAN DE WERKEN VOLGENS ART. 79 VAN DE ADM. VOORSCHRIFTEN IS DE AANNEMER STEEDS GEHOUDEN HET LENGTE– EN DWARSPROFIEL VAN DE WERKEN IN– ZONDER HET UITSTEK VAN DE TROTTOIRBANDEN EN DWARSHELLINGEN AAN TE PASSEN AAN DE PLAATSELIJKE TOESTAND

schaal: 1/50–1/10

# TYPEDWARSPROFIEL 15 HOOGSTRAAT

BA_WEG22.845_1_PRD_N_5_TP15

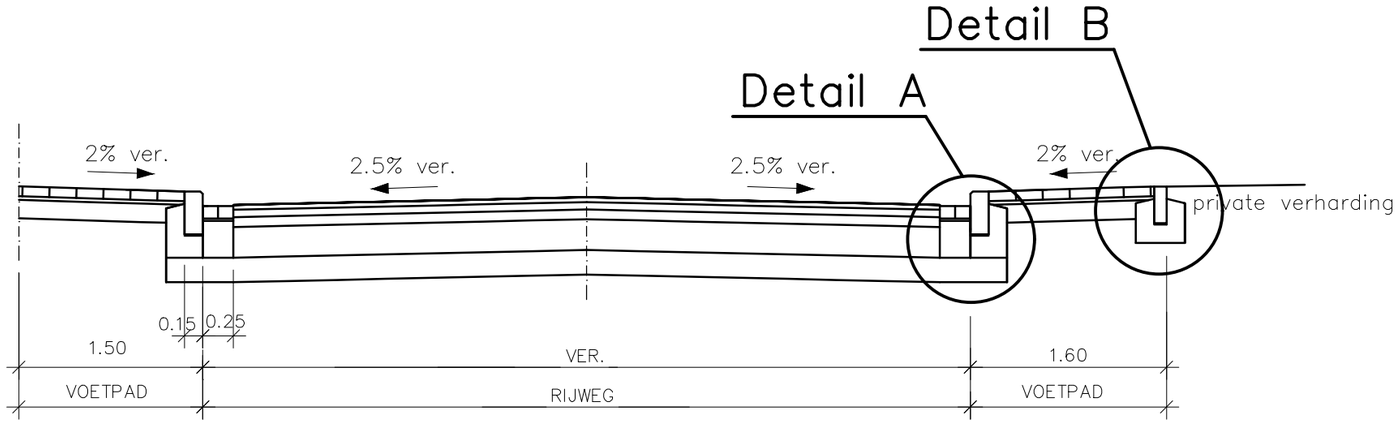


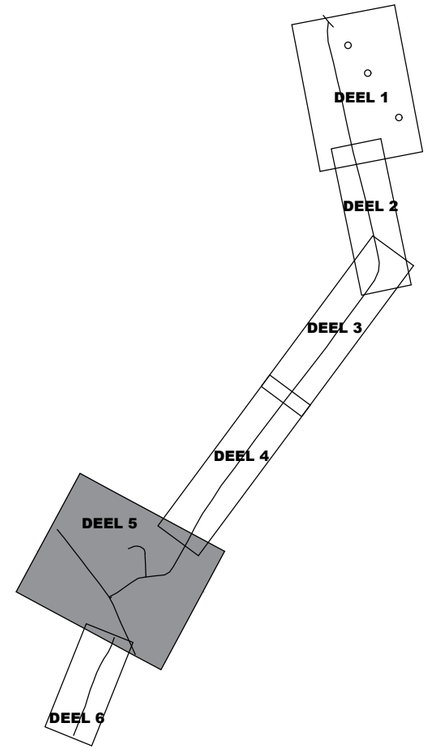


BORDUUR TYPE IA
OP EEN DOORLOPEND MORTELBED
FUNDERING VAN SCHRAAL BETON DIKTE 18cm

BETONSTRAATSTENEN 22x11x10
OP EEN MORTELBED DIKTE 2cm
FUNDERING VAN SCHRAAL BETON DIKTE 30cm

KOOLWATERSTOFVERHARDING
–TOPLAAG TYPE APT–C DIKTE 4cm
–ONDERLAAG TYPE APO–A DIKTE 6cm

–BOVENLAAG DIKTE 8cm type IIA
–ONDERLAAG DIKTE 25cm type I

BETONSTRAATSTENEN 22x22x8
OP EEN ZANDCEMENTBED DIKTE 3cm
FUNDERING VAN ZANDCEMENT DIKTE 15cm
(schraal beton voor opritten)

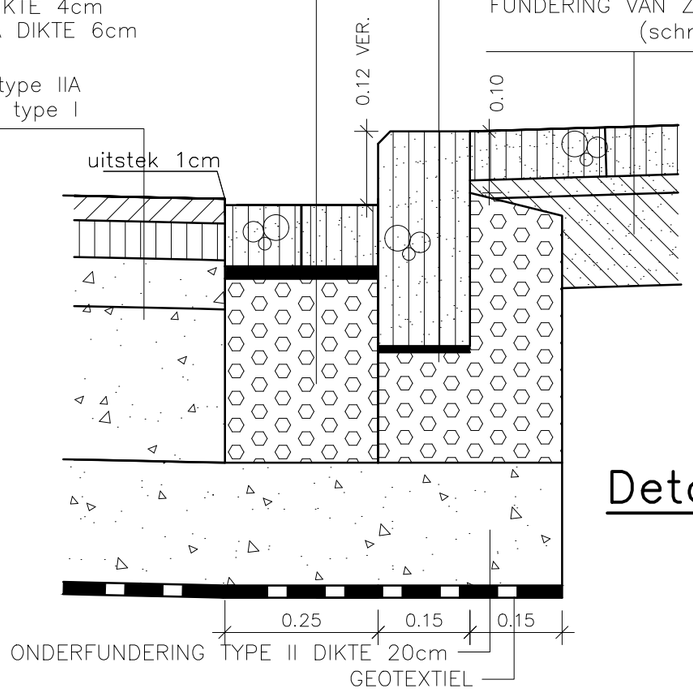


## Detail A

BETONSTRAATSTENEN 22x22x8
OP EEN ZANDCEMENTBED DIKTE 3cm
FUNDERING VAN ZANDCEMENT DIKTE 15cm
(schraal beton voor opritten)

BORDUUR TYPE ID1
OP EEN DOORLOPEND MORTELBED
FUNDERING VAN SCHRAAL BETON
DIKTE 12cm

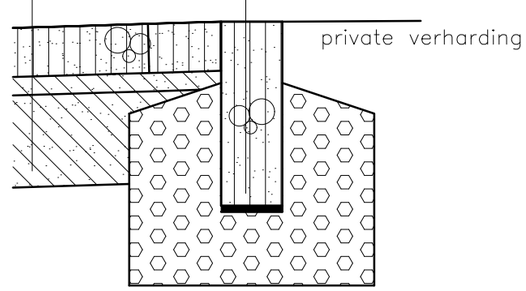


## Detail B

## NOTA

BIJ HET UITZETTEN VAN DE WERKEN VOLGENS ART. 79 VAN DE ADM. VOORSCHRIFTEN IS DE AANNEMER STEEDS GEHOUDEN HET LENGTE– EN DWARSPROFIEL VAN DE WERKEN IN– ZONDER HET UITSTEK VAN DE TROTTOIRBANDEN EN DWARSHELLINGEN AAN TE PASSEN AAN DE PLAATSELIJKE TOESTAND

schaal: 1/50–1/10

# TYPEDWARSPROFIEL 16 MOENAARDESTRAAT

BA_WEG22.845_1_PRD_N_5_TP16

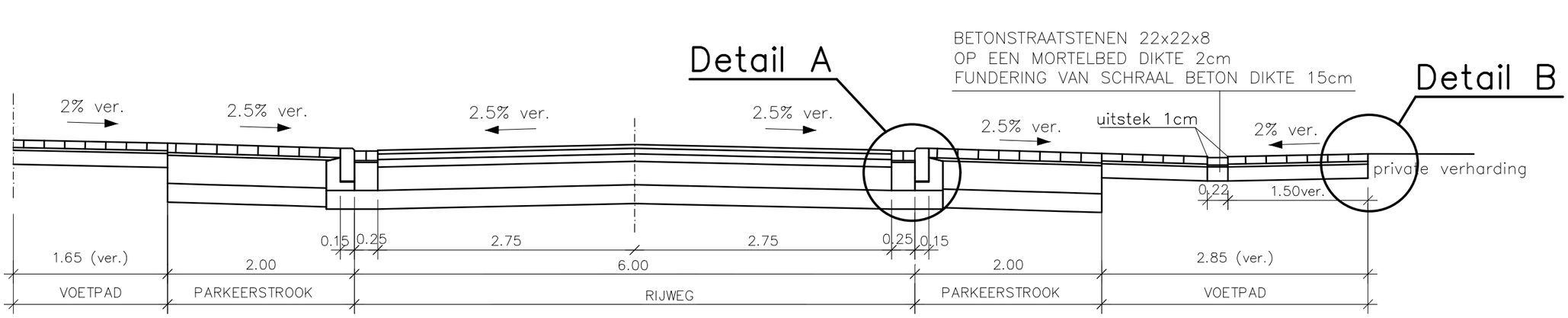


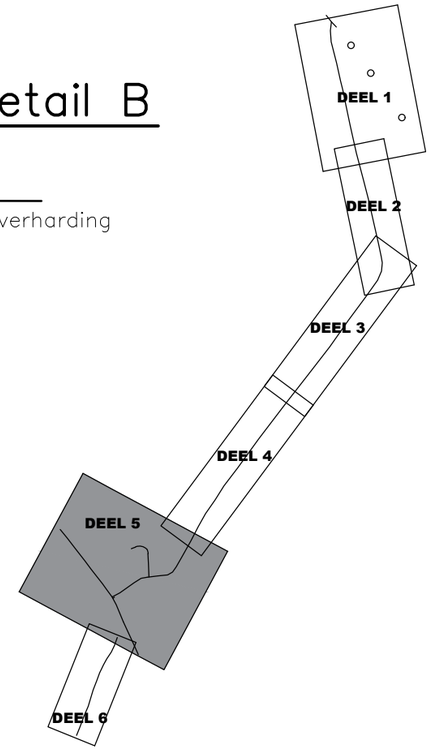


BORDUUR TYPE IA
OP EEN DOORLOPEND MORTELBED
FUNDERING VAN SCHRAAL BETON DIKTE 9cm

BETONSTRAATSTENEN 22x11x10
OP EEN MORTELBED DIKTE 2cm
FUNDERING VAN SCHRAAL BETON DIKTE 30cm

KOOLWATERSTOFVERHARDING
–TOPLAAG TYPE APT–C DIKTE 4cm
–ONDERLAAG TYPE APO–A DIKTE 6cm

–BOVENLAAG DIKTE 8cm type IIA
–ONDERLAAG DIKTE 25cm type I

BETONSTRAATSTENEN 22x11x10 ANTRACIET
RONDOM AFLIJNING MET WITTE BETONSTRAATSTEEN 22x11x10
OP EEN ZANDCEMENTBED DIKTE 3cm
FUNDERING VAN SCHRAAL BETON DIKTE 30cm

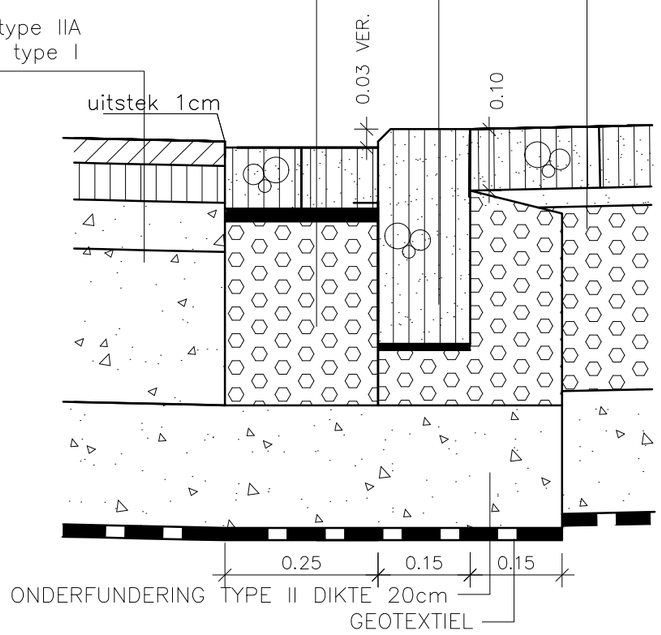


Detail A

BETONSTRAATSTENEN 22x22x8
OP EEN ZANDCEMENTBED DIKTE 3cm
FUNDERING VAN ZANDCEMENT DIKTE 15cm
(schraal beton voor opritten)

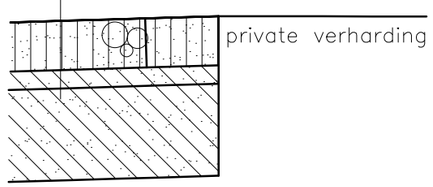


Detail B

## NOTA

BIJ HET UITZETTEN VAN DE WERKEN VOLGENS ART. 79 VAN DE ADM. VOORSCHRIFTEN IS DE AANNEMER STEEDS GEHOUDEN HET LENGTE– EN DWARSPROFIEL VAN DE WERKEN IN– ZONDER HET UITSTEK VAN DE TROTTOIRBANDEN EN DWARSHELLINGEN AAN TE PASSEN AAN DE PLAATSELIJKE TOESTAND

schaal: 1/50–1/10

# TYPEDWARSPROFIEL 17 MOENAARDESTRAAT

BA_WEG22.845_1_PRD_N_5_TP17

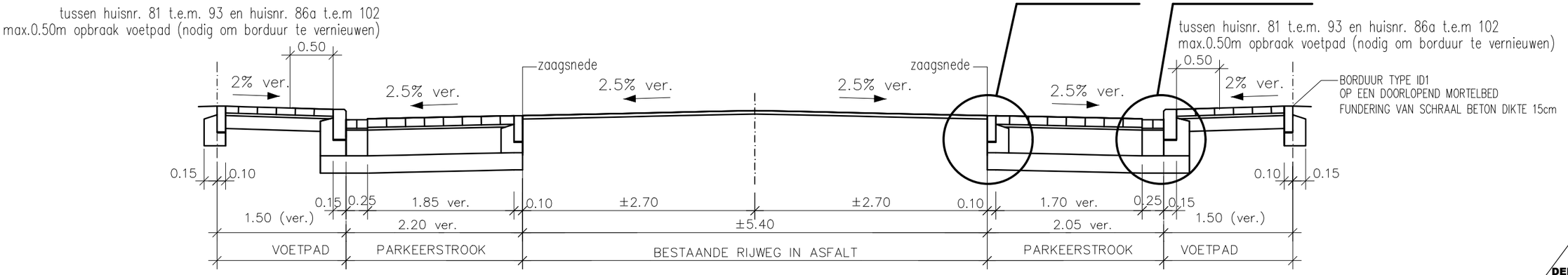


Detail A

Detail B

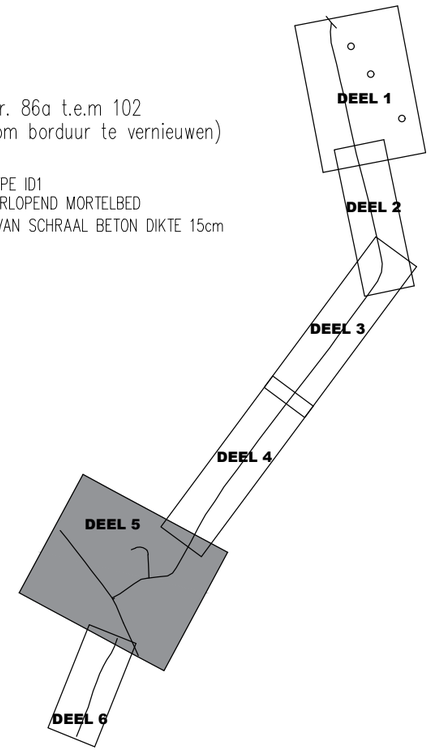


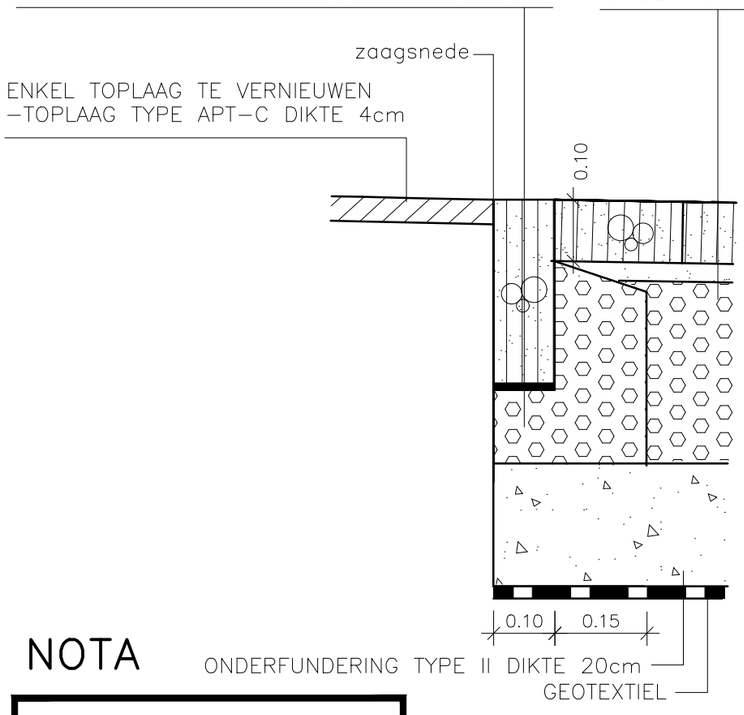


Detail A

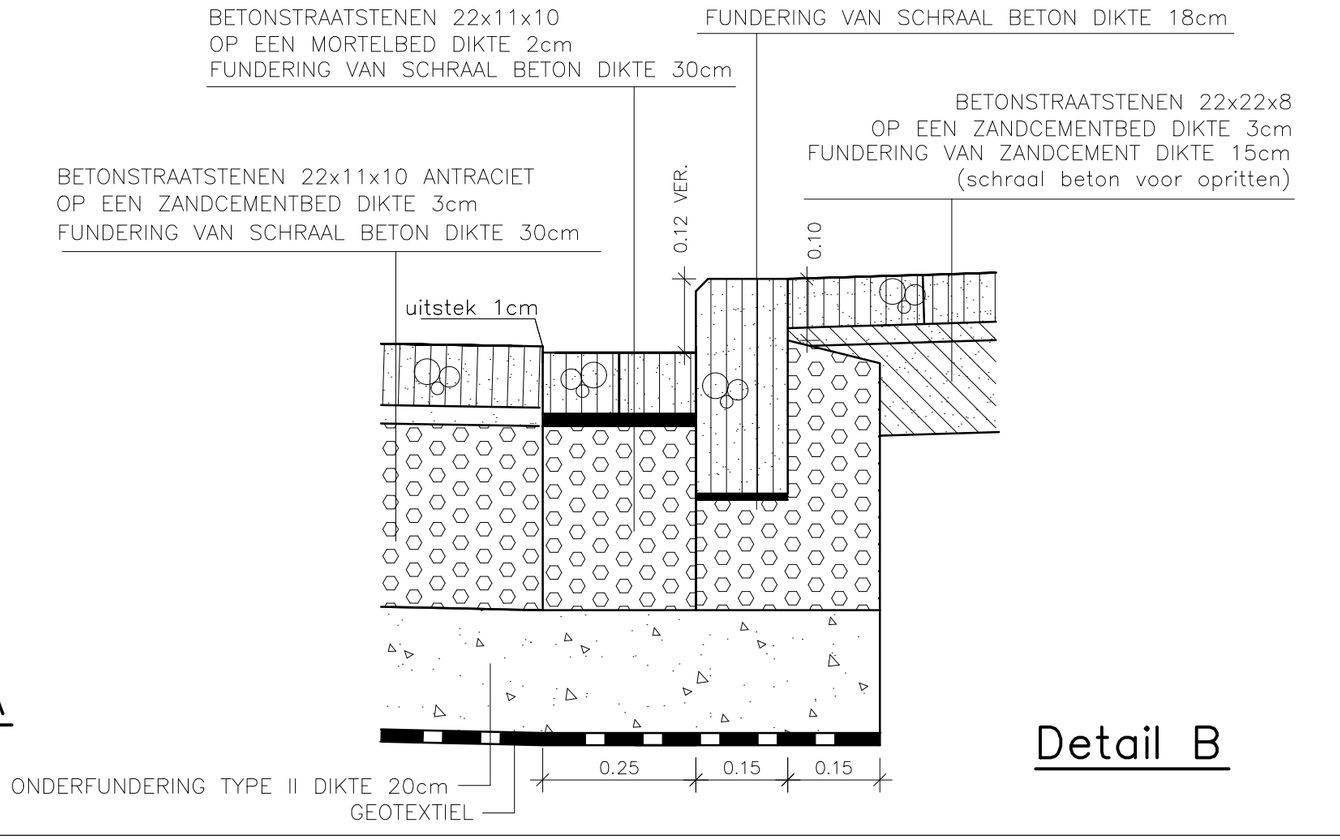


Detail B

## NOTA

BIJ HET UITZETTEN VAN DE WERKEN VOLGENS ART. 79 VAN DE ADM. VOORSCHRIFTEN IS DE AANNEMER STEEDS GEHOUDEN HET LENGTE– EN DWARSPROFIEL VAN DE WERKEN IN– ZONDER HET UITSTEK VAN DE TROTTOIRBANDEN EN DWARSHELLINGEN AAN TE PASSEN AAN DE PLAATSELIJKE TOESTAND

schaal: 1/50–1/10

# TYPEDWARSPROFIEL 18 MOENAARDESTRAAT

BA_WEG22.845_1_PRD_N_5_TP18

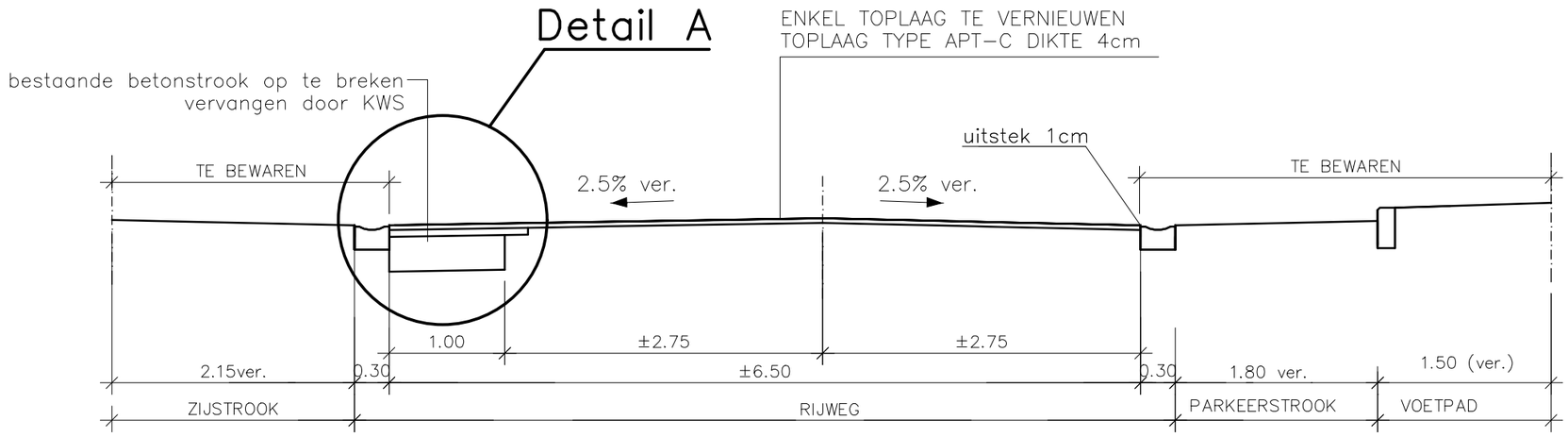


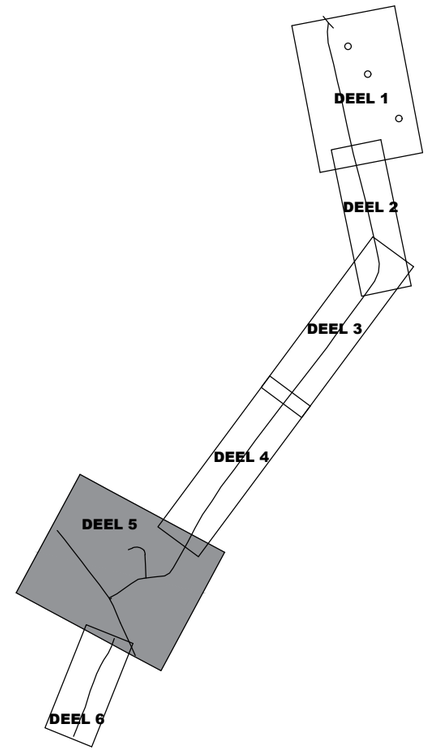


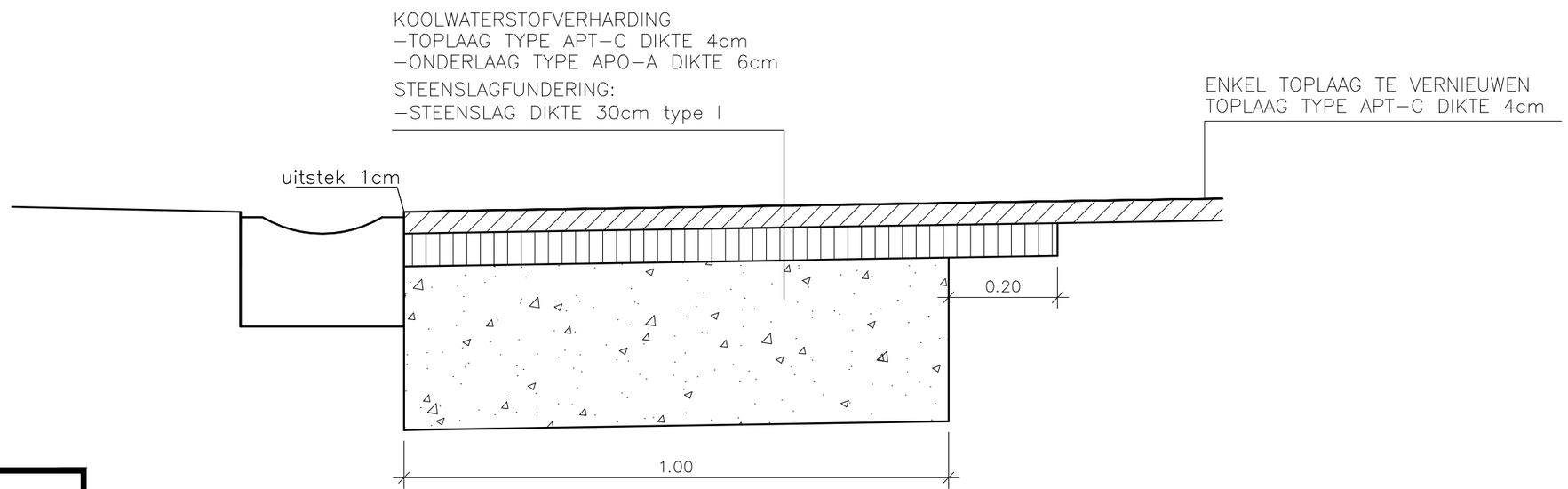


## Detail A

## NOTA

BIJ HET UITZETTEN VAN DE WERKEN VOLGENS ART. 79 VAN DE ADM. VOORSCHRIFTEN IS DE AANNEMER STEEDS GEHOUDEN HET LENGTE– EN DWARSPROFIEL VAN DE WERKEN IN– ZONDER HET UITSTEK VAN DE TROTTOIRBANDEN EN DWARSHELLINGEN AAN TE PASSEN AAN DE PLAATSELIJKE TOESTAND

schaal: 1/50–1/10

# TYPEDWARSPROFIEL 19 MOENAARDESTRAAT

BA_WEG22.845_1_PRD_N_5_TP19

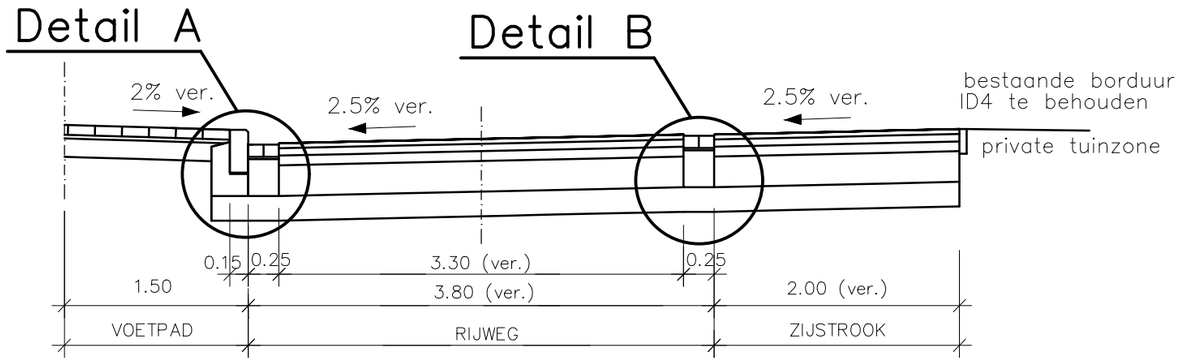


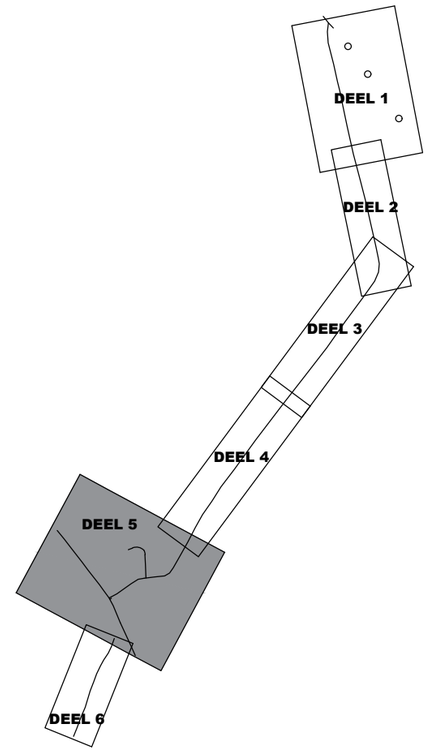


BORDUUR TYPE IA
OP EEN DOORLOPEND MORTELBED
FUNDERING VAN SCHRAAL BETON DIKTE 18cm

BETONSTRAATSTENEN 22x22x8
OP EEN ZANDCEMENTBED DIKTE 3cm
FUNDERING VAN ZANDCEMENT DIKTE 15cm
(schraal beton voor opritten)

BETONSTRAATSTENEN 22x11x10
OP EEN MORTELBED DIKTE 2cm
FUNDERING VAN SCHRAAL BETON DIKTE 30cm

KOOLWATERSTOFVERHARDING
–TOPLAAG TYPE APT–C DIKTE 4cm
–ONDERLAAG TYPE APO–A DIKTE 6cm

STEENSLAGFUNDERING:
–BOVENLAAG DIKTE 8cm type IIA
–ONDERLAAG DIKTE 25cm type I

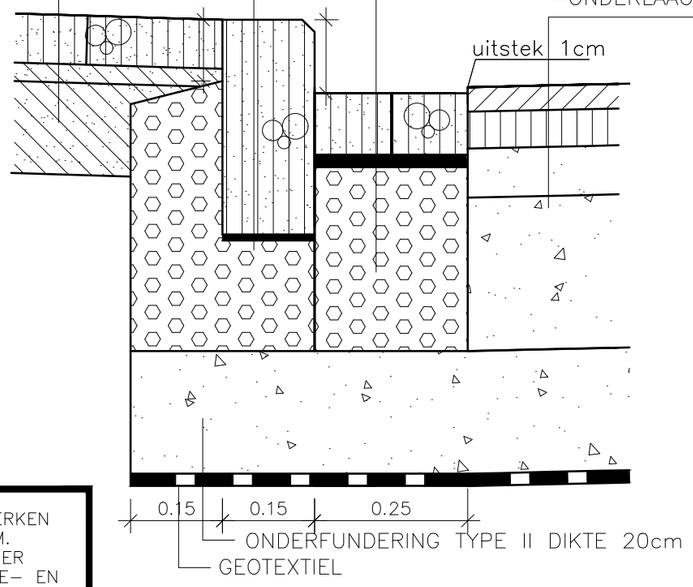


Detail A

## NOTA

BIJ HET UITZETTEN VAN DE WERKEN VOLGENS ART. 79 VAN DE ADM. VOORSCHRIFTEN IS DE AANNEMER STEEDS GEHOUDEN HET LENGTE– EN DWARSPROFIEL VAN DE WERKEN IN– ZONDER HET UITSTEK VAN DE TROTTOIRBANDEN EN DWARSHELLINGEN AAN TE PASSEN AAN DE PLAATSELIJKE TOESTAND

BETONSTRAATSTENEN 22x11x10
OP EEN MORTELBED DIKTE 2cm
FUNDERING VAN SCHRAAL BETON DIKTE 30cm

KOOLWATERSTOFVERHARDING
–TOPLAAG TYPE APT–C DIKTE 4cm
–ONDERLAAG TYPE APO–A DIKTE 6cm

STEENSLAGFUNDERING:
–BOVENLAAG DIKTE 8cm type IIA
–ONDERLAAG DIKTE 25cm type I

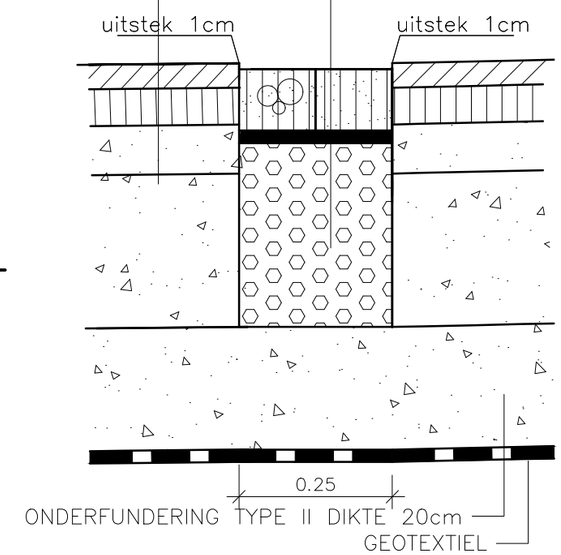


Detail B

schaal: 1/50–1/10

BA_WEG22.845_1_PRD_N_6_P23

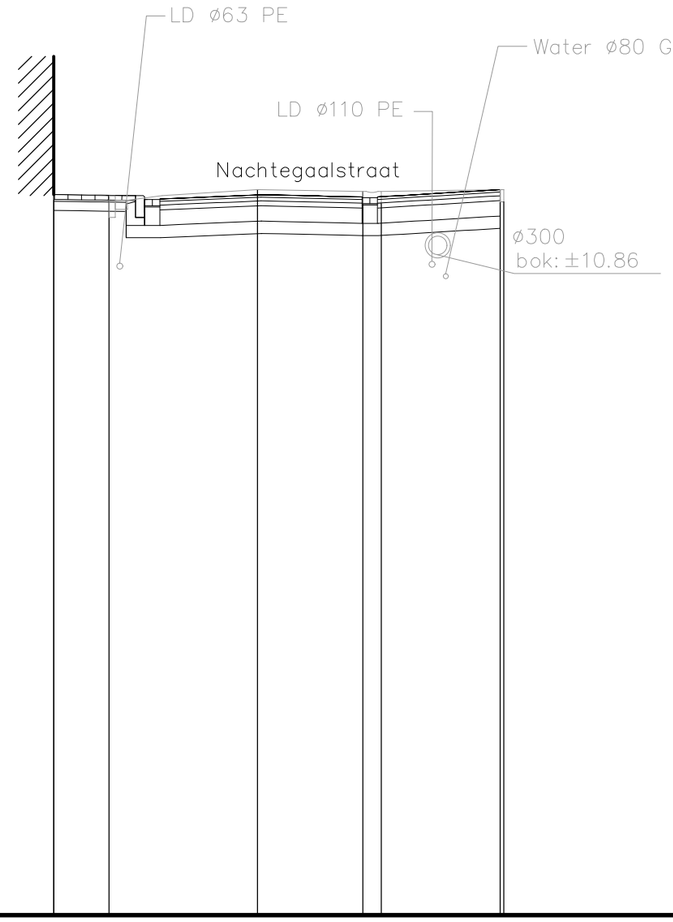


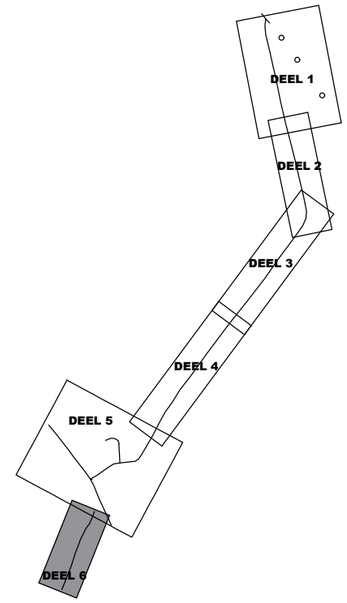


# P23

## Vergelijkingsvlak
## 0,00 m T.A.W.

| | | | | | | | | |
|---|---|---|---|---|---|---|---|---|
| Best. maaiveld | 11.75 | 11.73 | | 11.83 | 11.80 | 11.80 | | 11.83 |
| Ontw. hoogte | | | | | | | | |
| Tussenafstand | | 0.90 | 2.42 | 1.72 | 0.30 | 1.94 | | |

schaal: 1/100

BA_WEG22.845_1_PRD_N_6_P24

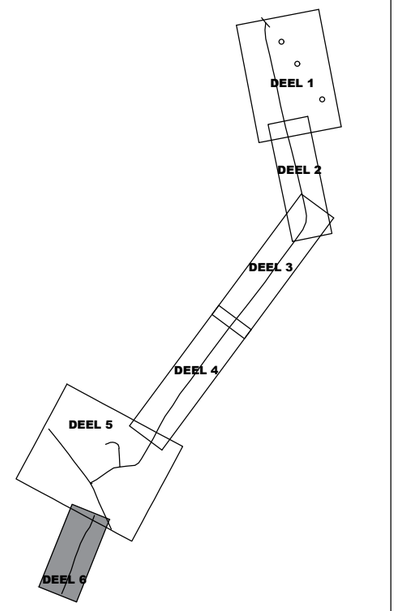


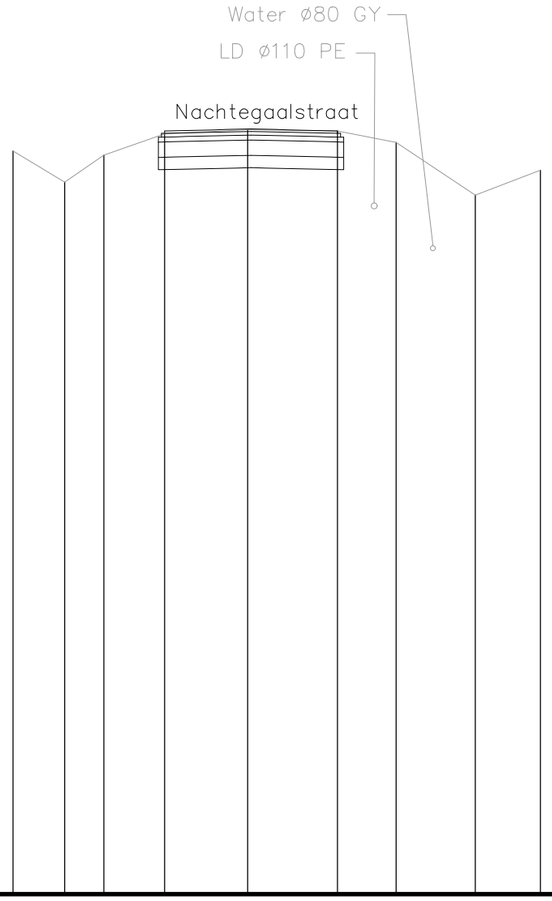


# P24

Vergelijkingsvlak
0,00 m T.A.W.

| | | | | | | | | | | |
|---|---|---|---|---|---|---|---|---|---|---|
| Best. maaiveld | | 12.12 | 11.61 | 12.05 | 12.40 | 12.46 | 12.44 | 12.26 | 11.40 | 11.80 |
| Ontw. hoogte | | | | | | | | | | |
| Tussenafstand | | 0.84 | 0.64 | 0.99 | 1.36 | 1.46 | 0.96 | 1.29 | 1.06 | |

schaal: 1/100

# TYPEDWARSPROFIEL 19 NACHTEGAALSTRAAT

BA_WEG22.845_1_PRD_N_6_TP19

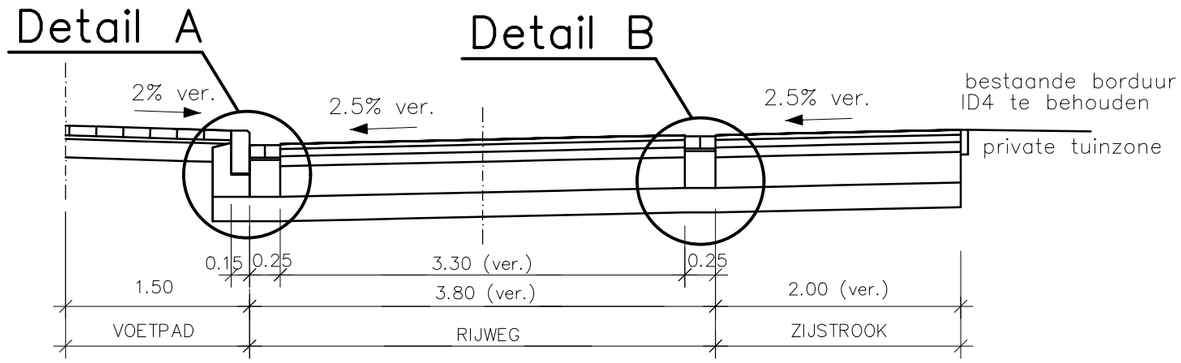


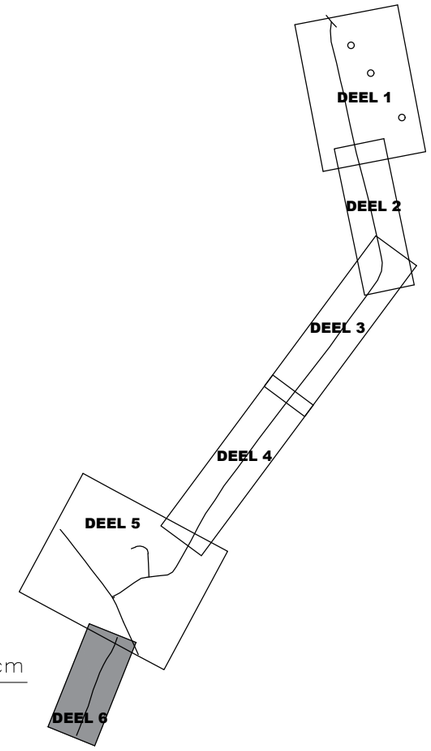


BORDUUR TYPE IA
OP EEN DOORLOPEND MORTELBED
FUNDERING VAN SCHRAAL BETON DIKTE 18cm

BETONSTRAATSTENEN 22x11x10
OP EEN MORTELBED DIKTE 2cm
FUNDERING VAN SCHRAAL BETON DIKTE 30cm

BETONSTRAATSTENEN 22x22x8
OP EEN ZANDCEMENTBED DIKTE 3cm
FUNDERING VAN ZANDCEMENT DIKTE 15cm
(schraal beton voor opritten)

KOOLWATERSTOFVERHARDING
–TOPLAAG TYPE APT–C DIKTE 4cm
–ONDERLAAG TYPE APO–A DIKTE 6cm
STEENSLAGFUNDERING:
–BOVENLAAG DIKTE 8cm type IIA
–ONDERLAAG DIKTE 25cm type I

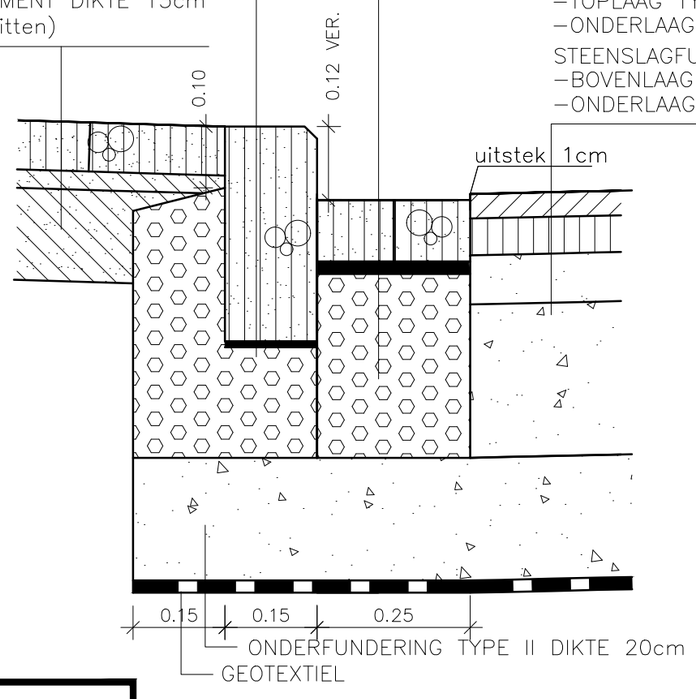


Detail A

BETONSTRAATSTENEN 22x11x10
OP EEN MORTELBED DIKTE 2cm
FUNDERING VAN SCHRAAL BETON DIKTE 30cm

KOOLWATERSTOFVERHARDING
–TOPLAAG TYPE APT–C DIKTE 4cm
–ONDERLAAG TYPE APO–A DIKTE 6cm
STEENSLAGFUNDERING:
–BOVENLAAG DIKTE 8cm type IIA
–ONDERLAAG DIKTE 25cm type I

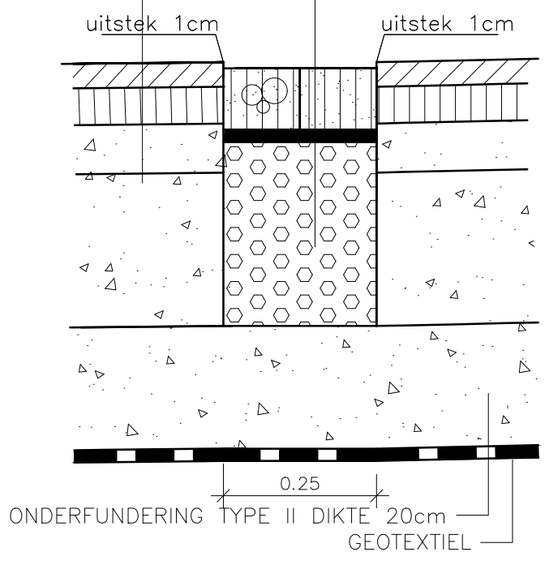


Detail B

## NOTA

BIJ HET UITZETTEN VAN DE WERKEN VOLGENS ART. 79 VAN DE ADM. VOORSCHRIFTEN IS DE AANNEMER STEEDS GEHOUDEN HET LENGTE– EN DWARSPROFIEL VAN DE WERKEN IN– ZONDER HET UITSTEK VAN DE TROTTOIRBANDEN EN DWARSHELLINGEN AAN TE PASSEN AAN DE PLAATSELIJKE TOESTAND

schaal: 1/50–1/10

# TYPEDWARSPROFIEL 20 NACHTEGAALSTRAAT

BA_WEG22.845_1_PRD_N_6_TP20

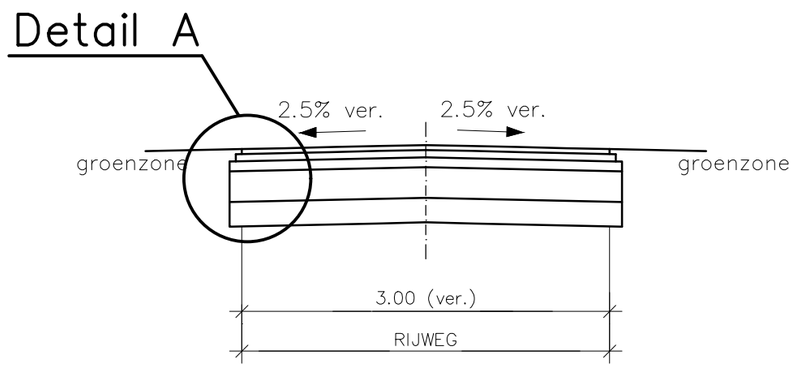


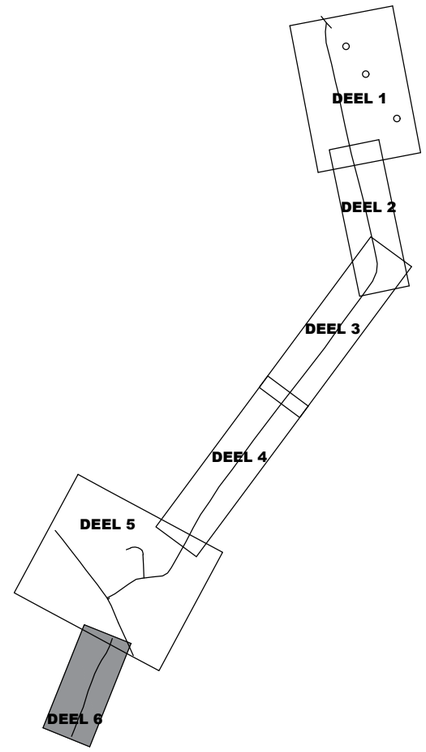


KOOLWATERSTOFVERHARDING
–TOPLAAG TYPE APT–C DIKTE 4cm
–ONDERLAAG TYPE APO–A DIKTE 6cm
STEENSLAGFUNDERING:
–BOVENLAAG DIKTE 8cm type IIA
–ONDERLAAG DIKTE 25cm type I

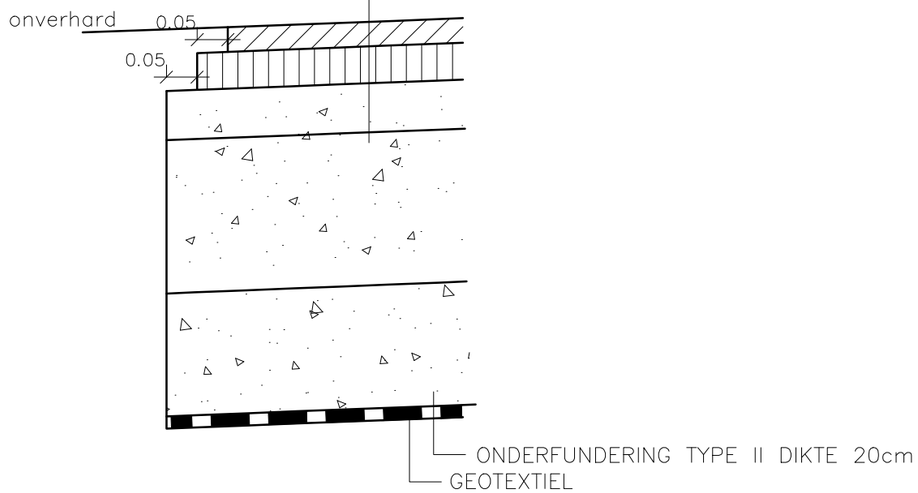


Detail A

## NOTA

BIJ HET UITZETTEN VAN DE WERKEN VOLGENS ART. 79 VAN DE ADM. VOORSCHRIFTEN IS DE AANNEMER STEEDS GEHOUDEN HET LENGTE– EN DWARSPROFIEL VAN DE WERKEN IN– ZONDER HET UITSTEK VAN DE TROTTOIRBANDEN EN DWARSHELLINGEN AAN TE PASSEN AAN DE PLAATSELIJKE TOESTAND

schaal: 1/50–1/10

BA_WEG22.845_1_PRL_N_1_PRL2

# HARINGESTRAAT

LENGTE: 1/500
HOOGTE: 1/100

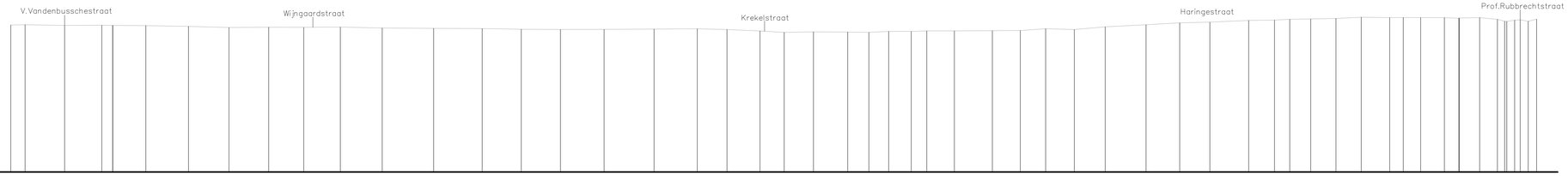


Vergelijkingsvlak
0.00m T.A.W.

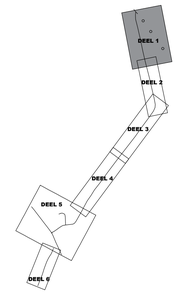


| Profielnummer | 5 | | | | 4 | | | | | 3 | | | | | | | | | | 2 | | | | | | | | | |

# HARINGESTRAAT

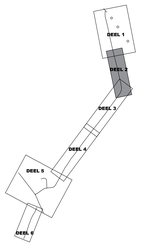





LENGTE: 1/500
HOOGTE: 1/100

Vergelijkingsvlak
0.00m T.A.W.

| Profielnummer | | |

BA_WEG22.845_1_PRL_N_3_PRL6

# HARINGESTRAAT

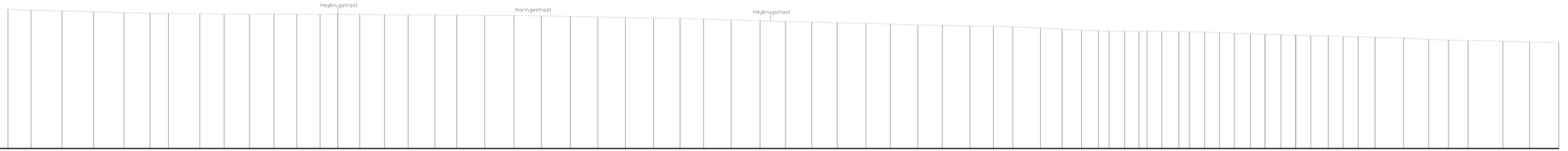


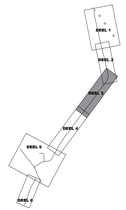


LENGTE: 1/500
HOOGTE: 1/100

Vergelijkingsvlak
0.00m T.A.W.

| Profielnummer | | |

BA_WEG22.845_1_PRL_N_4_PRL7

# HARINGESTRAAT

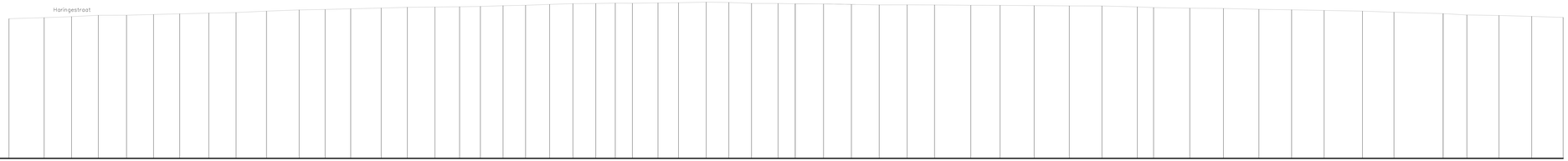


LENGTE: 1/500
HOOGTE: 1/100

Vergelijkingsvlak
0.00m T.A.W.

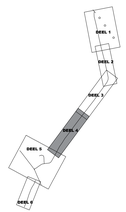


| Profielnummer | 18 | | |

BA_WEG22.845_1_PRL_N_5_PRL11

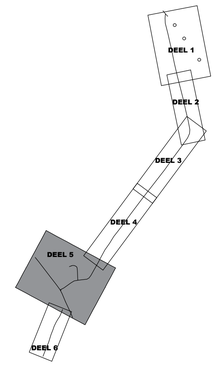


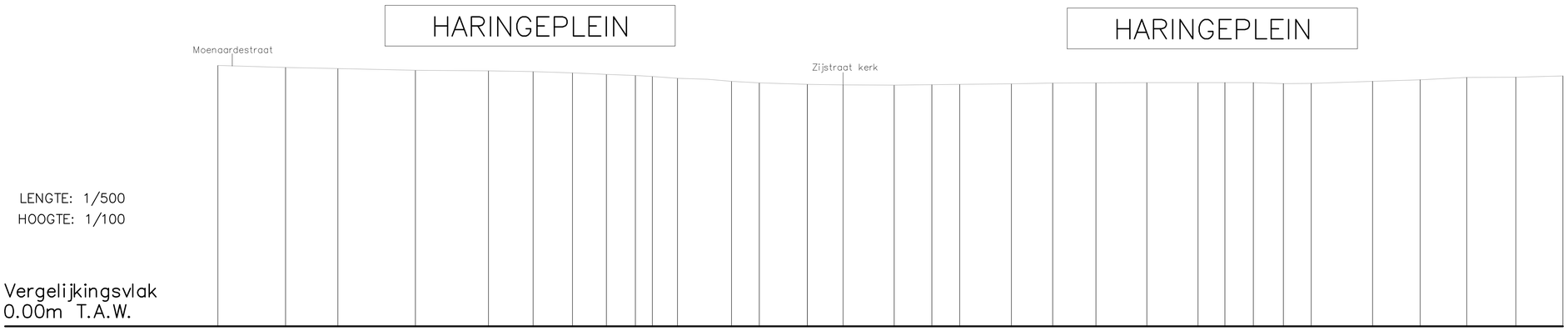


| Profielnummer | 19 | | | | | | | | | | | | | | | | | | | | | | | | | | | | | | | | | | |
|---|---|---|---|---|---|---|---|---|---|---|---|---|---|---|---|---|---|---|---|---|---|---|---|---|---|---|---|---|---|---|---|---|---|---|---|
| Tussenafstand | | 13.25 | 10.24 | 15.17 | 14.31 | 8.75 | 7.70 | 6.64 | 5.69 | 3.31 | 4.92 | 5.89 | 4.71 | 5.45 | 9.51 | 6.99 | 10.01 | 7.35 | 5.47 | 10.12 | 8.09 | 8.46 | 9.97 | 10.03 | 5.26 | 5.57 | 5.87 | 5.45 | 12.01 | 9.32 | 9.12 | 9.60 | 9.22 | | |
| Samengestelde afstand | 10.20 | 10.12 | 10.08 | 10.01 | 9.99 | 9.96 | 9.91 | 9.85 | 9.81 | 9.77 | 9.70 | 9.66 | 9.58 | 9.52 | 9.46 | 9.44 | 9.43 | 9.45 | 9.46 | 9.48 | 9.51 | 9.52 | 9.53 | 9.53 | 9.53 | 9.53 | 9.49 | 9.50 | 9.58 | 9.64 | 9.73 | 9.74 | 9.79 | | |
| Best. hoogten as–weg | | | | | | | | | | | | | | | | | | | | | | | | | | | | | | | | | | | |
| Ontworpen weghoogten | aan te passen aan de plaatselijke toestand | | | | | | | | | | | | | | | | | | | | | | | | | | | | | | | | | | |
| Hellingen | min. helling 2.5%o aan te passen aan de plaatselijke toestand | | | | | | | | | | | | | | | | | | | | | | | | | | | | | | | | | | |

BA_WEG22.845_1_PRL_N_5_PRL12

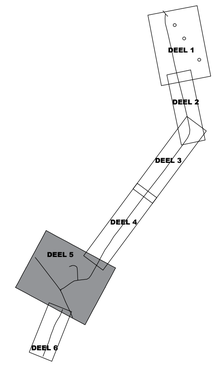


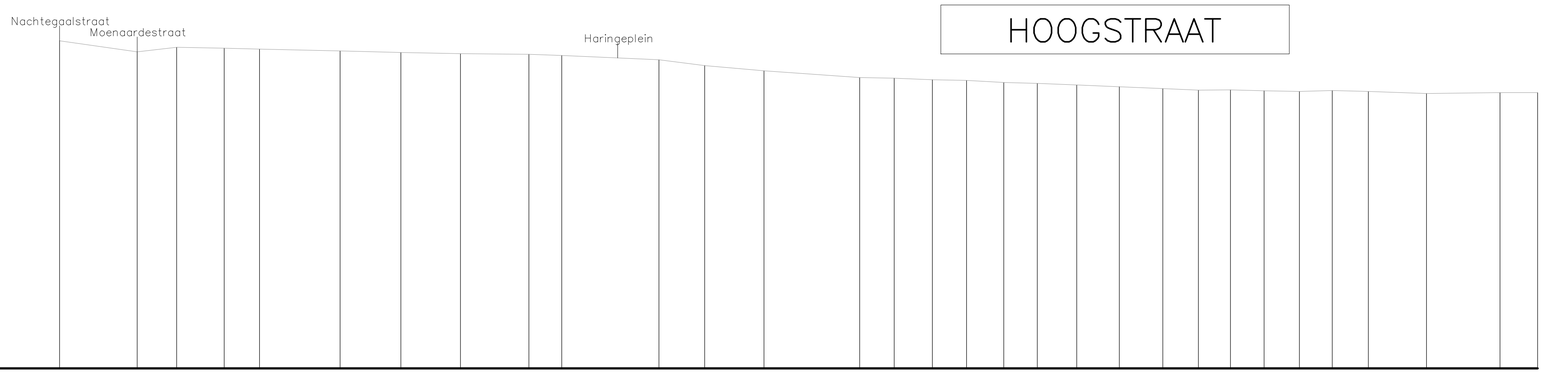


LENGTE: 1/500
HOOGTE: 1/100

Vergelijkingsvlak
0.00m T.A.W.

| Profielnummer | 22 | | |

LENGTE: 1/500
HOOGTE: 1/100

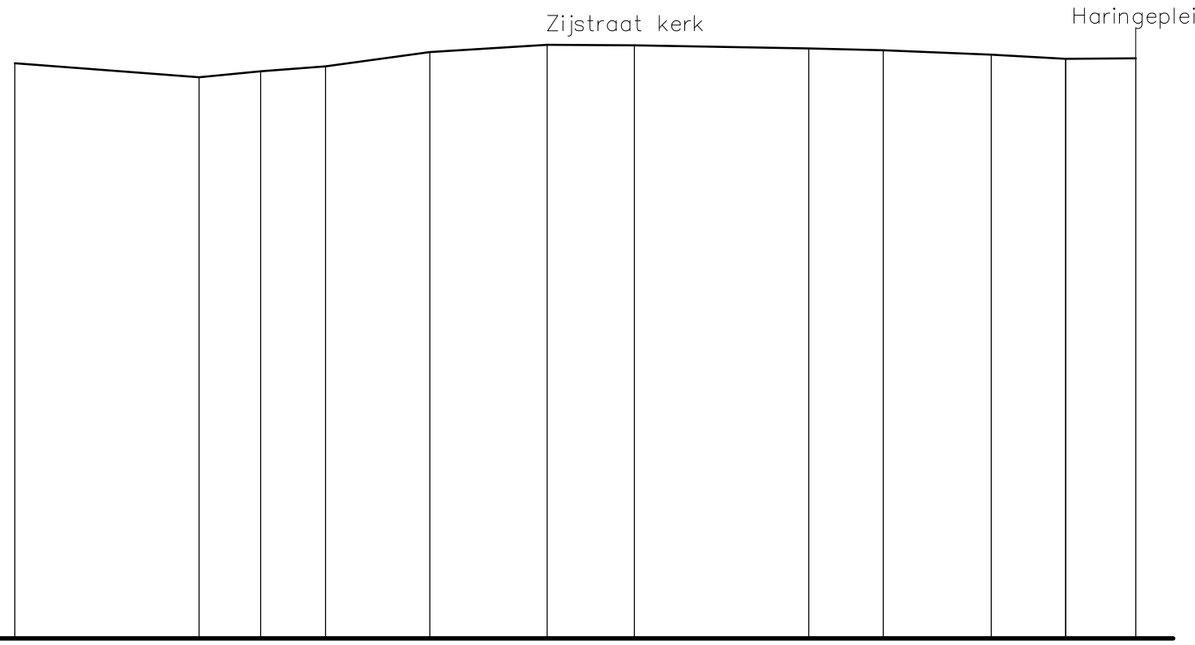


Vergelijkingsvlak
0.00m T.A.W.

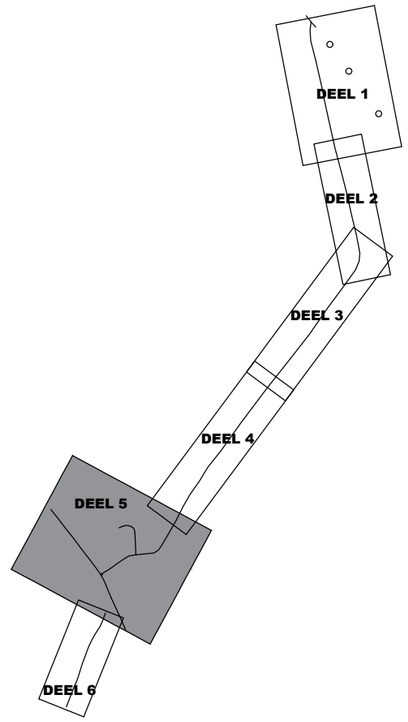


| Profielnummer | 20 | | | | | | | | | | | |
|---|---|---|---|---|---|---|---|---|---|---|---|---|
| Tussenafstand | | 15.03 | 5.03 | 5.29 | 8.49 | 9.58 | 7.09 | 14.24 | 6.08 | 8.79 | 6.09 | 5.71 |
| Samengestelde afstand | | | | | | | | | | | | |
| Best. hoogten as–weg | 9.38 | | 9.15 | 9.25 | 9.33 | | 9.56 | | 9.68 | 9.67 | | 9.62 | 9.59 | | 9.52 | 9.45 | 9.46 |
| Ontworpen weghoogten | aan te passen aan de plaatselijke toestand | | | | | | | | | | | |
| Hellingen | min. helling 2.5‰ aan te passen aan de plaatselijke toestand | | | | | | | | | | | |

BA_WEG22.845_1_PRL_N_6_PRL13

# NACHTEGAALSTRAAT

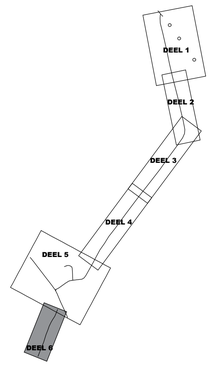


LENGTE: 1/500
HOOGTE: 1/100

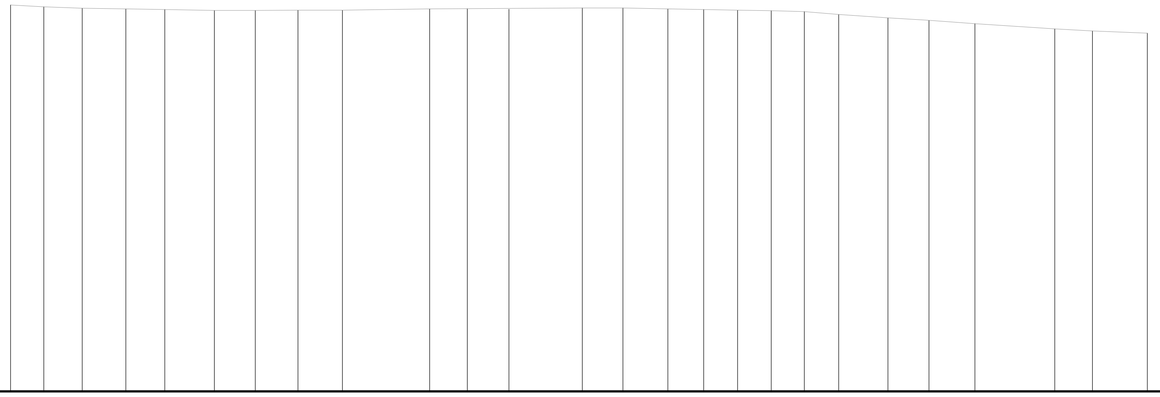

Vergelijkingsvlak
0.00m T.A.W.

| Profielnummer | 24 | | | | | | | | | | | | | | | | | | | | | | | | | | | | | | | 23 |
|---|---|---|---|---|---|---|---|---|---|---|---|---|---|---|---|---|---|---|---|---|---|---|---|---|---|---|---|---|---|---|---|---|
| Tussenafstand | | 8.95 | 6.15 | 13.02 | 7.50 | 6.69 | 8.02 | 5.60 | 5.40 | 5.47 | 5.52 | 5.84 | 7.73 | 6.64 | 11.95 | 6.79 | 6.13 | 14.23 | 7.24 | 6.96 | 6.69 | 8.07 | 6.34 | 7.11 | 6.27 | 5.41 | | | | | | |
| Samengestelde afstand | 11.68 | 11.75 | 11.82 | 11.99 | 12.10 | 12.18 | 12.29 | 12.38 | 12.41 | 12.43 | 12.45 | 12.47 | 12.50 | 12.50 | 12.46 | 12.47 | 12.47 | 12.43 | 12.43 | 12.42 | 12.42 | 12.45 | 12.47 | 12.49 | 12.54 | 12.60 | | | | | | |
| Best. hoogten as–weg | | | | | | | | | | | | | | | | | | | | | | | | | | | | | | | | |
| Ontworpen weghoogten | | | | | | | | | | | | | | | | | | | | | | | | | | | | | | | | |
| Hellingen | | | | | | | | | | | | | | | | | | | | | | | | | | | | | | | | |

aan te passen aan de plaatselijke toestand

min. helling 2.5‰ aan te passen aan de plaatselijke toestand

# BIJLAGE 3 RICHTLIJNEN AANLEG RIOOLBUIZEN

Voor de aanleg van rioolbuizen gelden richtlijnen. Deze richtlijnen bepalen de ontgravingsdiepte en breedte van de sleuf waarin de buis wordt geplaatst. De ontgraving bepaalt de verstoring van de bodem en van de eventuele archeologische sporen. Om een beeld te krijgen van hoeveel bodem wordt verstoord worden hier de richtlijnen uitgelegd.

Zo wordt de diepte van de sleuf deels bepaald door de diameter van de leiding. Voor de buis dient in de sleuf een fundering gelegd te worden. Voor buizen met een diameter die kleiner is dan 1.00 m moet de fundering (b) ten minste 20 cm bedragen. Voor grotere buizen dient dit 30 cm te zijn. Daarnaast moet de buis omhuld worden tot minstens 30 cm boven de buis (Fig. I).

De breedte van de sleuf is afhankelijk van de diepte en de diameter van de buis. Bij een sleufdiepte van 0 tot 50 cm dient ten minste 20 cm ruimte aan weerszijden van de buis (a) te zijn. Deze ruimte wordt per 50 cm diepte 10 cm breder tot een sleufdiepte van meer dan 2 m. Daarbij dient de ruimte (a) ten minste 50 cm te zijn.

Verder moeten de wanden van de sleuf tot 50 cm boven de buis verticaal zijn. Daarboven mogen de wanden onder een helling worden gegraven van maximaal 70 graden.

Voor de berekening van de breedte van de werkzone (Fig. II) wordt in het ideale geval het schema in onderstaande figuur aangehouden. Daarbij wordt over het plangebied eerst de bovenste 30 cm van het maaiveld/wegdek verwijderd, met uitzondering van enkele meters voor het plaatsen van de afgegraven grond. Binnen het uitgegraven gebied zal gewerkt worden met machines voor het uitgraven en omzetten van grond uit de rioolsleuven. Die grond zal ook weer tijdelijk binnen de werkzone geplaatst worden. In bovenstaand schema wordt de bovengrond uitgegraven over een breedte van 16 m. In werkelijkheid zal men vaak te maken hebben met bestaande wegtracés en aangrenzende bebouwing. Daardoor zal deze breedte niet altijd gehaald kunnen worden. Wel kan men ervan uitgaan dat de werkzone zo breed mogelijk zal worden getrokken. Binnen de gehele werkzone bestaat het risico op verstoren van eventueel aanwezige archeologische resten.

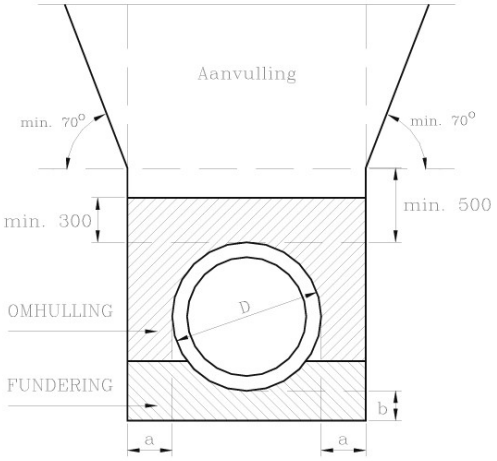


Fig. I. Schematische weergave van de richtlijnen voor aanleg van rioolbuizen. Bron Aquafin.

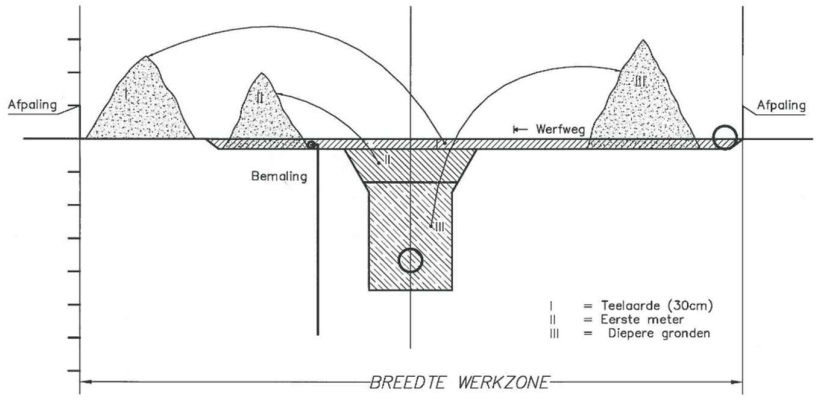


Fig II. Schematische weergave van de ontgraving van de werkzone. Bron: Aquafin.

Bij de aanleg van een riolering kan gekozen worden voor een gestuurde boring (=directional drilling) i.p.v. de aanleg met een open sleuf. Een gestuurde boring is een geavanceerde techniek om kabels en/of leidingen sleufloos onder hindernissen door te voeren zonder overlast voor de bovengrondse infrastructuur (fig. III). Het wordt gebruikt om o.a. waterwegen, spoorwegen, wegencomplexen en natuurgebieden te kruisen. Vandaag de dag is de techniek niet meer weg te denken bij de aanleg van leiding- en kabelnetwerken van enige omvang.

Bij een gestuurde boring wordt een werkterrein met rijplaten van dezelfde lengte als de aan te leggen riolering voorzien om de rioolbuis alvast klaar te leggen. Dit gebeurd aan één kant van de aan te leggen leiding. Aan de andere kant wordt de leiding vervolgens aangesloten op een pompstation of al aanwezige leiding.

De verstoring van archeologische resten is op het werkterrein is minimaal en door het gebruik van de rijplaten worden deze optimaal beschermd. Voor de plaats waar de gestuurde boring door heen gaat, kunnen wel archeologische resten beschadigd worden, zij het op een klein oppervlak. Hierbij zal een afweging gemaakt moeten worden over de kosten en baten van een onderzoek aan de hand van de archeologische verwachting en de diepte waar de eventuele sporen verwacht kunnen worden.

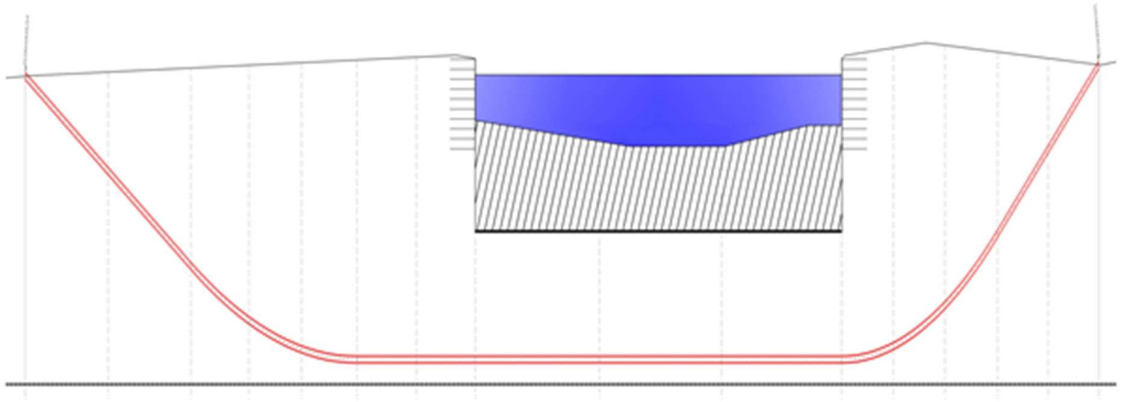

Fig. III. Schematische weergave van een gestuurde boring. Bron: Aquafin.

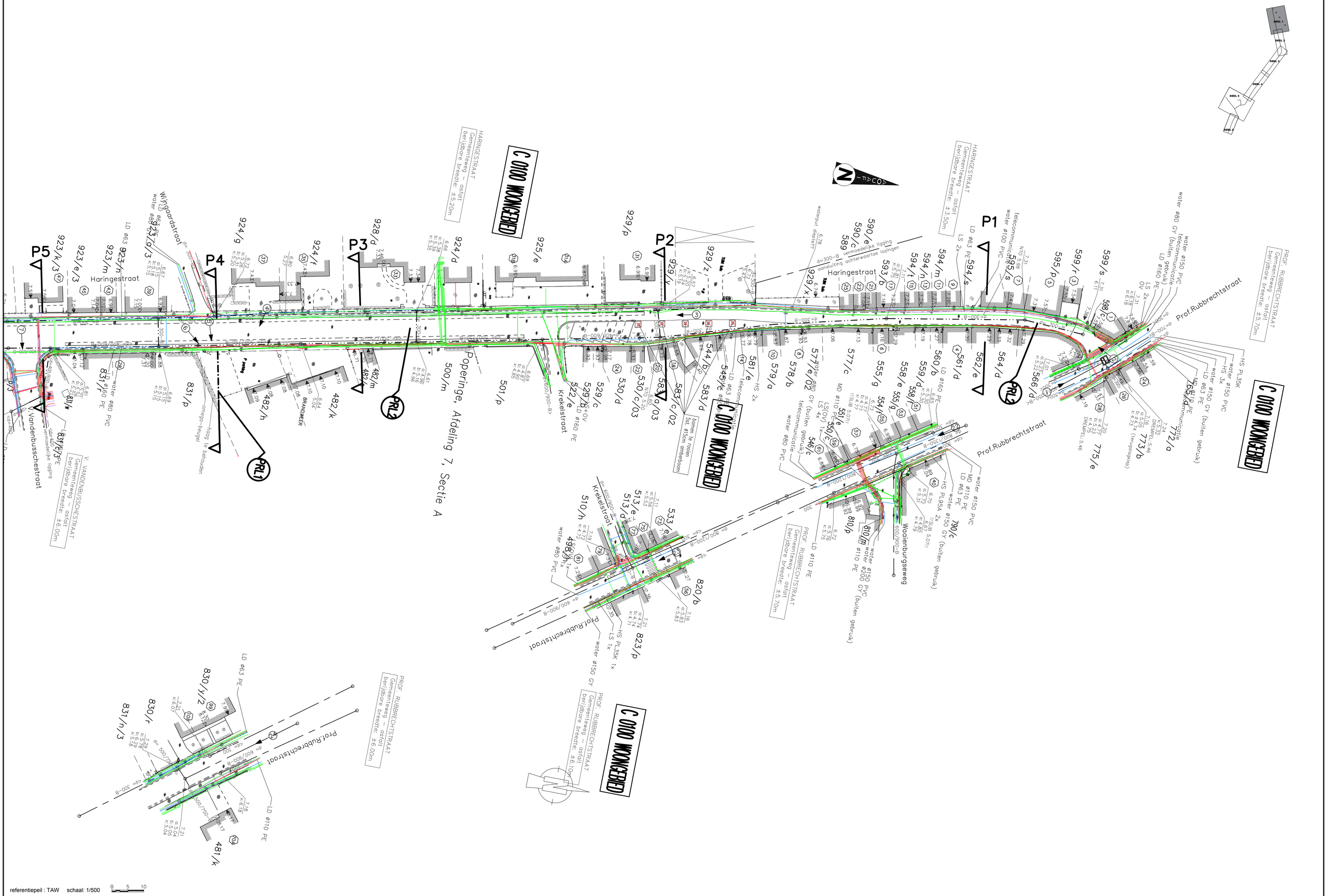


referentiepeil : TAW schaal: 1/500

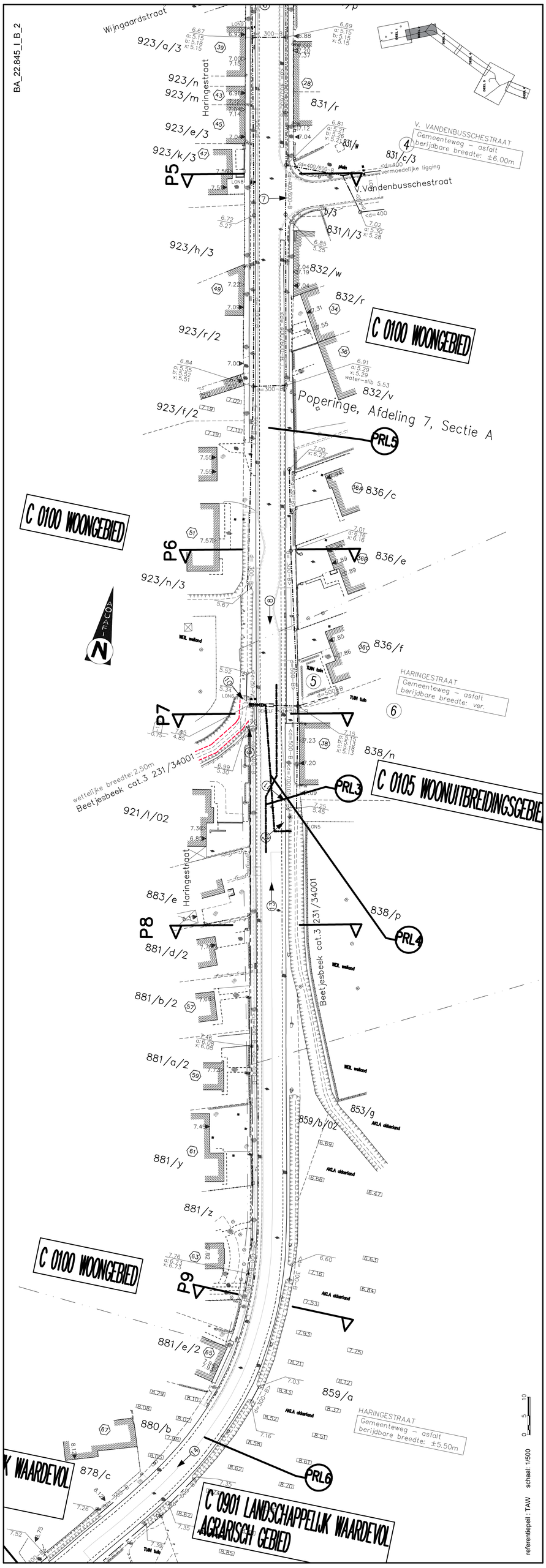
BA_22.845_I_B_2
Wijngaardstraat
Haringestraat
923/a/3
923/n
923/m
923/e/3
923/k/3
P5
831/r
831/w
831/c/3
V. VANDENBUSSCHESTRAAT
Gemeenteweg – asfalt
berijdbare breedte: ±6.00m
vermoedelijke ligging
V.Vandenbusschestraat
831/l/3
923/h/3
832/w
832/r
C 0100 WOONGEBIED
923/r/2
832/v
Poperinge, Afdeling 7, Sectie A
923/f/2
PRL5
836/c
C 0100 WOONGEBIED
P6
836/e
923/n/3
AQUAFIN
836/f
HARINGESTRAAT
Gemeenteweg – asfalt
berijdbare breedte: ver.
P7
838/n
wettelijke breedte: 2.50m
Beetjesbeek cat.3 231/34001
PRL3
C 0105 WOONUITBREIDINGSGEBIED
921/l/02
Haringestraat
883/e
P8
838/p
PRL4
881/d/2
Beetjesbeek cat.3 231/34001
881/b/2
881/a/2
853/g
859/b/02
881/y
881/z
C 0100 WOONGEBIED
P9
881/e/2
859/a
HARINGESTRAAT
Gemeenteweg – asfalt
berijdbare breedte: ±5.50m
880/b
878/c
PRL6
K WAARDEVOL
C 0901 LANDSCHAPPELIJK WAARDEVOL
AGRARISCH GEBIED
referentiepeil : TAW
schaal: 1/500

BA_22.845_I_B_3

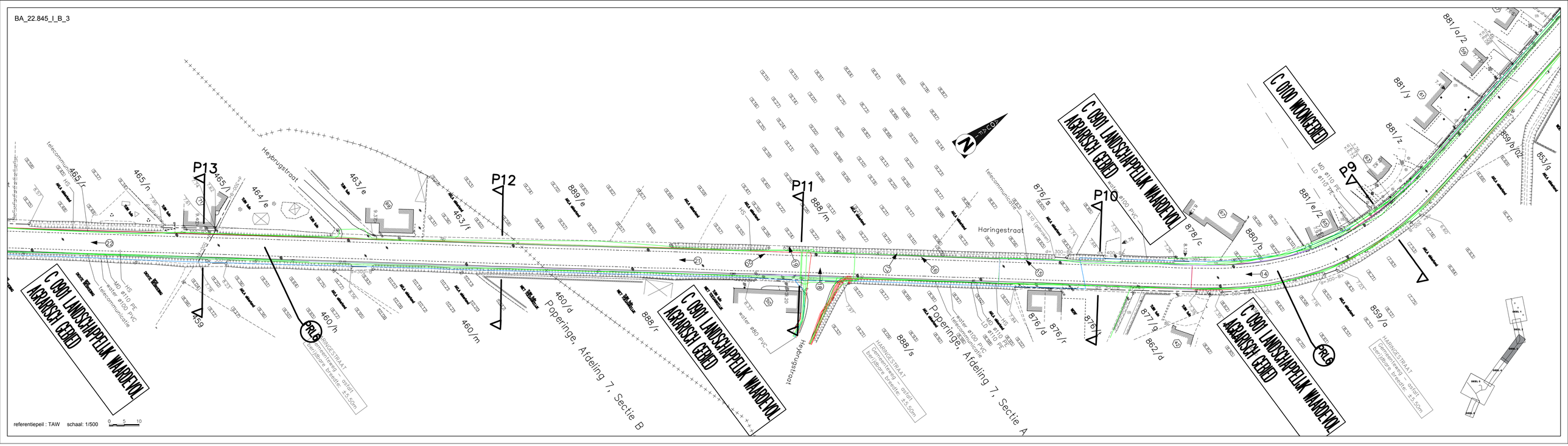
P13
P12
P11
P10
P9
C 0001 LANDSCHAPPELIJK WAARDEVOL AGRARISCH GEBIED
C 0100 WOONGEBIED
Heijérugstraat
Haringestraat
Poperinge, Afdeling 7, Sectie B
Poperinge, Afdeling 7, Sectie A
telecommunicatie
water Ø100 PVC
water Ø60 PVC
MD Ø110 PE
LD Ø110 PE
HS
465/k
465/l
465/n
464/e
463/e
463/f
460/d
460/m
460/n
459
889/e
888/m
888/r
888/s
876/s
876/d
876/r
876/t
878/c
880/b
881/a/2
881/y
881/z
881/e/2
859/h/02
859/a
862/d
871/g
ORL6
RINGESTRAAT
HARINGESTRAAT
aanrijdingsweg - gravel
aanrijdingsweg - asfalt
berijdbare breedte: ± 5.50m
referentiepeil : TAW
schaal: 1/500
0
5
10

BA_22.845_I_B_4

C 0301 LANDSCHAPPELIJK WAARDEVOL AGRARISCH GEBIED

C 0301 LANDSCHAPPELIJK WAARDEVOL AGRARISCH GEBIED

C 0301 LANDSCHAPPELIJK WAARDEVOL AGRARISCH GEBIED

C 0301 LANDSCHAPPELIJK WAARDEVOL AGRARISCH GEBIED

P18 P17 P16 P15 P14

Haringestraat

Poperinge, Afdeling 7, Sectie B

HARINGESTRAAT - gracht
gemeentelijke beheerde breedte: ±5.50m

Kerkebeek cat.3 231/37002
verbijzonderde breedte: 2.00m

telecommunicatie

HS

LD ø63 PE

LD ø110 PE

MD ø110 PE

water ø100 PVC

water ø400 PVC

300-B

Inzet te voren
hoge 440cm vrijehoek

Inzet te voren
hoge 650cm vrijehoek

Referentiepeil : TAW schaal: 1/500 0 5 10

C 0901 LANDSCHAPPELIJK WAARDEVOL AGRARISCH GEBIED

C 0103 WOONGEBIED MET LANDELIJK KARAKTER EN CULTUREEL, HISTORISCHE EN/OF ESTHETISCHE WAARDE

C 0103 WOONGEBIED MET LANDELIJK KARAKTER EN CULTUREEL, HISTORISCHE EN/OF ESTHETISCHE WAARDE

C 0901 LANDSCHAPPELIJK WAARDEVOL AGRARISCH GEBIED

C 0103 WOONGEBIED MET LANDELIJK KARAKTER EN CULTUREEL, HISTORISCHE EN/OF ESTHETISCHE WAARDE

C 0103 WOONGEBIED MET LANDELIJK KARAKTER EN CULTUREEL, HISTORISCHE EN/OF ESTHETISCHE WAARDE

TE ROOIEN BOMEN VERGUNNINGSPLICHTIG
22.845ROOI

HOOGSTRAAT
Gemeenteweg – asfalt
berijdbare breedte: ±3.00m

HARINGEPLEIN
Gemeenteweg – asfalt
berijdbare breedte: ±5.50m

MOENAARDESTRAAT
Gemeenteweg – asfalt
berijdbare breedte: ?

MOENAARDESTRAAT
Gemeenteweg – asfalt
berijdbare breedte: ±5.50m

NACHTEGAALSTRAAT

Kerkelbeek col.3 231/37002

referentiepeil : TAW schaal: 1/500 0 5 10

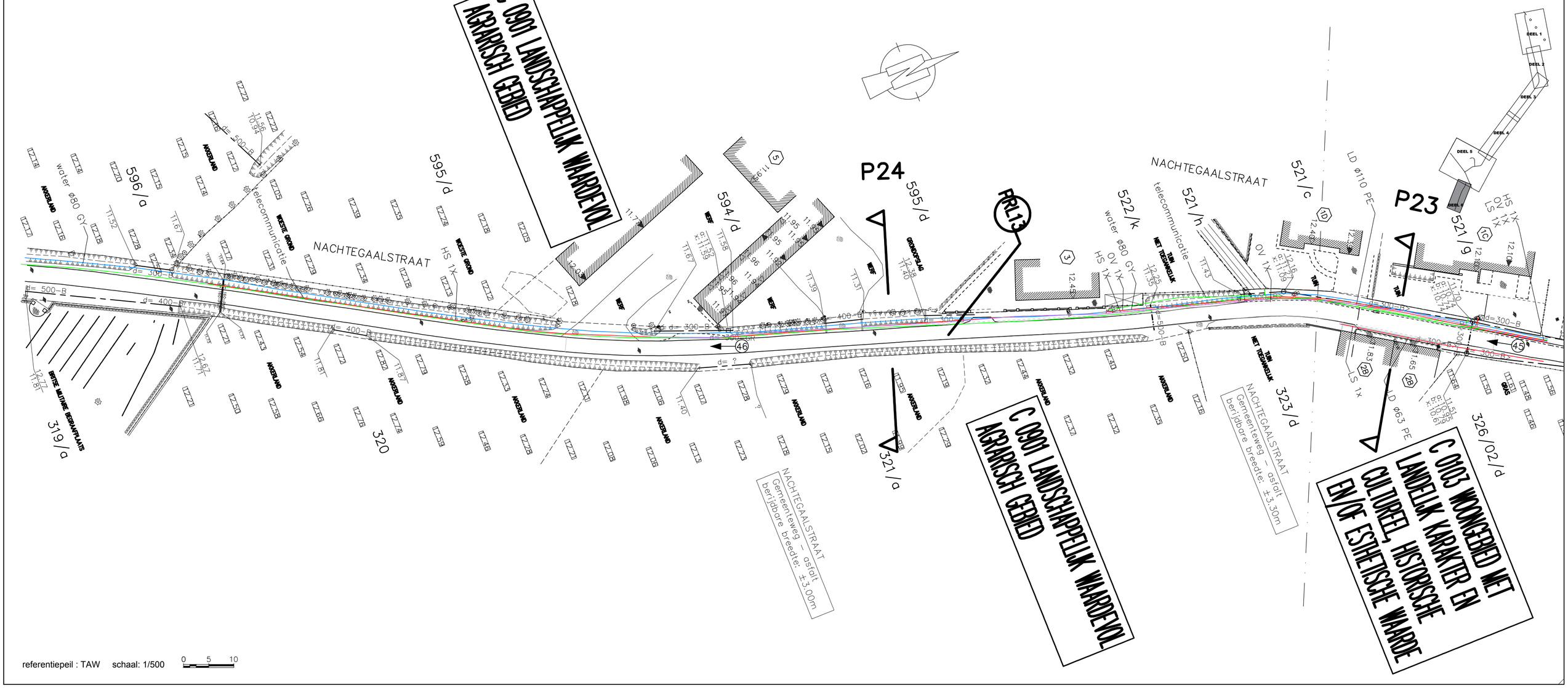
C 0901 LANDSCHAPPELIJK WAARDEVOL AGRARISCH GEBIED
C 0901 LANDSCHAPPELIJK WAARDEVOL AGRARISCH GEBIED
C 0103 WOONGEBIED MET LANDELIJK KARAKTER EN CULTUREEL, HISTORISCHE EN/OF ESTHETISCHE WAARDE
NACHTEGAALSTRAAT
NACHTEGAALSTRAAT
NACHTEGAALSTRAAT
P24
P23
PRL13
596/a
595/d
594/d
595/d
522/k
521/h
521/c
521/g
319/a
320
321/a
323/d
326/02/d
water Ø80 GY
telecommunicatie
HS 1X
OV 1X
LS 1X
LD Ø110 PE
LD Ø63 PE
NACHTEGAALSTRAAT
Gemeenteweg – asfalt
berijdbare breedte: ±3.00m
NACHTEGAALSTRAAT
Gemeenteweg – asfalt
berijdbare breedte: ±3.30m
AKKERLAND
WEST GROND
GRONDOPSLAG
TUIN
TUIN NET TOEGANKELIJK
GRAS
DEEL 1
DEEL 2
DEEL 3
DEEL 4
DEEL 5
DEEL 6
d= 500-B
d= 400-B
d= 300-B
d= ?
46
45
referentiepeil : TAW schaal: 1/500
0 5 10

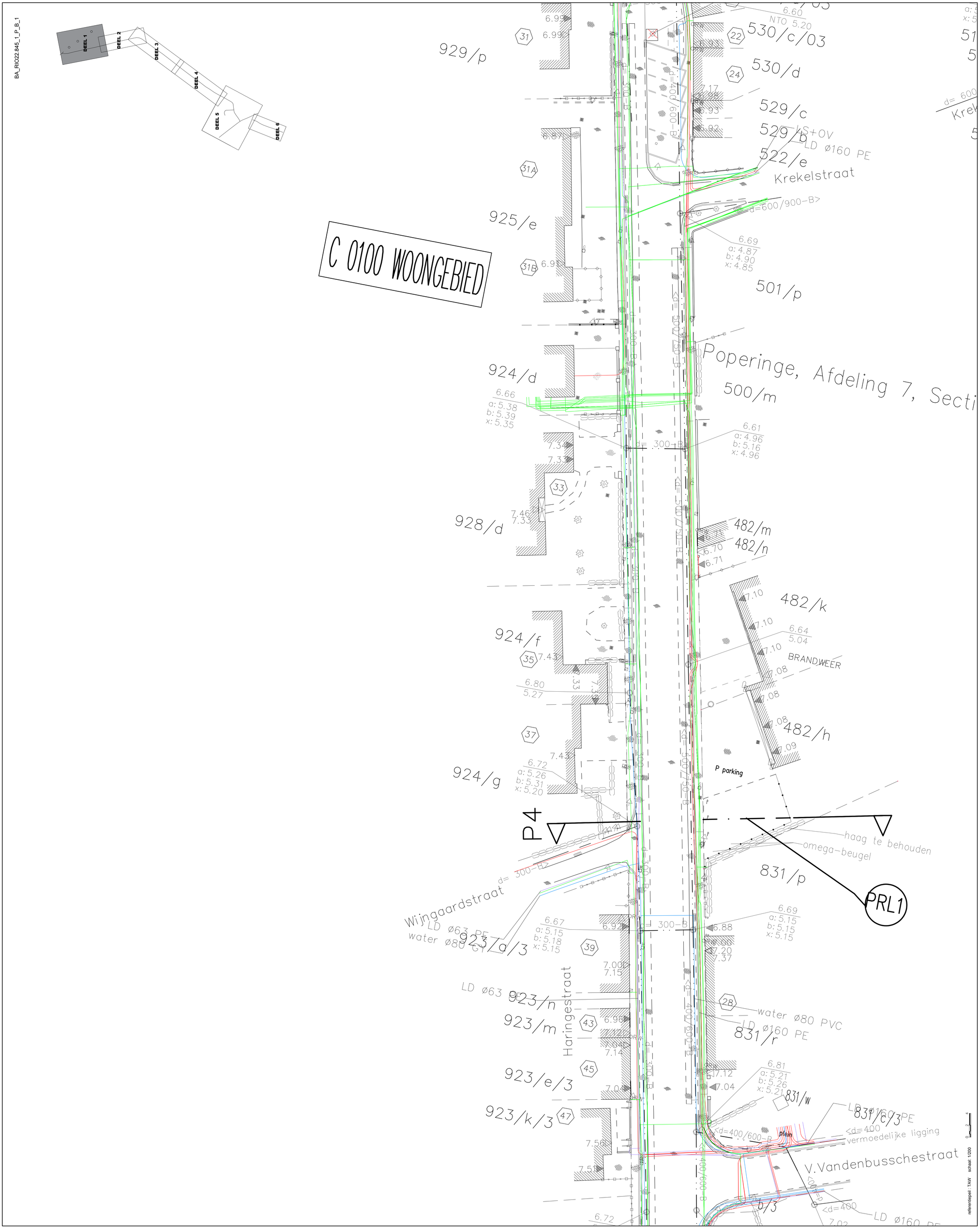

BA_RIO22.845_1_P_B_1
DEEL 1
DEEL 2
DEEL 3
DEEL 4
DEEL 5
DEEL 6
C 0100 WOONGEBIED
929/p
925/e
924/d
928/d
924/f
924/g
923/a/3
923/n
923/m
923/e/3
923/k/3
530/c/03
530/d
529/c
529/b
522/e
Krekelstraat
501/p
Poperinge, Afdeling 7, Secti
500/m
482/m
482/n
482/k
482/h
BRANDWEER
P parking
P4
haag te behouden
omega-beugel
831/p
PRL1
Wijngaardstraat
Haringestraat
LD ø63 PE
water ø80 GY
LD ø63 PE
water ø80 PVC
LD ø160 PE
831/r
831/w
831/c/3
plein
<d=400
vermoedelijke ligging
V.Vandenbusschestraat
LD ø160 PE

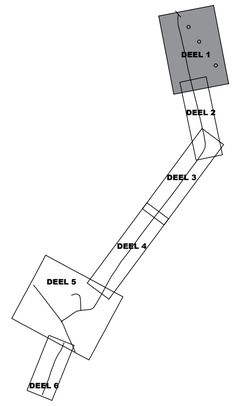


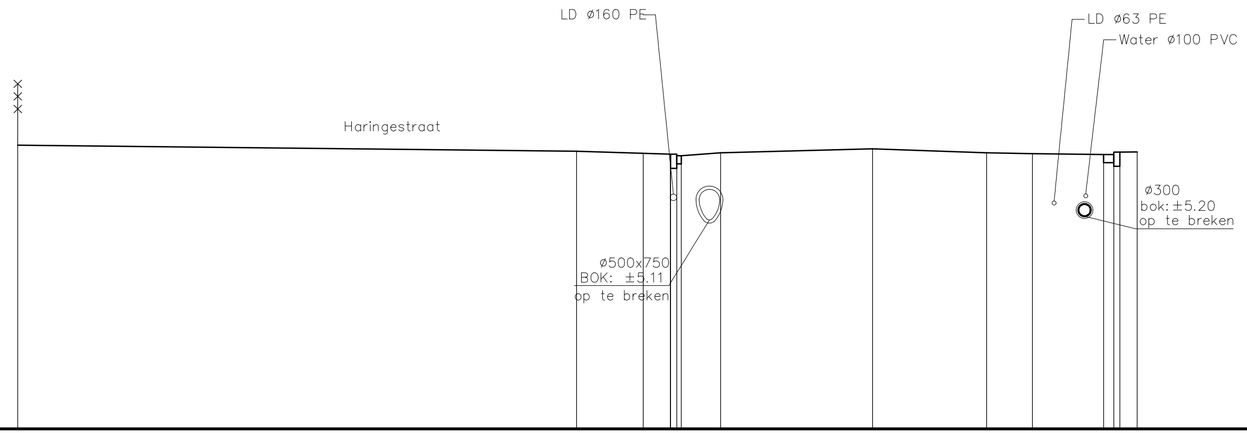


# P4

## Vergelijkingsvlak 0,00 m T.A.W.

| | | |

# HARINGESTRAAT

LENGTE: 1/500
HOOGTE: 1/100

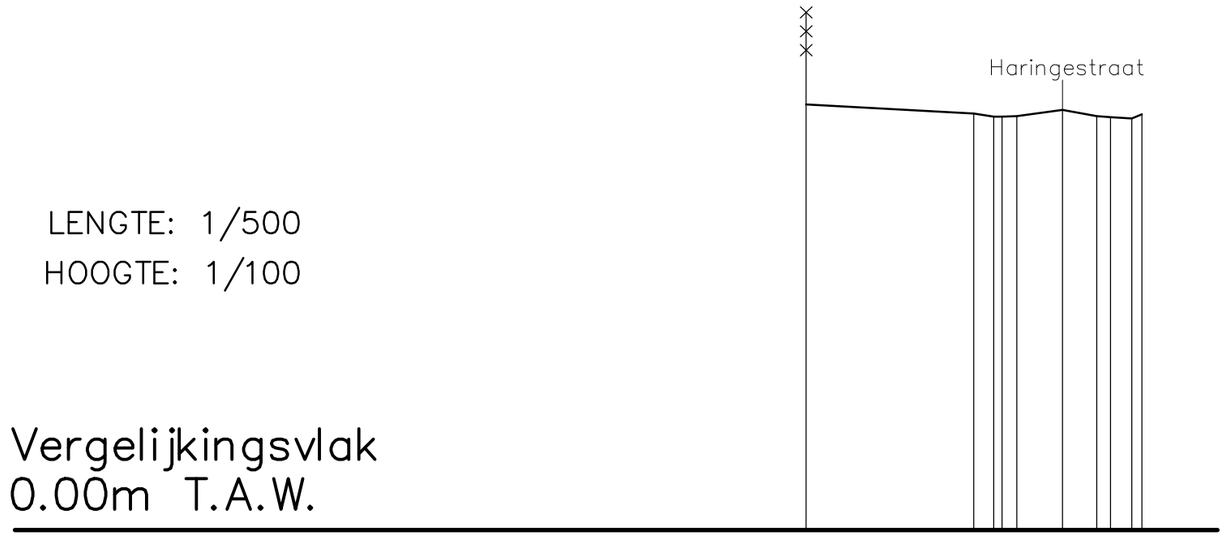


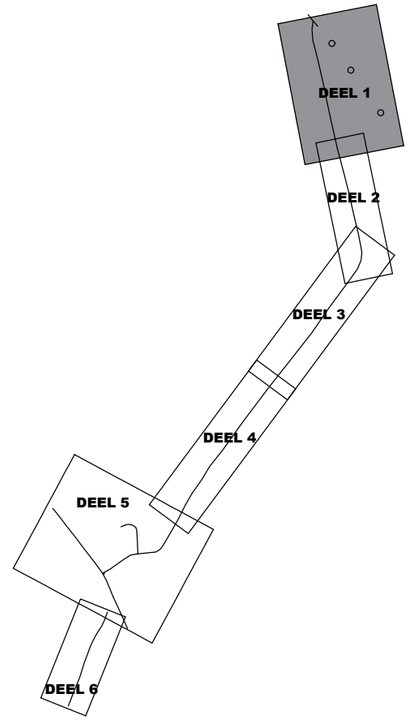


| | | |

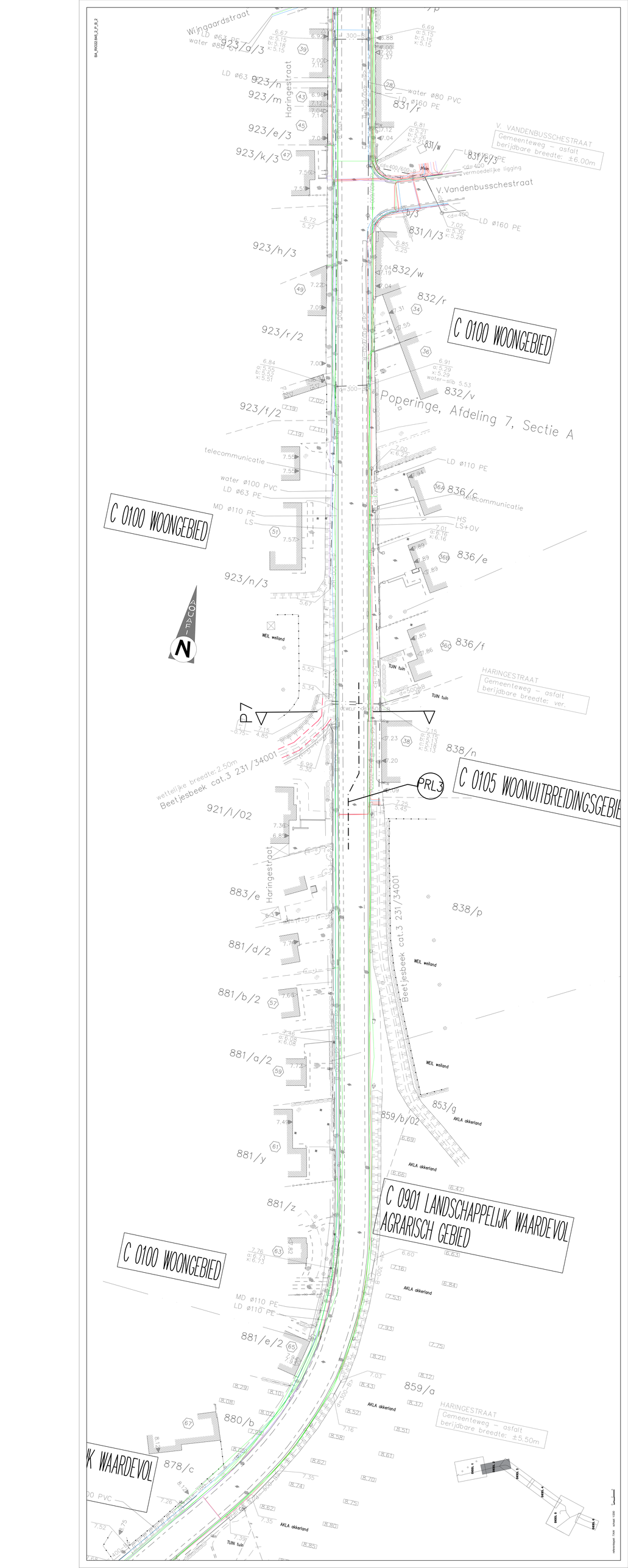
Wingaardstraat
LD ø63 PE
water ø80 PVC
923/a/3
923/n
923/m
Haringestraat
LD ø63 PE
923/e/3
923/k/3
water ø80 PVC
LD ø160 PE
831/r
831/w
831/e/3
V. VANDENBUSSCHESTRAAT
Gemeenteweg - asfalt
berijdbare breedte: ±6.00m
d=400/600
d=400
vermoedelijke ligging
V.Vandenbusschestraat
831/l/3
LD ø160 PE
923/h/3
832/w
832/r
C 0100 WOONGEBIED
923/r/2
832/v
Poperinge, Afdeling 7, Sectie A
923/f/2
telecommunicatie
LD ø110 PE
water ø100 PVC
LD ø63 PE
836/c
C 0100 WOONGEBIED
MD ø110 PE
LS
HS
LS+OV
836/e
923/n/3
836/f
WEIL weiland
TUIN tuin
HARINGESTRAAT
Gemeenteweg - asfalt
berijdbare breedte: ver.
838/n
C 0105 WOONUITBREIDINGSGEBIED
PRL3
wettelijke breedte:2.50m
Beetjesbeek cat.3 231/34001
921/l/02
883/e
Haringestraat
838/p
881/d/2
881/b/2
881/a/2
859/b/02
853/g
AKLA akkerland
881/y
881/z
C 0901 LANDSCHAPPELIJK WAARDEVOL AGRARISCH GEBIED
C 0100 WOONGEBIED
MD ø110 PE
LD ø110 PE
881/e/2
859/a
HARINGESTRAAT
Gemeenteweg - asfalt
berijdbare breedte: ±5.50m
880/b
878/c
K WAARDEVOL
00 PVC
TUIN tuin
BEEL.1
BEEL.2
BEEL.3
BEEL.4
BEEL.5
BEEL.6
BEEL.7

BA_RIO22.845_2_PRD_B_2_P7

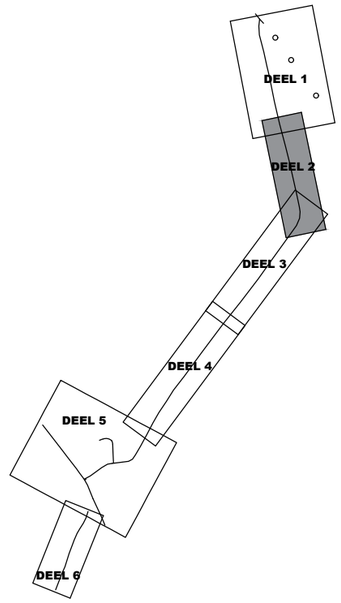


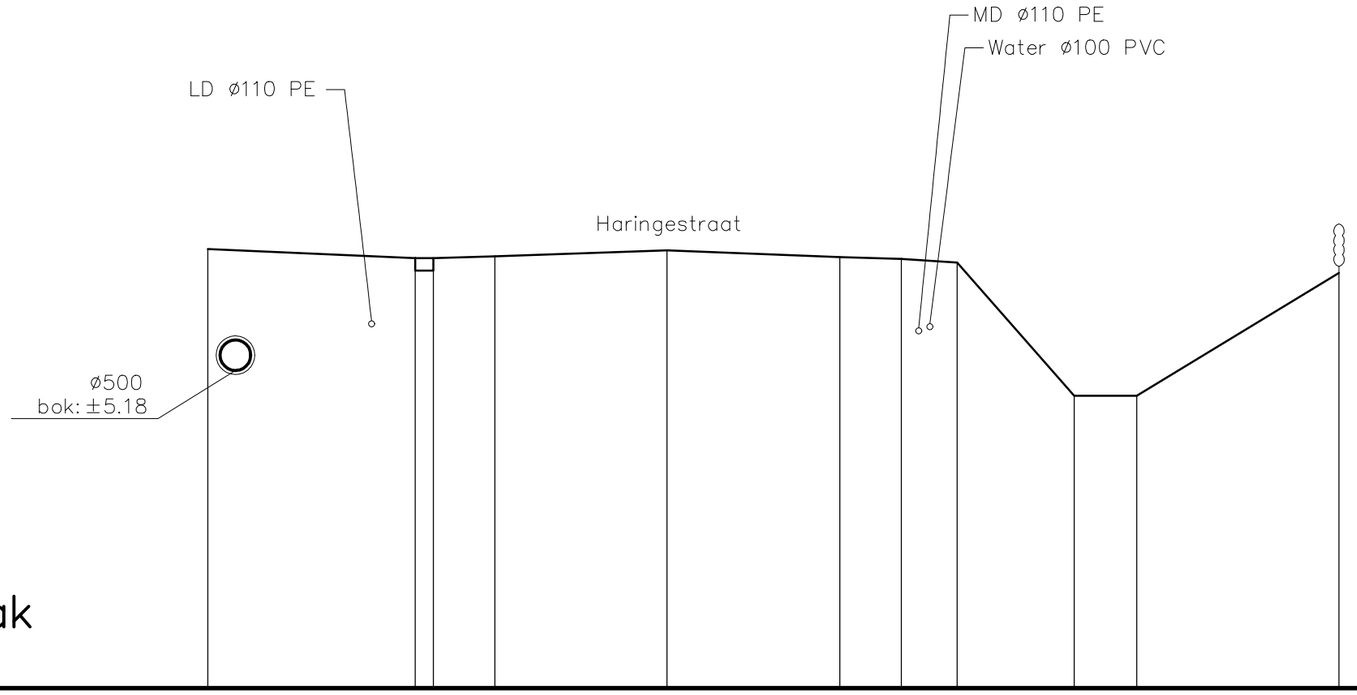


# P7

## Vergelijkingsvlak 0,00 m T.A.W.

| | | | | | | | | | | | | | | |
|---|---|---|---|---|---|---|---|---|---|---|---|---|---|---|
| Best. maaiveld | 7.16 | | 7.01 | 7.01 | 7.04 | 7.14 | | 7.03 | 7.00 | 6.94 | 4.77 | 4.77 | 6.77 | |
| Ontw. hoogte | | | | | | | | | | | | | | |
| Tussenafstand | | 3.38 | 0.30 | 1.00 | 2.81 | 2.82 | | 1.00 | 0.91 | 1.91 | 1.02 | 3.30 | | |

schaal: 1/100

# HARINGESTRAAT

LENGTE: 1/500
HOOGTE: 1/100

Vergelijkingsvlak
0.00m T.A.W.

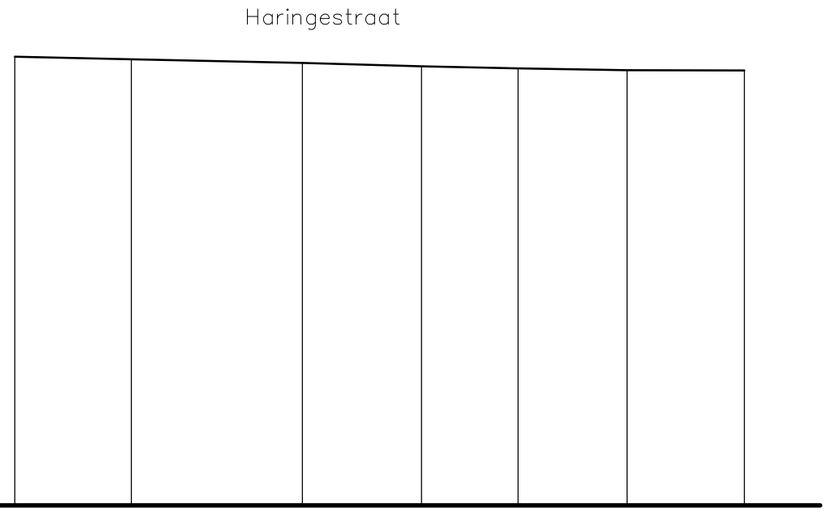


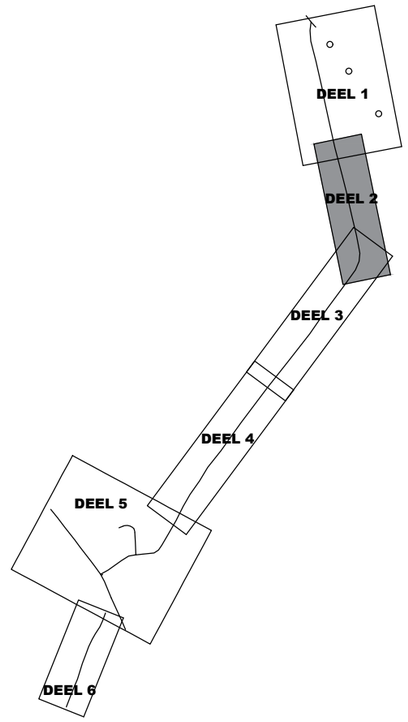


| | | | | | | | | |
|---|---|---|---|---|---|---|---|---|
| PROFIELNUMMER | | | | 7 | | | | |
| TUSSENAFSTAND | | 9.50 | 13.96 | 9.72 | 7.86 | 8.90 | 9.57 | |
| SAMENGESTELDE AFSTAND | | | | | | | | |
| BEST. HOOGTEN AS–WEG | 7.32 | 7.28 | | 7.22 | 7.16 | 7.13 | 7.10 | 7.09 |
| ONTWORPEN WEGHOOGTEN | | | | | | | | |
| HELLINGEN | | | | | | | | |

BA_RIO22.845_3_P_B_5

C 0103 WOONGEBIED MET LANDELIJK KARAKTER EN CULTUREEL, HISTORISCHE EN/OF ESTHETISCHE WAARDE

PRL8

P19

Haringeplein

HARINGEPLEIN
Gemeenteweg – asfalt
berijdbare breedte: ±5.50m

Kerkebeek cat.3 231/37002
Wettelijke breedte: 2.00m

DEEL 1
DEEL 2
DEEL 3
DEEL 4
DEEL 5
DEEL 6

WEIL weiland
TUIN tuin
AKLA akkerland
GRAS
KEHO kerkhof
WATO vijver
pastarij
BOMEN STRUIKEN
boom te rooien 1st. ø40cm zilverberk
boom te rooien 1st. ø30cm zilverberk

486/d
490/g
429/e
429/d
431/a
432
433/h
443/d
443/e
425/k
422/m/4
422/l/4
422/f/4
422/b/4
422/x/3
421/n
421/p
420/t
420/s
419/f

referentiepeil : TAW schaal: 1/200 0 2 4

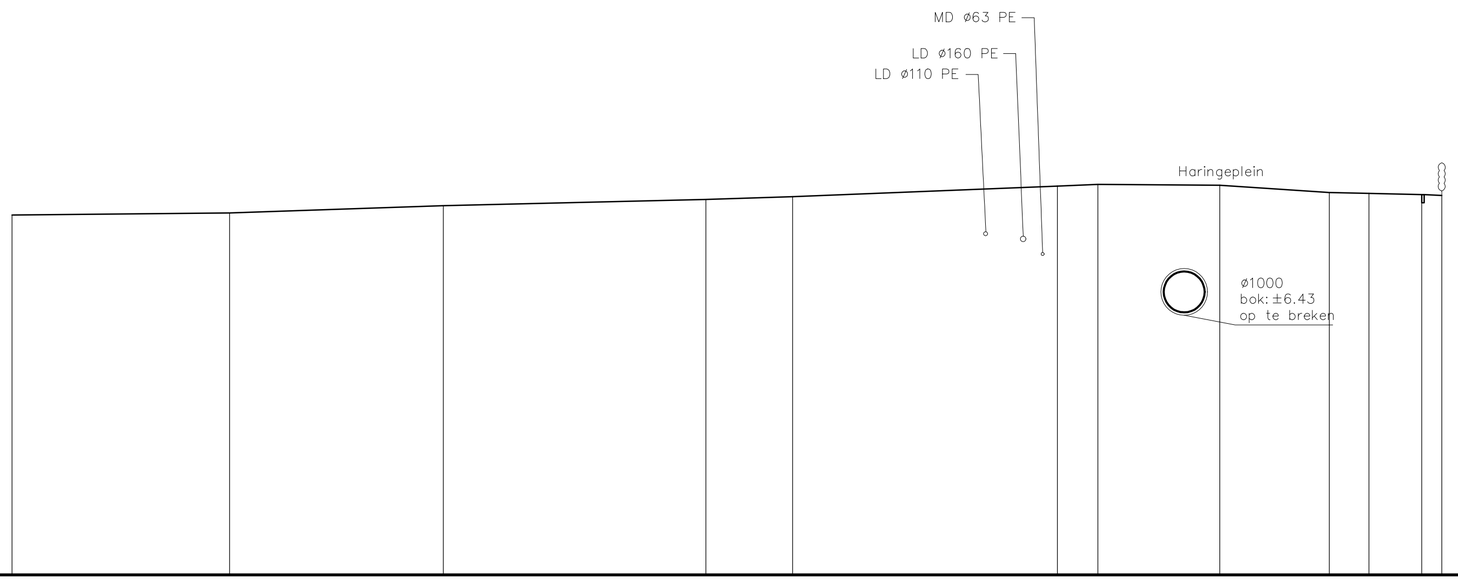


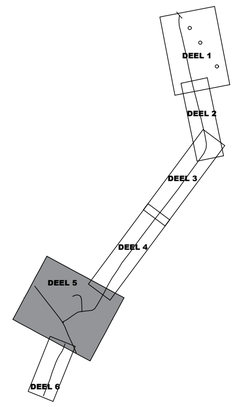


# P19

## Vergelijkingsvlak
## 0,00 m T.A.W.

| | | | | | | | | | | | | | | |
|---|---|---|---|---|---|---|---|---|---|---|---|---|---|---|
| Best. maaiveld | 8.80 | 8.85 | 9.03 | 9.18 | 9.25 | 9.51 | 9.55 | 9.53 | 9.35 | 9.33 | 9.30 | 9.28 | | |
| Ontw. hoogte | | | | | | | | | | | | | | |
| Tussenafstand | | 5.32 | 5.23 | 6.42 | 2.12 | 6.48 | 0.99 | 2.98 | 2.68 | 0.97 | 1.29 | 0.49 | | |

schaal: 1/100

LENGTE: 1/500
HOOGTE: 1/100

Vergelijkingsvlak
0.00m T.A.W.

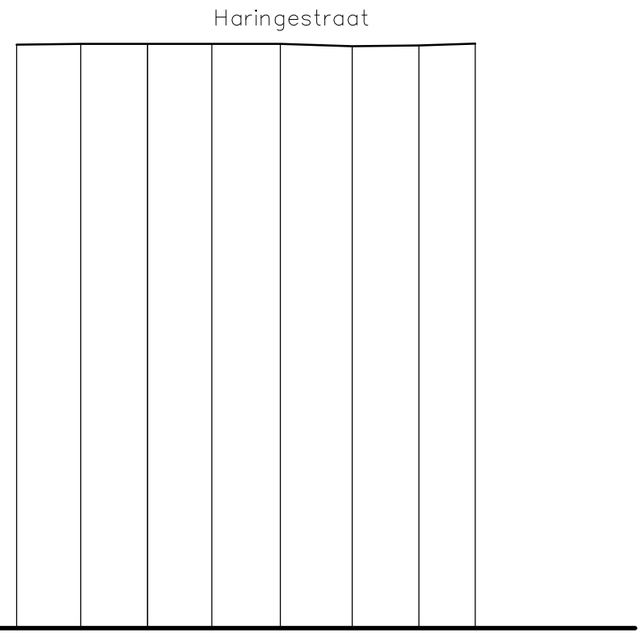


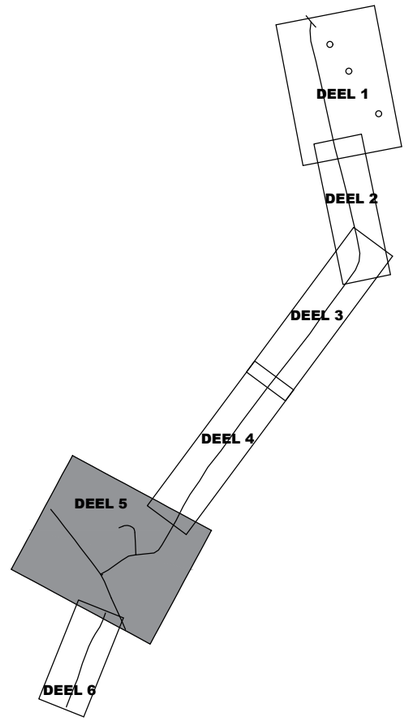


| | | | | | | | | | |
|---|---|---|---|---|---|---|---|---|---|
| PROFIELNUMMER | | | | | | | | | |
| TUSSENAFSTAND | | 5.23 | 5.43 | 5.26 | 5.57 | 5.87 | 5.45 | 4.59 | |
| SAMENGESTELDE AFSTAND | | | | | | | | | |
| BEST. HOOGTEN AS–WEG | 9.52 | 9.53 | 9.53 | 9.53 | 9.53 | 9.49 | 9.50 | 9.53 | |
| ONTWORPEN WEGHOOGTEN | | | | | | | | | |
| HELLINGEN | | | | | | | | | |

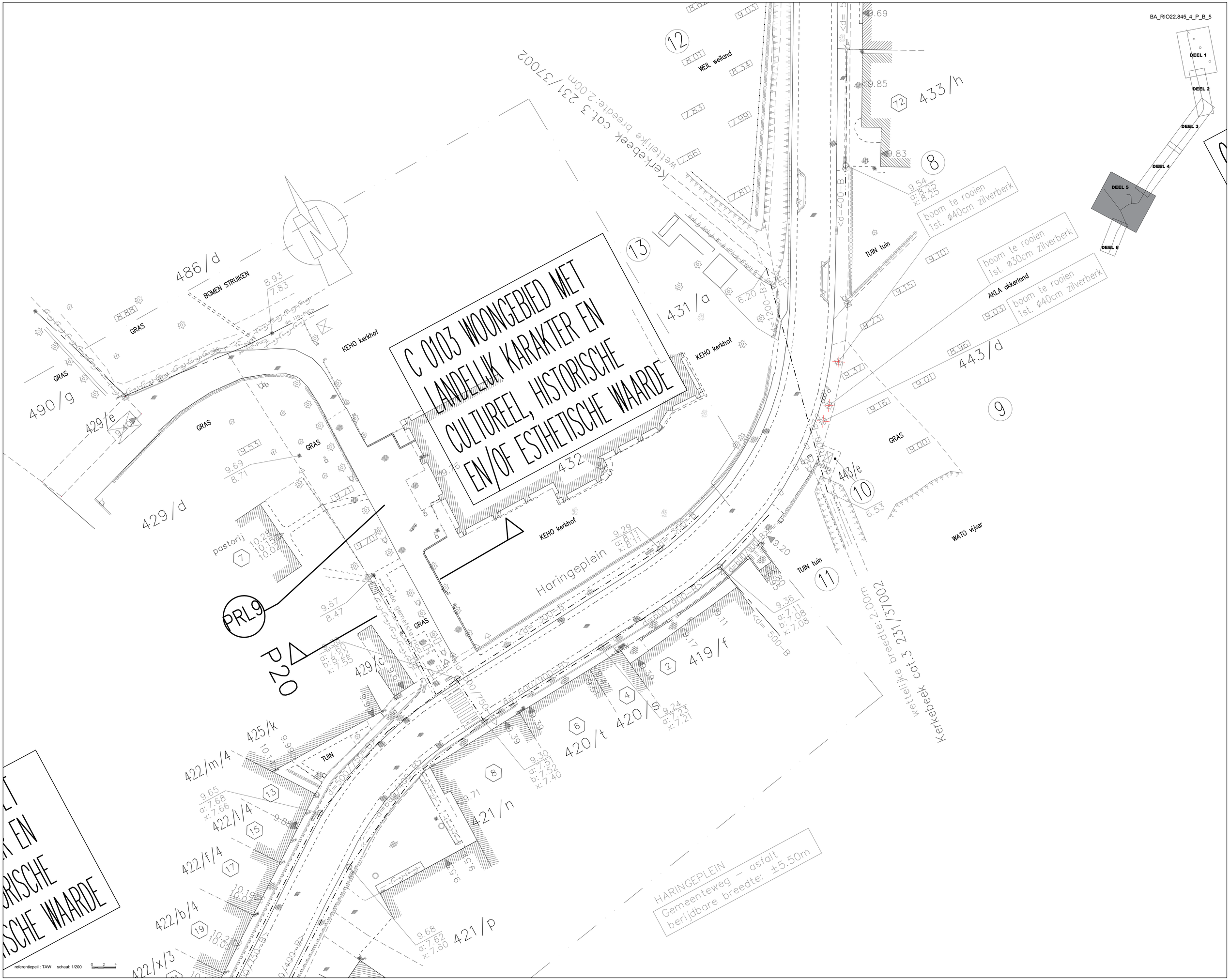
BA_RIO22.845_4_P_B_5
C 0103 WOONGEBIED MET LANDELIJK KARAKTER EN CULTUREEL, HISTORISCHE EN/OF ESTHETISCHE WAARDE
Kerkebeek cat.3 231/37002
wettelijke breedte: 2.00m
WEIL weiland
BOMEN STRUIKEN
GRAS
KEHO kerkhof
TUIN tuin
AKLA akkerland
WATO vijver
pastorij
Haringeplein
oude gemeentewegen
TUIN
boom te rooien 1st. ø40cm zilverberk
boom te rooien 1st. ø30cm zilverberk
boom te rooien 1st. ø40cm zilverberk
HARINGEPLEIN
Gemeenteweg – asfalt
berijdbare breedte: ±5.50m
DEEL 1
DEEL 2
DEEL 3
DEEL 4
DEEL 5
DEEL 6
PRL9
P20
486/d
490/g
429/e
429/d
429/c
425/k
422/m/4
422/l/4
422/f/4
422/b/4
422/x/3
421/n
421/p
420/t
420/s
419/f
431/a
433/h
443/d
443/e
referentiepeil : TAW schaal: 1/200

BA_RIO22.845_4_PRD_B_5_P20

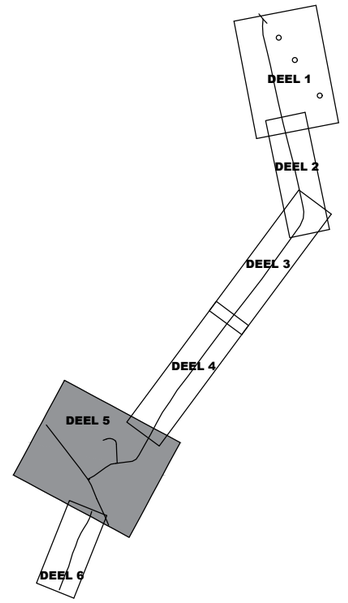


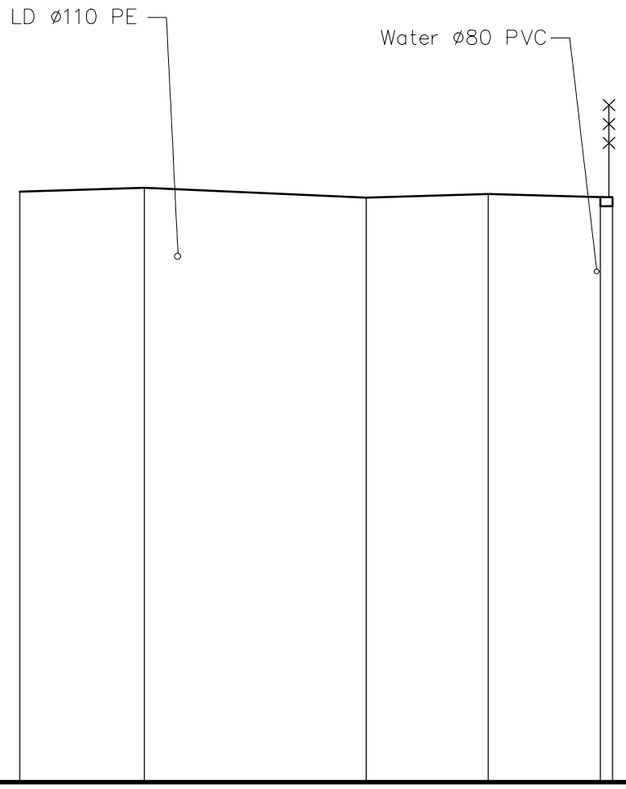


# P20

Vergelijkingsvlak
0,00 m T.A.W.

| | | | | | | |
|---|---|---|---|---|---|---|
| Best. maaiveld | 9.63 | 9.69 | 9.53 | 9.59 | 9.54 | |
| Ontw. hoogte | | | | | | |
| Tussenafstand | | 2.03 | 3.62 | 1.99 | 1.83 | |

schaal: 1/100

BA_RIO22.845_4_PRL_B_5_PRL9

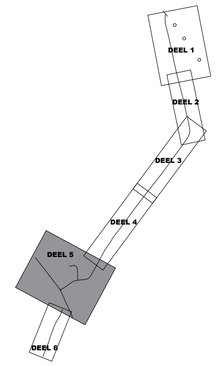


LENGTE: 1/500
HOOGTE: 1/100

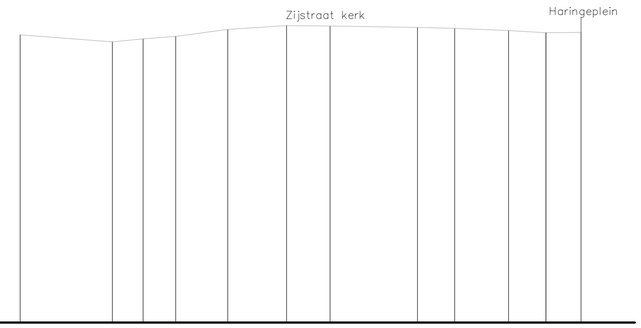


Vergelijkingsvlak
0.00m T.A.W.

| | | | | | | | | | | | | | |
|---|---|---|---|---|---|---|---|---|---|---|---|---|---|
| PROFIELNUMMER | | | | | | | 20 | | | | | | |
| TUSSENAFSTAND | | 15.03 | 5.03 | 5.29 | 8.49 | 9.58 | 7.09 | 14.24 | 6.08 | 8.79 | 6.09 | 5.71 | |
| SAMENGESTELDE AFSTAND | | | | | | | | | | | | | |
| BEST. HOOGTEN AS–WEG | 9.38 | | 9.15 | 9.25 | 9.33 | 9.56 | 9.68 | 9.67 | 9.62 | 9.59 | 9.52 | 9.45 | 9.46 |
| ONTWORPEN WEGHOOGTEN | | | | | | | | | | | | | |
| HELLINGEN | | | | | | | | | | | | | |

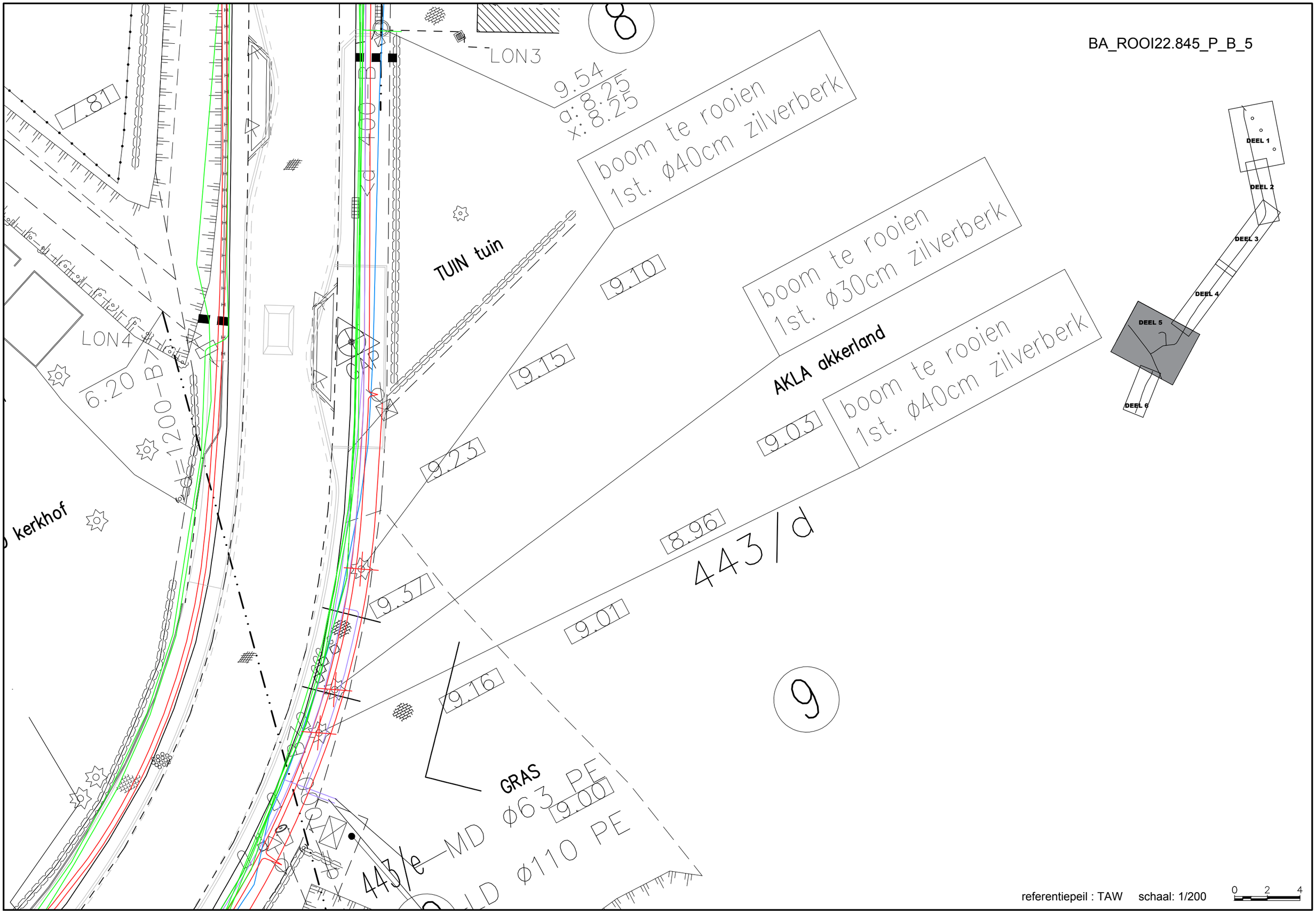
BA_ROOI22.845_P_B_5
LON3
9.54
a: 8.25
x: 8.25
boom te rooien
1st. ø40cm zilverberk
boom te rooien
1st. ø30cm zilverberk
boom te rooien
1st. ø40cm zilverberk
TUIN tuin
AKLA akkerland
GRAS
LON4
6.20
7.81
9.10
9.15
9.23
9.03
8.96
9.37
9.01
9.16
9.00
443/d
443/e
MD ø63 PE
LD ø110 PE
9
DEEL 1
DEEL 2
DEEL 3
DEEL 4
DEEL 5
DEEL 6
referentiepeil : TAW
schaal: 1/200
0
2
4

BA_TERREIN22.845_P_B_3

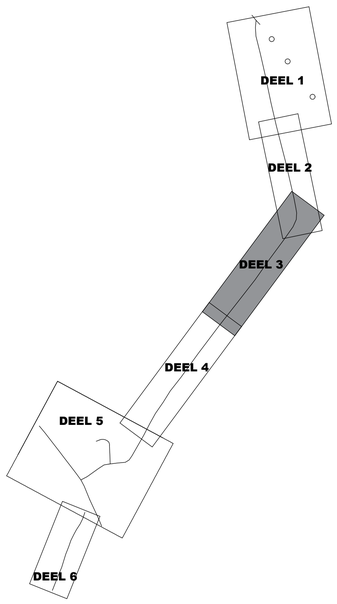


C 0901 LANDSCHAPPELIJK WAARDEVOL AGRARISCH GEBIED

C 0901 LANDSCHAPPELIJK WAARDEVOL AGRARISCH GEBIED

terreinprofiel

Haringestraat

Helybrugstraat

Poperinge, Afdeling 7, Sectie A

HARINGESTRAAT
Gemeenteweg - asfalt
berijdbare breedte: ±5.50m

TUIN tuin
NIET TOEGANKELIJK

AKLA akkerland

HS

WERF

888/m

888/r

888/s

876/s

876/d

876/r

876/t

water ø80 PVC

water ø100 PVC telecommunicatie

MD ø110 PE
LD ø110 PE

d= 300-B

d= 400-B

~8.10 (gebroken)

referentiepeil : TAW schaal: 1/200 0 2 4

BA_TERREIN22.845_T_B_3

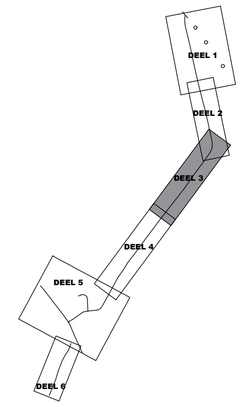


# Terreinprofiel

Vergelijkingsvlak
0,00 m T.A.W.




| | | | | | | | | |
|---|---|---|---|---|---|---|---|---|
| Best. maaiveld | 9.04 | 9.25 | 9.27 | 9.23 | 9.21 | 9.14 | 9.34 | 9.41 |
| Bodemhoogte | | | | | | | | |
| Tussenafstand | | 8.13 | 8.68 | 7.08 | 8.86 | 10.61 | 13.93 | 8.90 |

schaal: 1/200

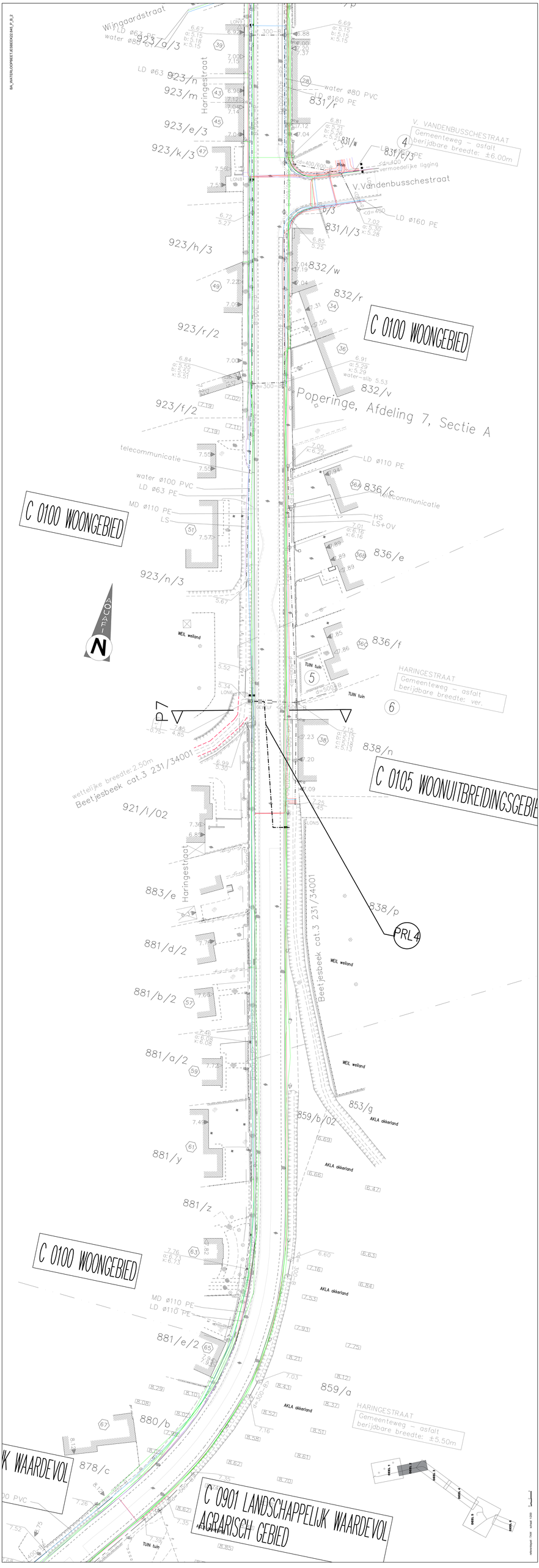

Wijngaardstraat
Haringestraat
V. VANDENBUSSCHESTRAAT
Gemeenteweg – asfalt
berijdbare breedte: ±6.00m
V.Vandenbusschestraat
C 0100 WOONGEBIED
Poperinge, Afdeling 7, Sectie A
telecommunicatie
water ø100 PVC
LD ø63 PE
MD ø110 PE
LS
LD ø110 PE
HS
LS+OV
C 0100 WOONGEBIED
HARINGESTRAAT
Gemeenteweg – asfalt
berijdbare breedte: ver.
P7
C 0105 WOONUITBREIDINGSGEBIE
wettelijke breedte: 2.50m
Beetjesbeek cat.3 231/34001
Haringestraat
Beetjesbeek cat.3 231/34001
PRL4
WEIL weiland
AKLA akkerland
C 0100 WOONGEBIED
MD ø110 PE
LD ø110 PE
HARINGESTRAAT
Gemeenteweg – asfalt
berijdbare breedte: ±5.50m
K WAARDEVOL
C 0901 LANDSCHAPPELIJK WAARDEVOL
AGRARISCH GEBIED

BA_WATERLOOPBEETJESBEEK22.845_PRD_B_2_P7

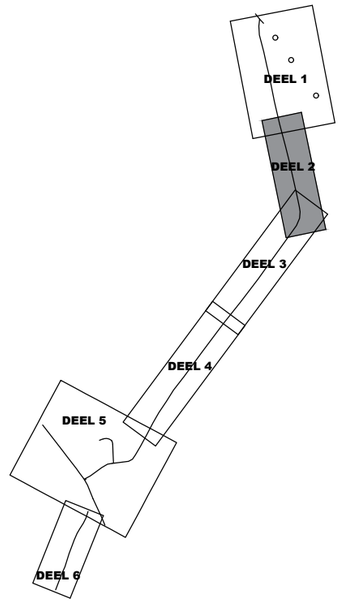


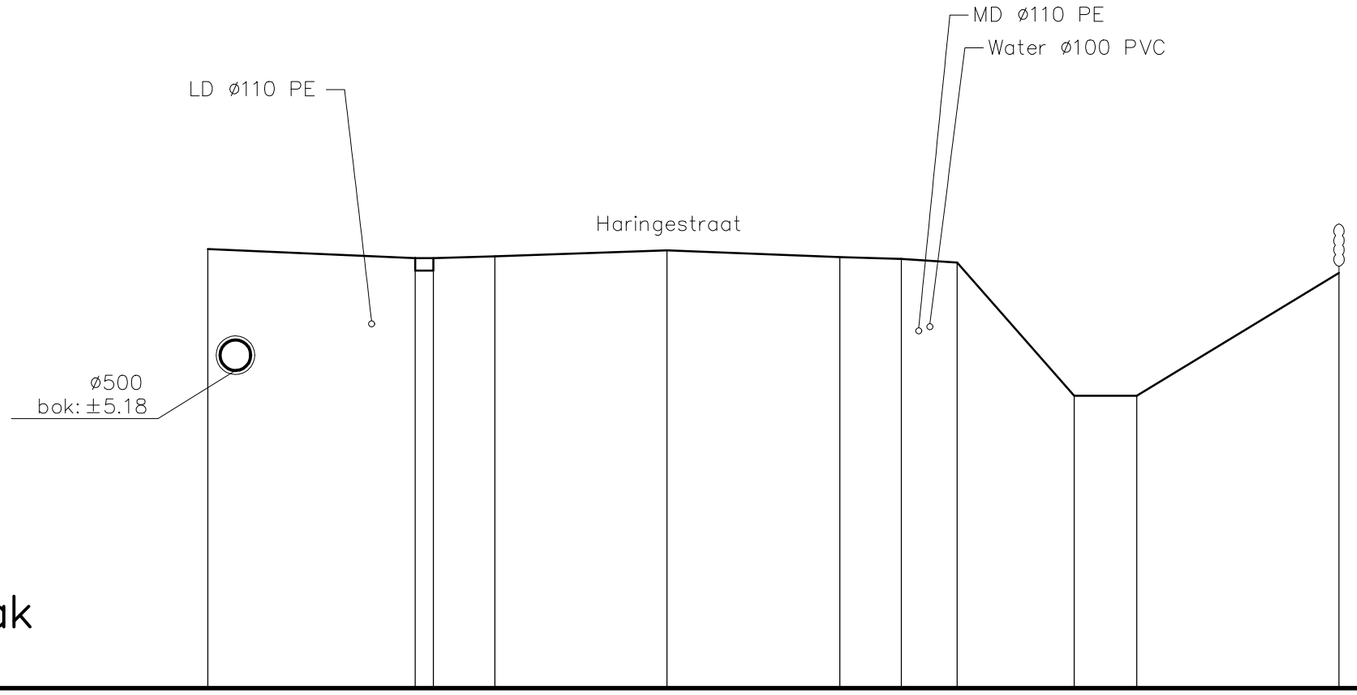


# P7

## Vergelijkingsvlak
## 0,00 m T.A.W.

| | | | | | | | | | | | | |
|---|---|---|---|---|---|---|---|---|---|---|---|---|
| Best. maaiveld | 7.16 | | 7.01 | 7.01 | 7.04 | 7.14 | 7.03 | 7.00 | 6.94 | 4.77 | 4.77 | 6.77 |
| Ontw. hoogte | | | | | | | | | | | | |
| Tussenafstand | | 3.38 | 0.30 | 1.00 | 2.81 | 2.82 | 1.00 | 0.91 | 1.91 | 1.02 | 3.30 | |

schaal: 1/100

# HARINGESTRAAT

LENGTE: 1/500
HOOGTE: 1/100

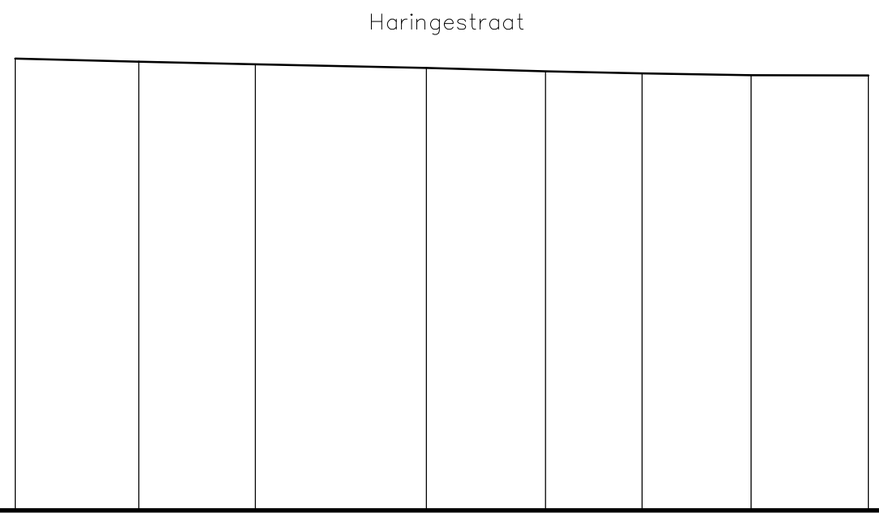


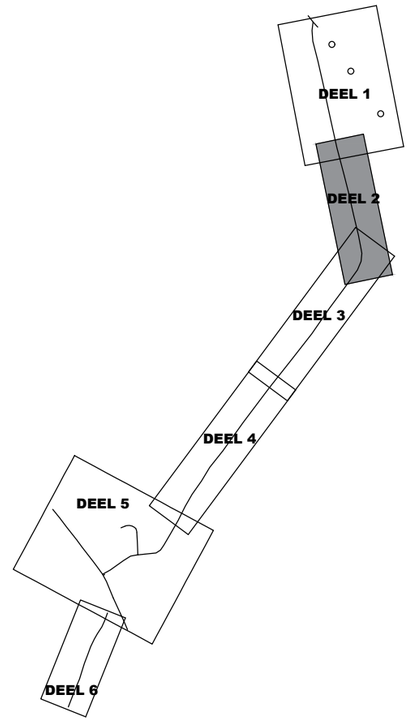


Vergelijkingsvlak
0.00m T.A.W.

| | | | | | | | | | |
|---|---|---|---|---|---|---|---|---|---|
| PROFIELNUMMER | | | | | 7 | | | | |
| TUSSENAFSTAND | | 10.07 | 9.50 | 13.96 | 9.72 | 7.86 | 8.90 | 9.57 | |
| SAMENGESTELDE AFSTAND | | | | | | | | | |
| BEST. HOOGTEN AS–WEG | 7.37 | 7.32 | 7.28 | 7.22 | 7.16 | 7.13 | 7.10 | 7.09 | |
| ONTWORPEN WEGHOOGTEN | | | | | | | | | |
| HELLINGEN | | | | | | | | | |

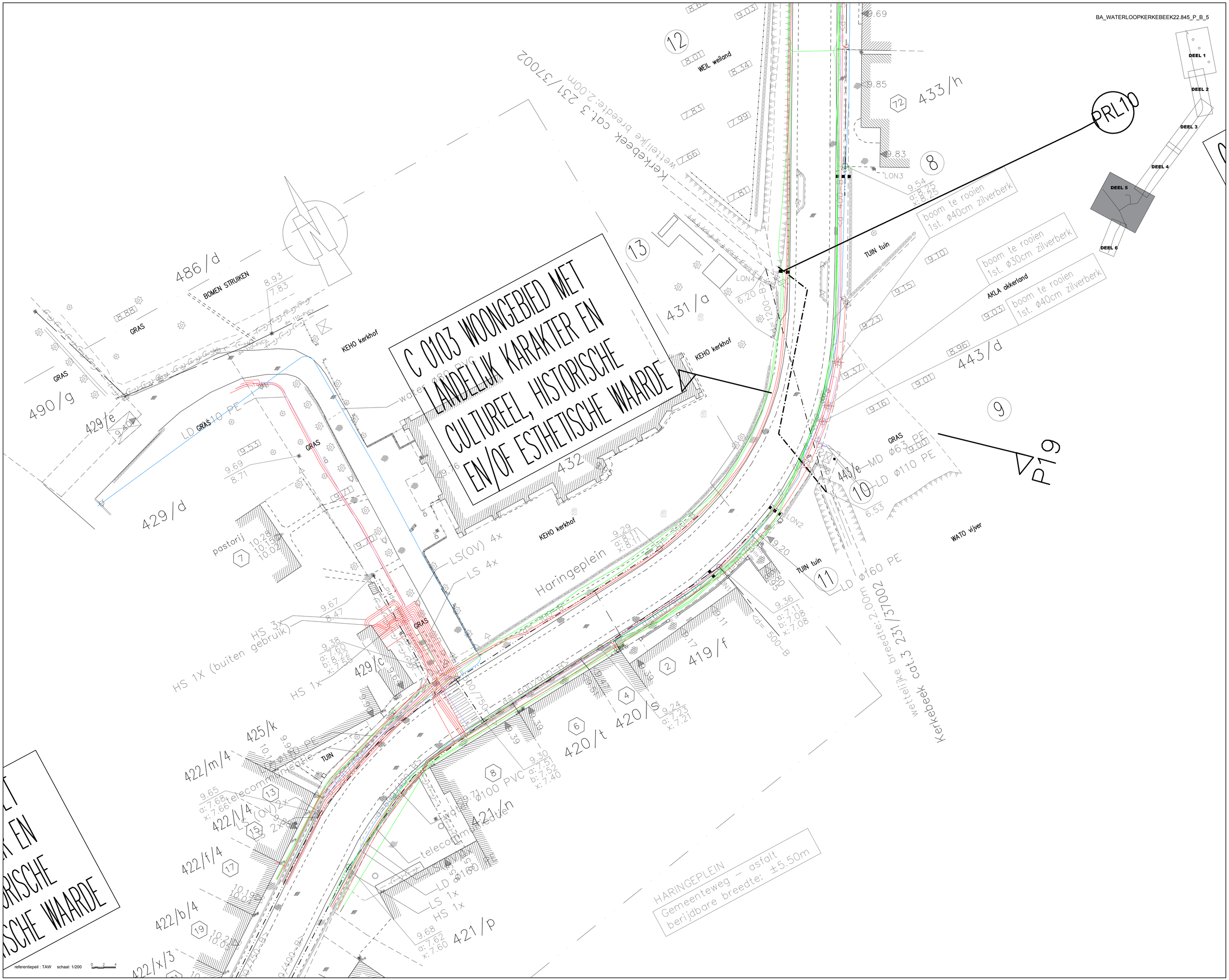
BA_WATERLOOPKERKEBEEK22.845_P_B_5
C 0103 WOONGEBIED MET LANDELIJK KARAKTER EN CULTUREEL, HISTORISCHE EN/OF ESTHETISCHE WAARDE
PRL10
P19
DEEL 1
DEEL 2
DEEL 3
DEEL 4
DEEL 5
DEEL 6
WEIL weiland
TUIN tuin
AKLA akkerland
WATO vijver
KEHO kerkhof
BOMEN STRUIKEN
GRAS
Haringeplein
HARINGEPLEIN
Gemeenteweg – asfalt
berijdbare breedte: ±5.50m
wettelijke breedte: 2.00m
Kerkebeek cat.3 231/37002
boom te rooien
1st. ø40cm zilverberk
boom te rooien
1st. ø30cm zilverberk
boom te rooien
1st. ø40cm zilverberk
LS(OV) 4x
LS 4x
HS 3x
HS 1X (buiten gebruik)
HS 1x
LD ø110 PE
LD ø160 PE
MD ø63 PE
LD ø110 PE
LD ø160 PE
LS 1x
HS 1x
telecommunicatie
water ø100 PVC
water ø80 PVC
486/d
490/g
429/e
429/d
429/c
431/a
432
433/h
443/d
443/e
419/f
420/s
420/t
421/n
421/p
425/k
422/m/4
422/l/4
422/f/4
422/b/4
422/x/3
referentiepeil : TAW schaal: 1/200

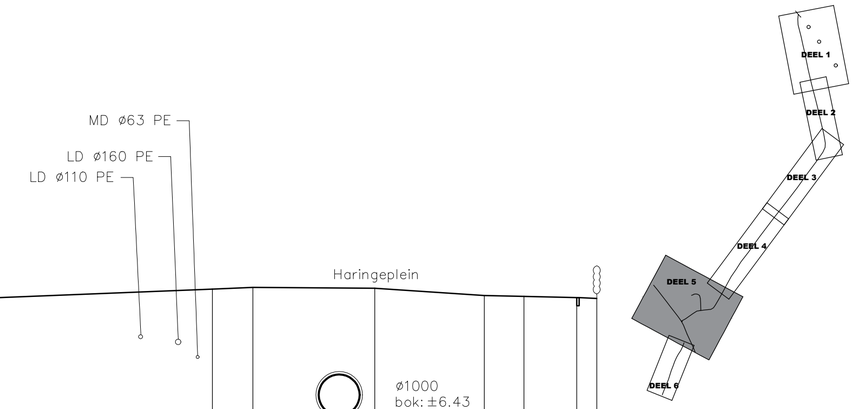





# P19

## Vergelijkingsvlak
## 0,00 m T.A.W.

| | | | | | | | | | | | | | | |
|---|---|---|---|---|---|---|---|---|---|---|---|---|---|---|
| Best. maaiveld | 8.80 | 8.85 | 9.03 | 9.18 | 9.25 | 9.51 | 9.55 | 9.53 | 9.35 | 9.33 | 9.30 | 9.28 | | |
| Ontw. hoogte | | | | | | | | | | | | | | |
| Tussenafstand | | 5.32 | 5.23 | 6.42 | 2.12 | 6.48 | 0.99 | 2.98 | 2.68 | 0.97 | 1.29 | 0.49 | | |

schaal: 1/100

BA_WATERLOOPKERKEBEEK22.845_PRL_B_5_PRL10

# HARINGESTRAAT

LENGTE: 1/500
HOOGTE: 1/100

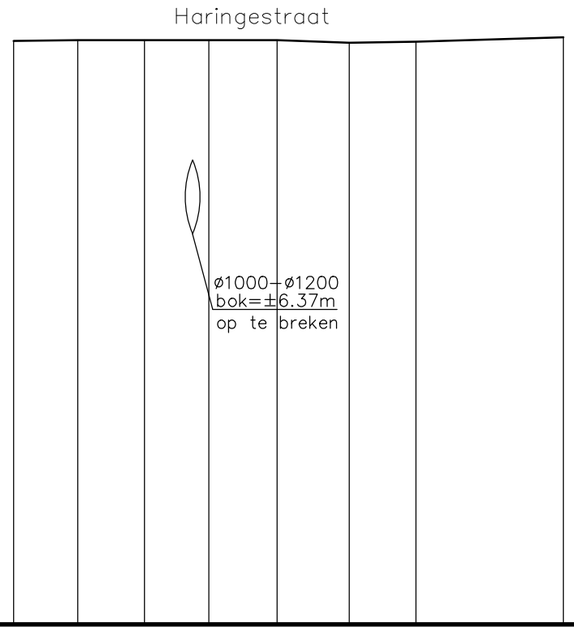


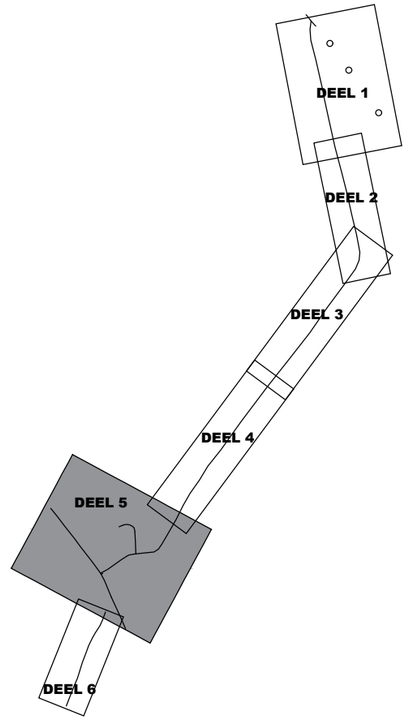


Vergelijkingsvlak
0.00m T.A.W.

| | | | | | | | | | |
|---|---|---|---|---|---|---|---|---|---|
| PROFIELNUMMER | | | | 19 | | | | | |
| TUSSENAFSTAND | | 5.18 | 5.43 | 5.26 | 5.57 | 5.87 | 5.45 | 12.01 | |
| SAMENGESTELDE AFSTAND | | | | | | | | | |
| BEST. HOOGTEN AS–WEG | 9.52 | 9.53 | 9.53 | 9.53 | 9.53 | 9.49 | 9.50 | | 9.58 |
| ONTWORPEN WEGHOOGTEN | | | | | | | | | |
| HELLINGEN | | | | | | | | | |

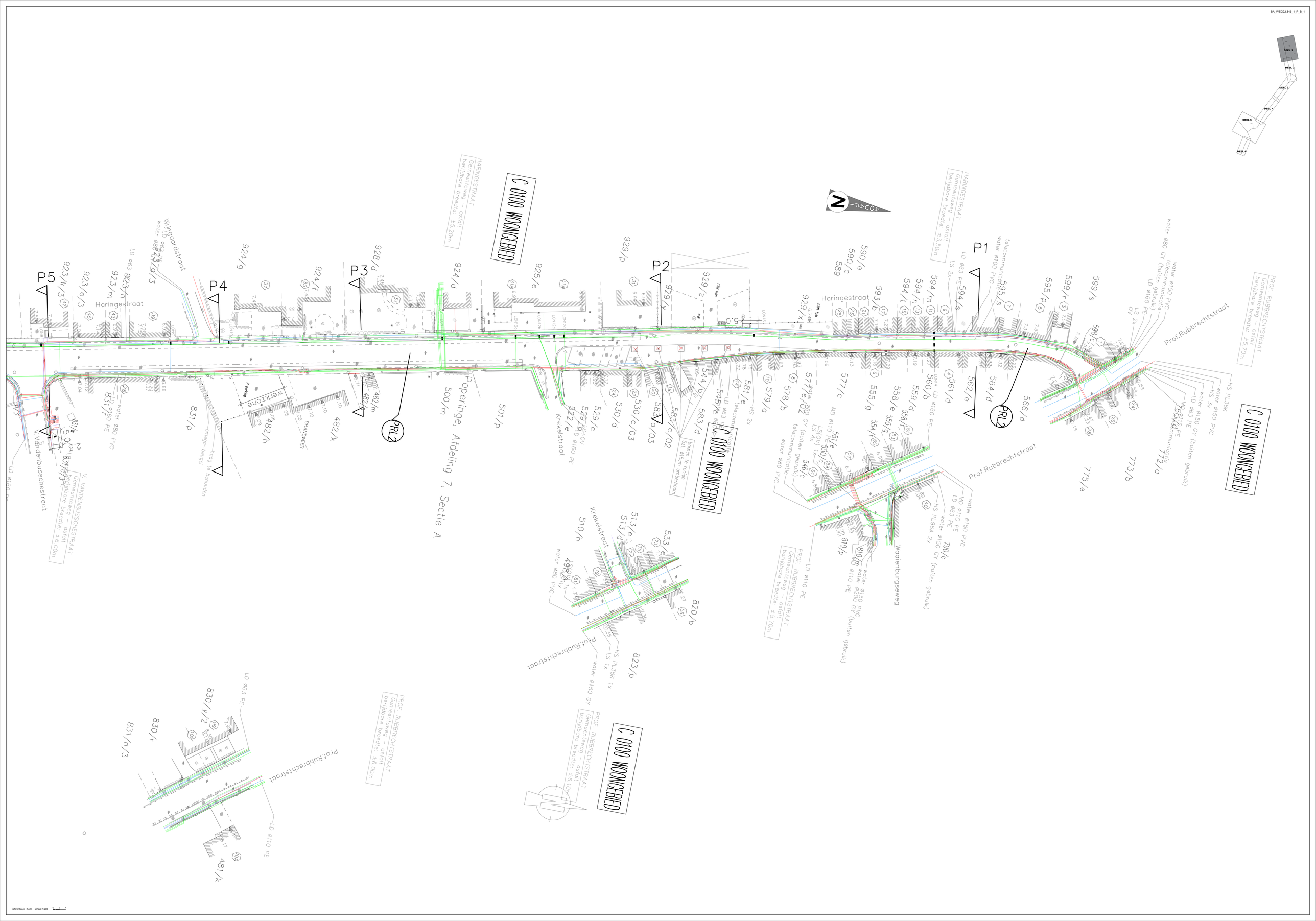
DEEL 1
DEEL 2
DEEL 3
DEEL 4
DEEL 5
DEEL 6
P5
P4
P3
P2
P1
PRL2
Haringestraat
Wijngaardstraat
Prof.Rubbrechtstraat
Krekelstraat
Waaienburgseweg
Werkzone
Poperinge, Afdeling 7, Sectie A
C 0100 WOONGEBIED
HARINGESTRAAT Gemeenteweg – asfalt berijdbare breedte: ±5.20m
PROF. RUBBRECHTSTRAAT Gemeenteweg – asfalt berijdbare breedte: ±5.70m
V. VANDENBUSSCHESTRAAT Gemeenteweg – asfalt berijdbare breedte: ±6.00m
HARINGESTRAAT Gemeenteweg – asfalt berijdbare breedte: ±3.50m
PROF. RUBBRECHTSTRAAT Gemeenteweg – asfalt berijdbare breedte: ±6.10m
PROF. RUBBRECHTSTRAAT Gemeenteweg – asfalt berijdbare breedte: ±6.00m
TUIN, kuh
0.60
0.00
N
COA
923/k/3
923/e/3
923/m
923/n
924/g
924/f
928/d
924/d
925/e
929/p
929/z
929/y
929/x
590/e
590/c
589
593/b
594/t
594/n
594/m
594/s
595/s
595/p
599/r
599/s
598/c
562/e
564/d
566/d
561/d
560/b
559/d
558/f
558/e
555/g
554/f
555/e
577/e/02
577/c
578/b
579/a
581/e
583/c/02
583/a/03
583/d
544/b
545/c
530/c/03
530/d
529/c
529/b
522/e
501/p
500/m
482/m
482/k
482/h
831/p
831/n
831/m
831/f/3
831/f/2
831/f/1
831/e
831/d
831/c
831/b
831/a
832/b
832/a
772/a
773/b
775/e
790/c
810/p
810/m
546/c
550/c
551/e
533/e
533/d
513/e
513/d
510/h
496/h
820/b
823/p
830/y/2
830/r
831/n/3
481/k
LD ø63 PE
LD ø110 PE
LD ø160 PE
water ø80 PVC
water ø150 PVC
water ø150 GY (buiten gebruik)
water ø150 PVC water ø200 GY (buiten gebruik)
HS PL95A 2x
HS PL35K 1x
HS 2x
LS 2x
LS 1x
LS 4x
LS(OV) 1x
OV
telecommunicatie
telecommunicatie (buiten gebruik) LD ø160 PE
bomen te rooien 1st ø15cm omtrekboom
haag te behouden
omtrek-draad
referentiepeil : TAW schaal 1/200
0
1
2
3
4

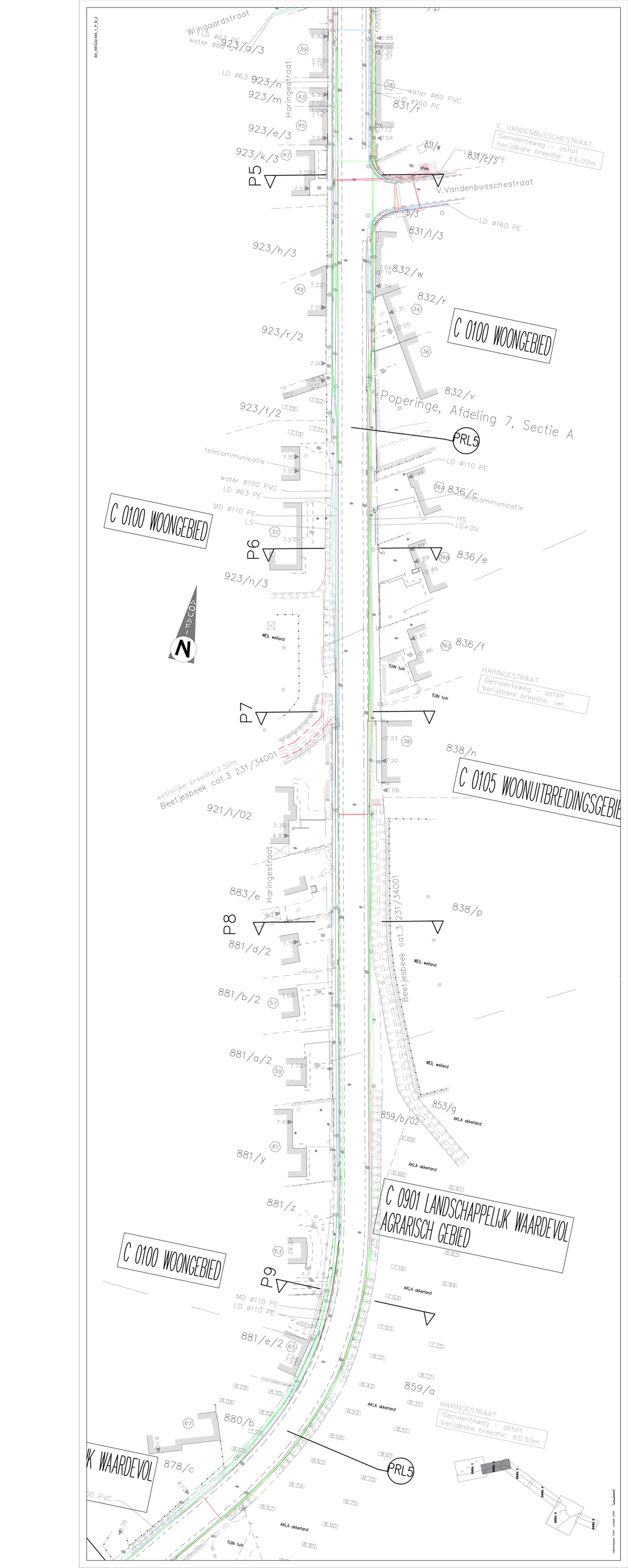
Wingaardstraat
LD Ø63 PE
water Ø80 PVC
923/a/3
923/n
923/m
Haringestraat
LD Ø63
923/e/3
923/k/3
P5
V. VANDENBUSSCHESTRAAT
Gemeenteweg - asfalt
berijdbare breedte: ±6.00m
V.Vandenbusschestraat
831/r
water Ø80 PVC
LD Ø160 PE
831/w
831/r/3
LD Ø160 PE
831/l/3
923/h/3
832/w
832/r
C 0100 WOONGEBIED
923/r/2
832/v
Poperinge, Afdeling 7, Sectie A
923/f/2
PRL5
telecommunicatie
water Ø100 PVC
LD Ø63 PE
MD Ø110 PE
LS
P6
LD Ø110 PE
836/c
telecommunicatie
HS
LS+OV
836/e
923/n/3
WEIL weiland
TUIN tuin
836/f
HARINGESTRAAT
Gemeenteweg - asfalt
berijdbare breedte: ver.
P7
838/n
C 0105 WOONUITBREIDINGSGEBIED
wettelijke breedte:2.50m
Beetjesbeek cat.3 231/34001
921/l/02
Haringestraat
883/e
P8
838/p
231/34001
Beetjesbeek cat.3
881/d/2
881/b/2
881/a/2
853/g
AKLA akkerland
859/b/02
881/y
881/z
C 0901 LANDSCHAPPELIJK WAARDEVOL AGRARISCH GEBIED
C 0100 WOONGEBIED
P9
MD Ø110 PE
LD Ø110 PE
881/e/2
859/a
HARINGESTRAAT
Gemeenteweg - asfalt
berijdbare breedte: ±5.50m
880/b
878/c
PRL5
K WAARDEVOL
00 PVC
TUIN tuin
AKLA akkerland
DEEL 1
DEEL 2
DEEL 3
DEEL 4
DEEL 5
DEEL 6
DEEL 7

BA_WEG_22.845WEGENIS_1_P_B_3

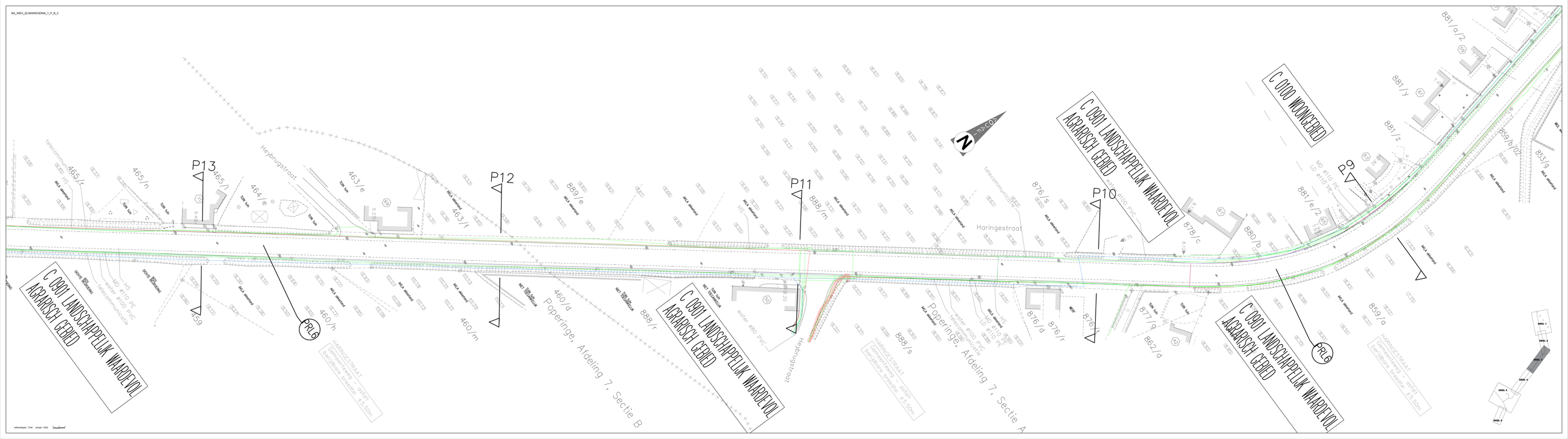


BA_WEG22.845_1_P_B_4
C 0801 LANDSCHAPPELIJK WAARDEVOL AGRARISCH GEBIED
C 0801 LANDSCHAPPELIJK WAARDEVOL AGRARISCH GEBIED
C 0801 LANDSCHAPPELIJK WAARDEVOL AGRARISCH GEBIED
C 0801 LANDSCHAPPELIJK WAARDEVOL AGRARISCH GEBIED
P18
P17
P16
P15
P14
PRL7
PRL7
Haringestraat
Haringestraat
Poperinge, Afdeling 7, Sectie B
Poperinge, Afdeling 7, Sectie B
Kerkebeek, cat.3, 231/37002
verkeerslicht
verkeerslicht
telecommunicatie
telecommunicatie
HS
HS
water ø100 PVC
water ø100 PVC
LD ø63 PE
LD ø10 PE
LD ø63 PE
LD ø10 PE
LD ø10 PE
LD ø10

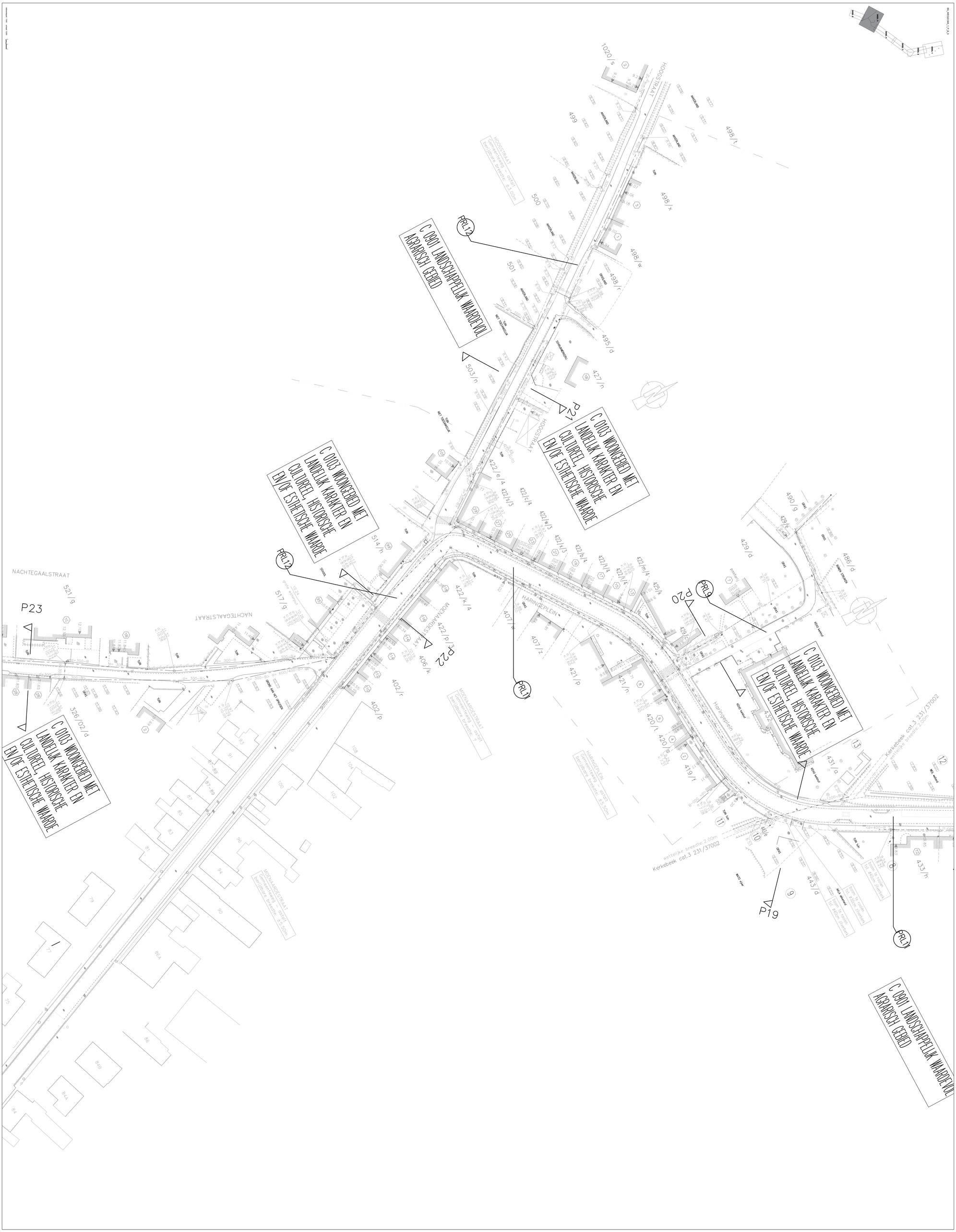
C 0901 LANDSCHAPPELIJK WAARDEVOL AGRARISCH GEBIED
C 0103 WOONGEBIED MET LANDELIJK KARAKTER EN CULTUREEL, HISTORISCHE EN/OF ESTHETISCHE WAARDE
C 0103 WOONGEBIED MET LANDELIJK KARAKTER EN CULTUREEL, HISTORISCHE EN/OF ESTHETISCHE WAARDE
C 0103 WOONGEBIED MET LANDELIJK KARAKTER EN CULTUREEL, HISTORISCHE EN/OF ESTHETISCHE WAARDE
C 0103 WOONGEBIED MET LANDELIJK KARAKTER EN CULTUREEL, HISTORISCHE EN/OF ESTHETISCHE WAARDE
C 0901 LANDSCHAPPELIJK WAARDEVOL AGRARISCH GEBIED
HOOGSTRAAT
NACHTEGAALSTRAAT
HARINGEPLEIN
MOENAARDESTRAAT
Haringeplein
Kerkebeek cat.3 231/37002
wettelijke breedte: 2.00m
P19
P20
P21
P22
P23
PRL1
PRL12
PRL9

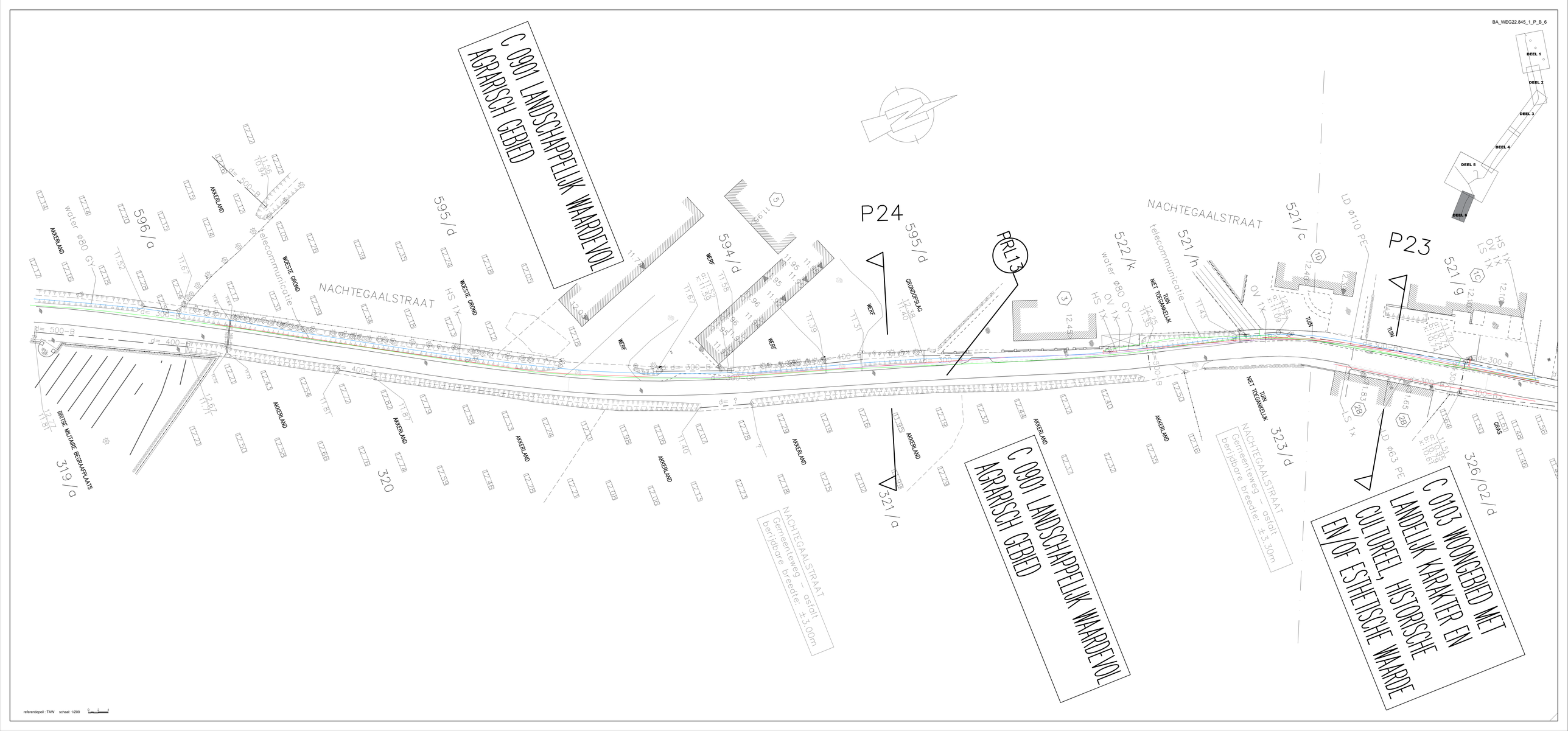
C 0901 LANDSCHAPPELIJK WAARDEVOL AGRARISCH GEBIED
C 0901 LANDSCHAPPELIJK WAARDEVOL AGRARISCH GEBIED
C 0103 WOONGEBIED MET LANDELIJK KARAKTER EN CULTUREEL, HISTORISCHE EN/OF ESTHETISCHE WAARDE
P24
P23
PRL13
NACHTEGAALSTRAAT
BRITSE MILITAIRE BEGRAAFPLAATS
AKKERLAND
WOESTE GROND
WERF
GRONDOPSLAG
TUIN
NIET TOEGANKELIJK
GRAS
telecommunicatie
water Ø80 GY
LD Ø110 PE
LD Ø63 PE
HS 1X
OV 1X
LS 1X
595/d
596/a
594/d
522/k
521/h
521/c
521/9
323/d
326/02/d
321/a
320
319/a
NACHTEGAALSTRAAT
Gemeenteweg – asfalt
berijdbare breedte: ±3,00m
NACHTEGAALSTRAAT
Gemeenteweg – asfalt
berijdbare breedte: ±3,30m
DEEL 1
DEEL 2
DEEL 3
DEEL 4
DEEL 5
DEEL 6
referentiepeil : TAW schaal: 1/200

BA_WEG22.845_1_PRD_B_1_P1

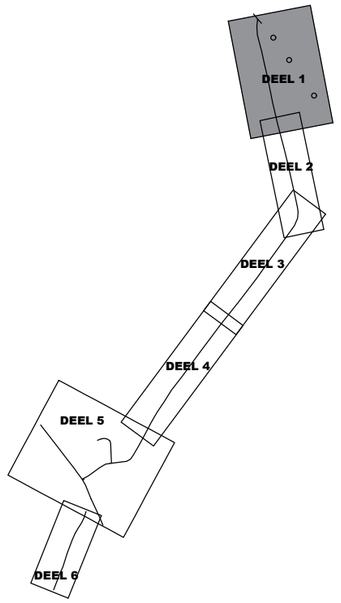


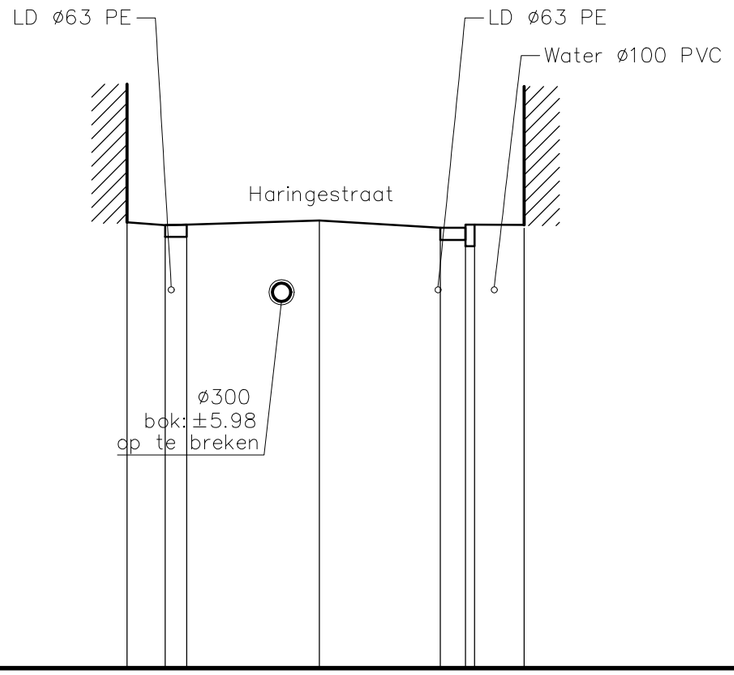


# P1

## Vergelijkingsvlak
## 0,00 m T.A.W.

| | | |

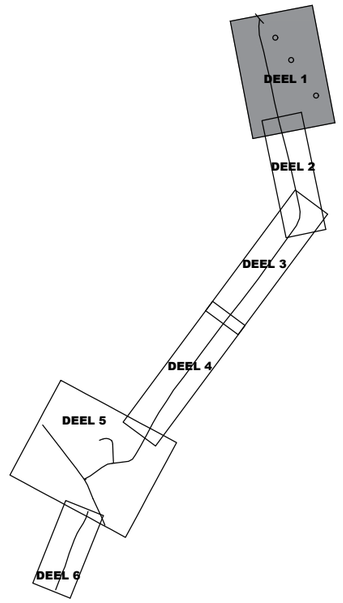


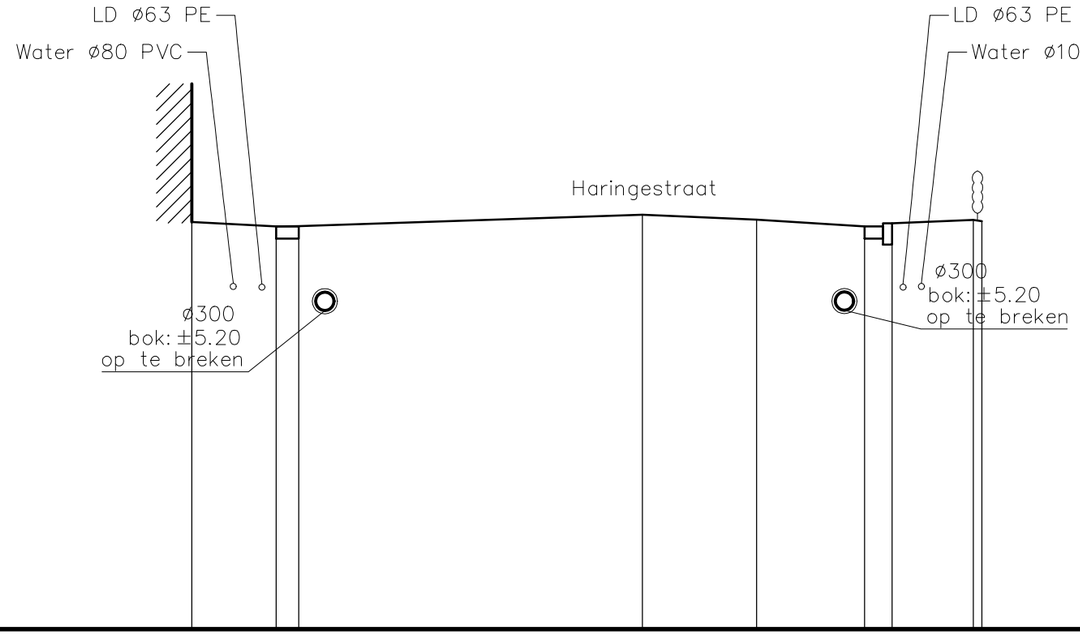


# P2

## Vergelijkingsvlak
## 0,00 m T.A.W.

| | | |

BA_WEG22.845_1_PRD_B_1_P3

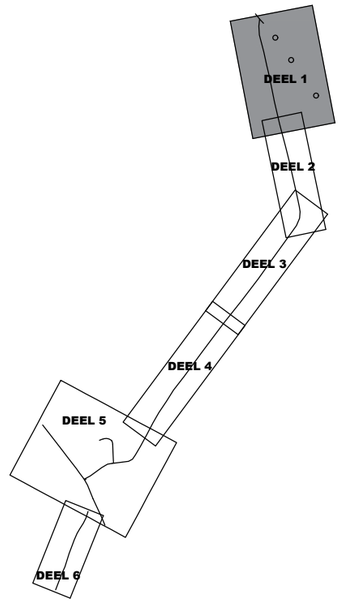


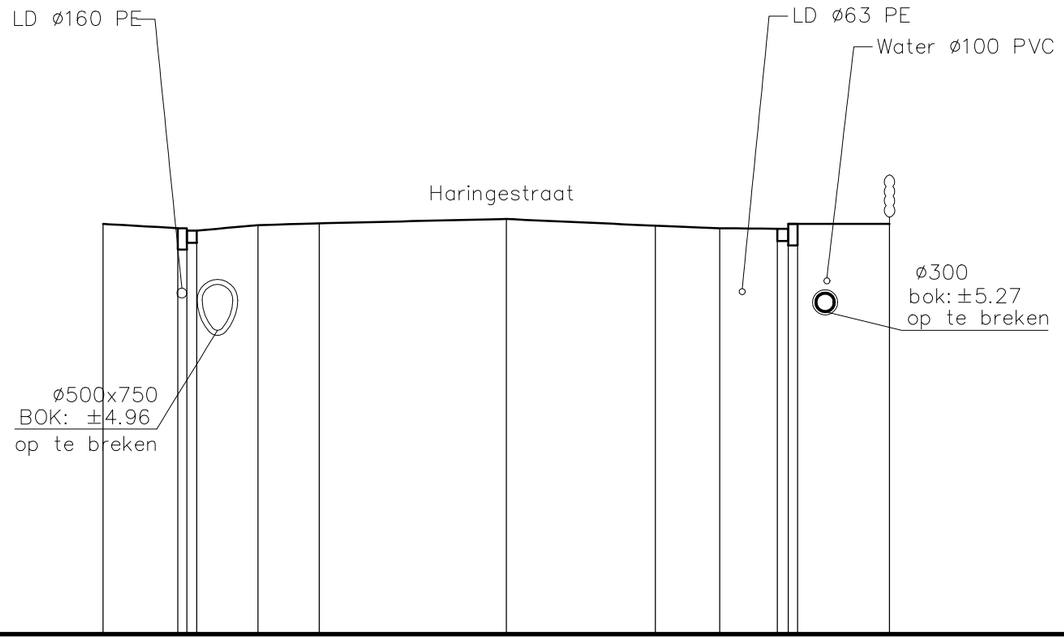


# P3

## Vergelijkingsvlak
## 0,00 m T.A.W.

| | | |

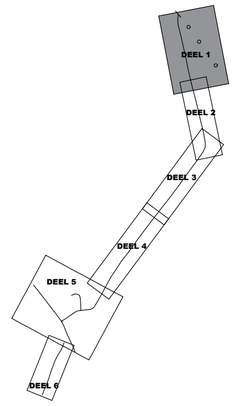


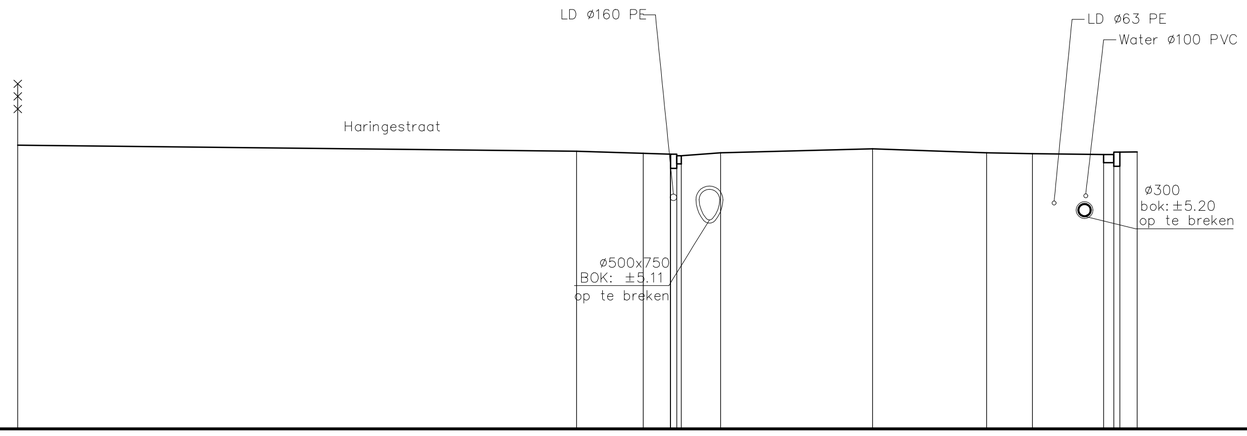


# P4

## Vergelijkingsvlak 0,00 m T.A.W.

| | | |

BA_WEG22.845_1_PRD_B_1_P5

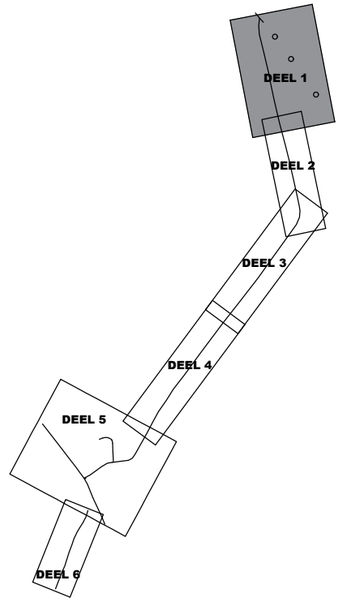


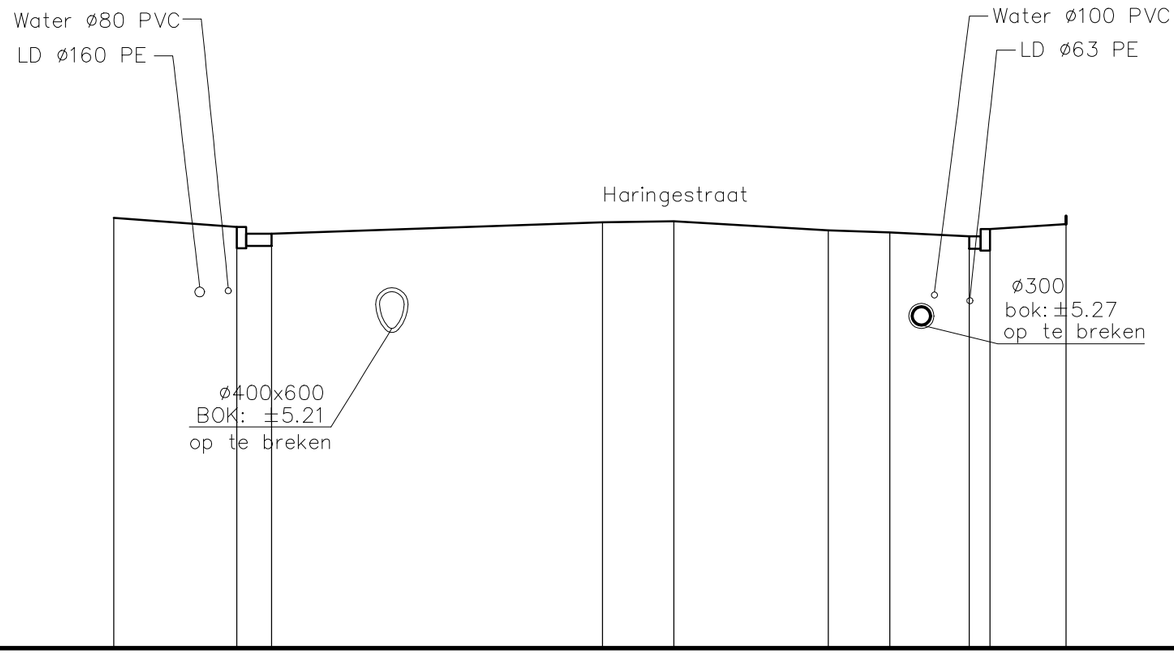


# P5

## Vergelijkingsvlak
## 0,00 m T.A.W.

| | | |

BA_WEG22.845_1_PRD_B_2_P5

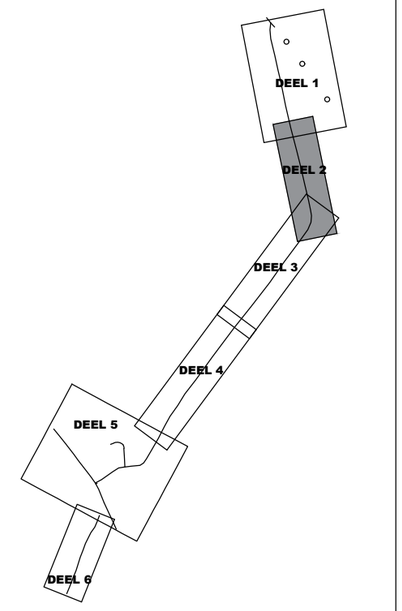


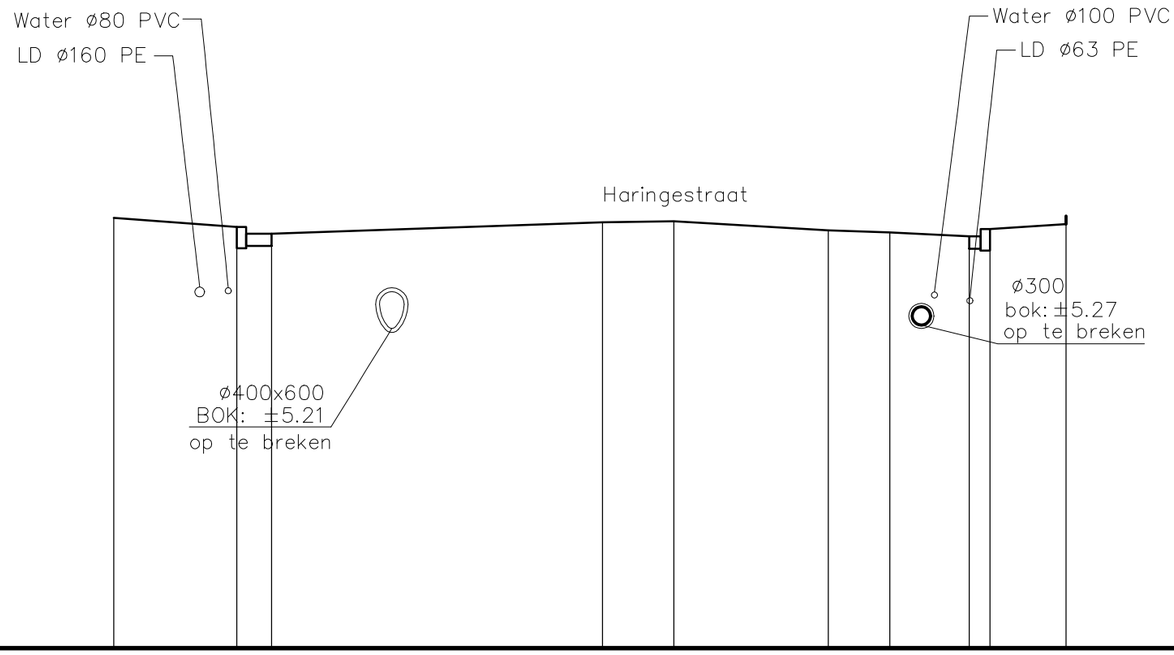


# P5

## Vergelijkingsvlak
## 0,00 m T.A.W.

| | | |

BA_WEG22.845_1_PRD_B_2_P6

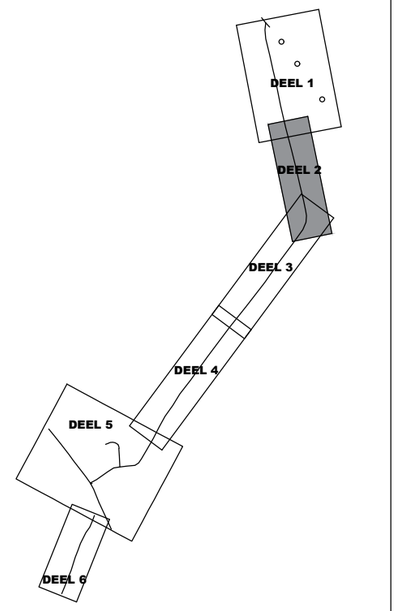


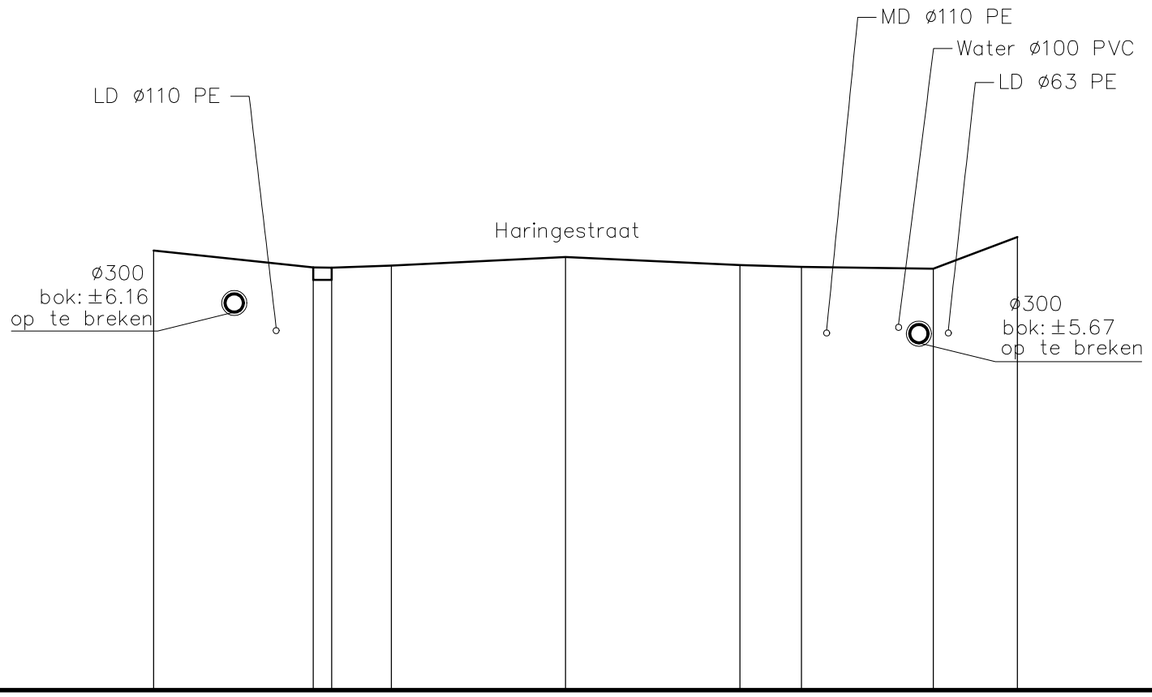


# P6

Vergelijkingsvlak
0,00 m T.A.W.

| | | | | | | | | | | |
|---|---|---|---|---|---|---|---|---|---|---|
| Best. maaiveld | 7.17 | | 6.89 | 6.89 | 6.92 | 7.06 | 6.93 | 6.90 | 6.87 | 7.39 |
| Ontw. hoogte | | | | | | | | | | |
| Tussenafstand | | 2.60 | 0.30 | 0.97 | 2.84 | 2.85 | 1.00 | 2.15 | 1.37 | |

schaal: 1/100

BA_WEG22.845_1_PRD_B_2_P7

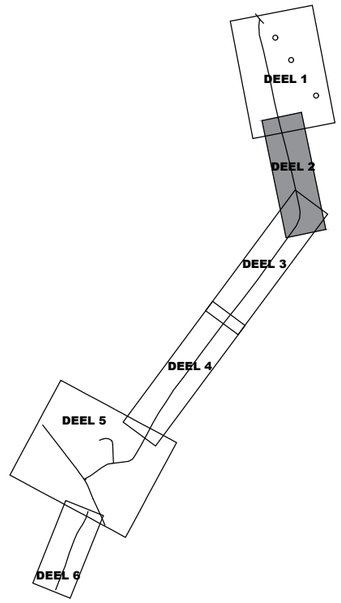


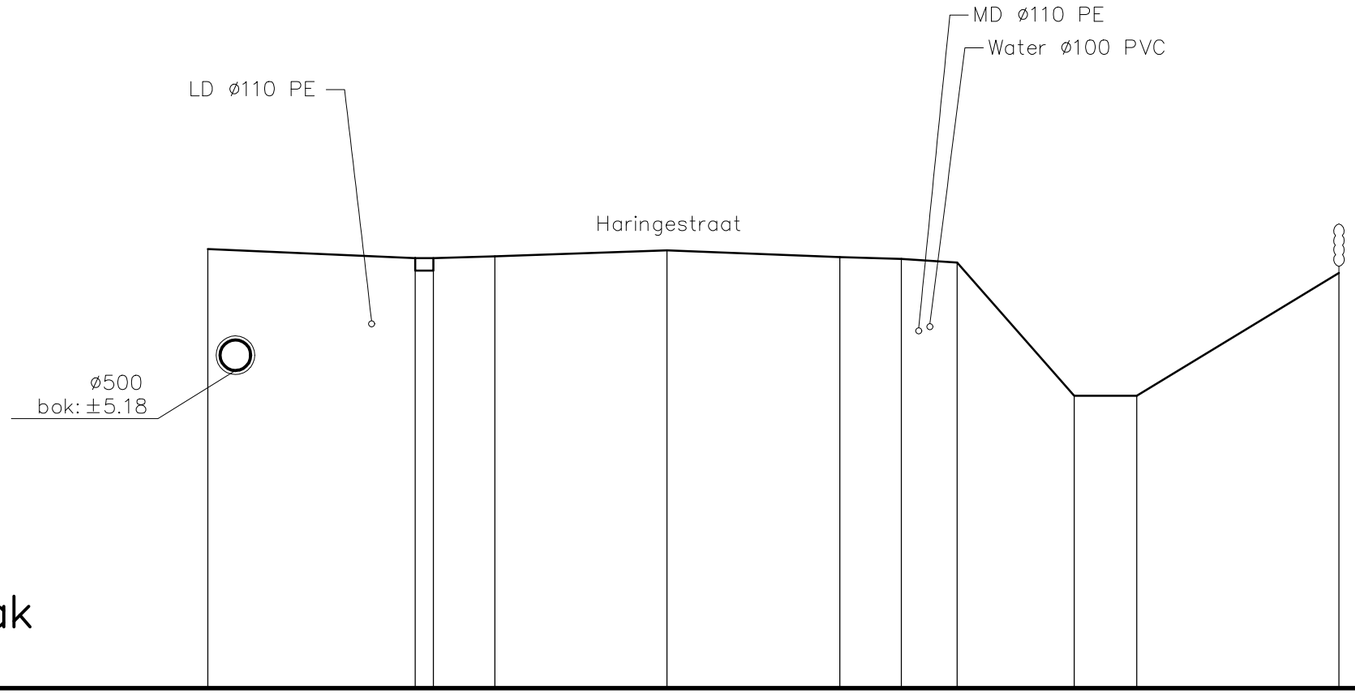


# P7

## Vergelijkingsvlak 0,00 m T.A.W.

| | | | | | | | | | | | | | | |
|---|---|---|---|---|---|---|---|---|---|---|---|---|---|---|
| Best. maaiveld | 7.16 | | 7.01 | 7.01 | 7.04 | 7.14 | | 7.03 | 7.00 | 6.94 | 4.77 | 4.77 | 6.77 | |
| Ontw. hoogte | | | | | | | | | | | | | | |
| Tussenafstand | | 3.38 | 0.30 | 1.00 | 2.81 | 2.82 | | 1.00 | 0.91 | 1.91 | 1.02 | 3.30 | | |

schaal: 1/100

BA_WEG22.845_1_PRD_B_2_P8

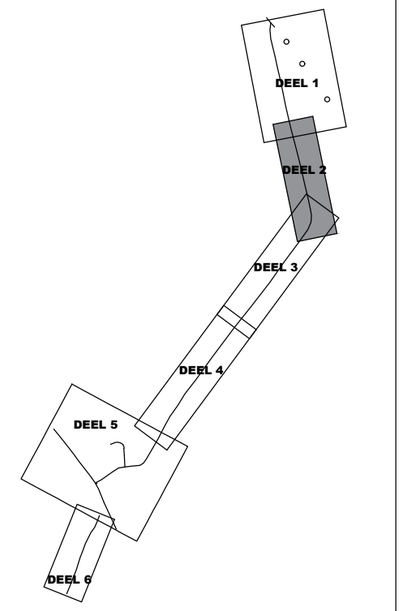


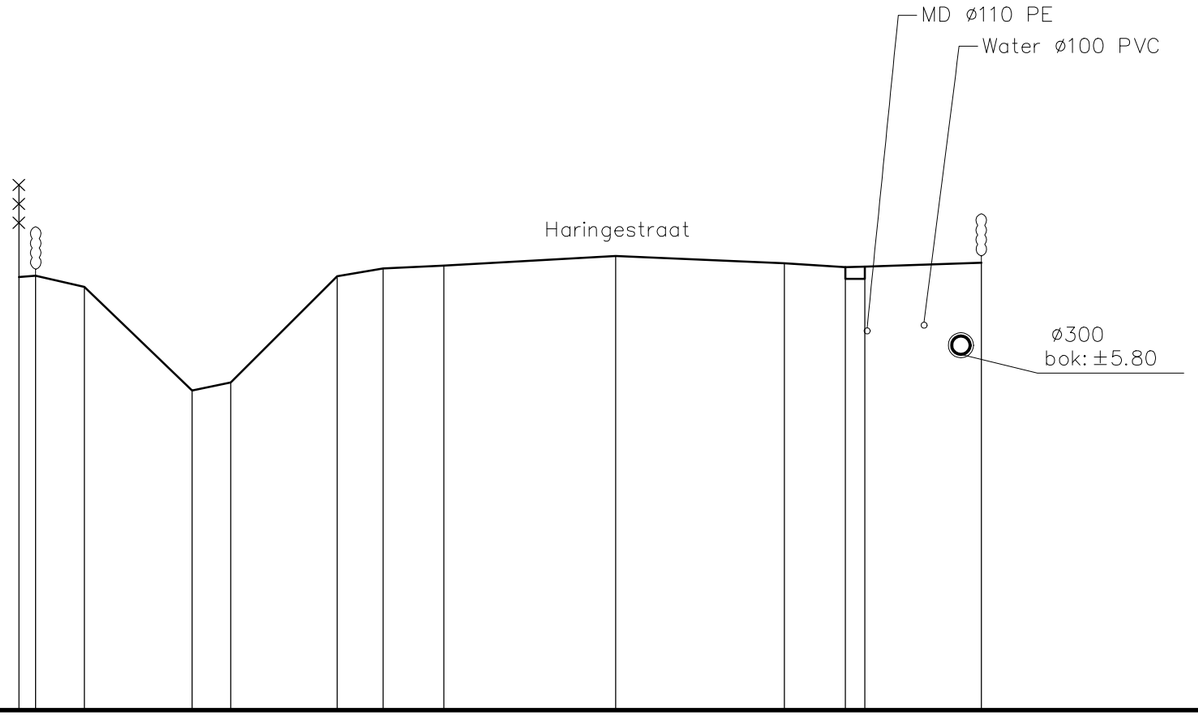


# P8

## Vergelijkingsvlak
## 0,00 m T.A.W.

| | | |

BA_WEG22.845_1_PRD_B_2_P9

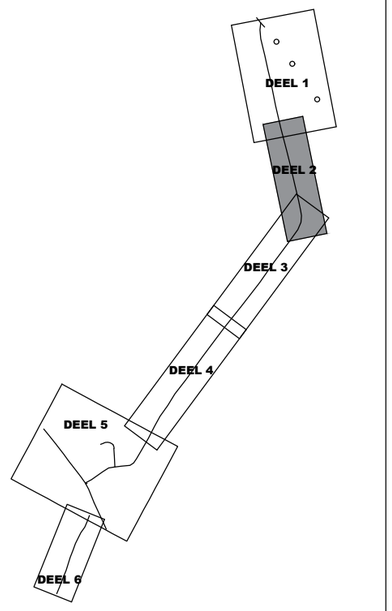


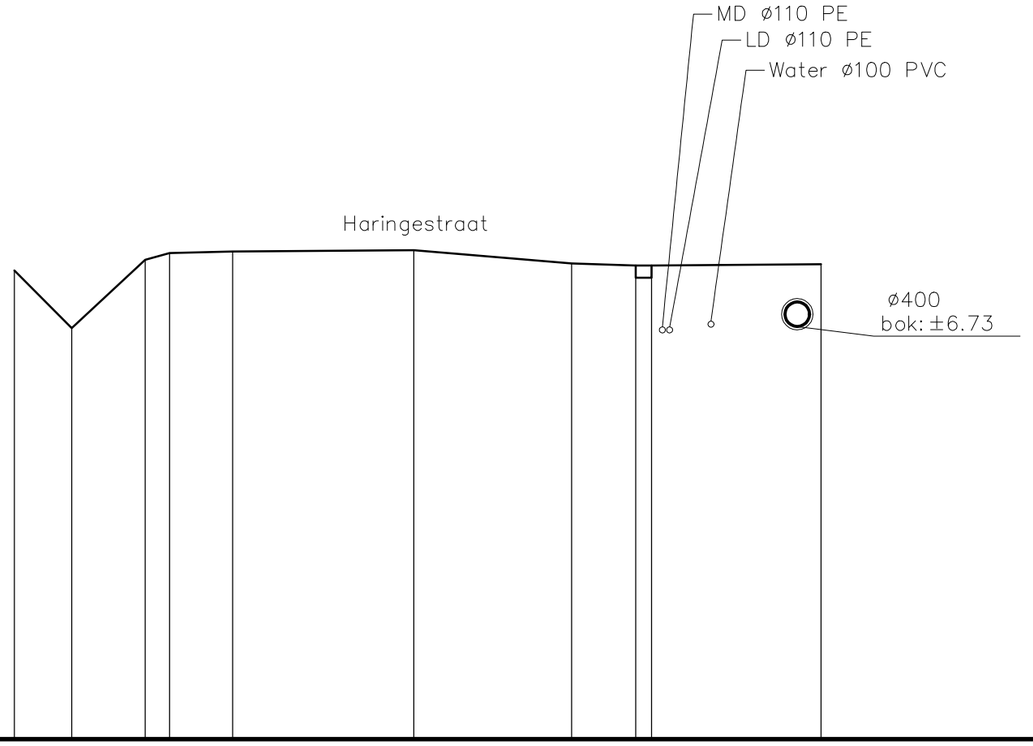


# P9

## Vergelijkingsvlak
## 0,00 m T.A.W.

| | | | | | | | | | | | | |
|---|---|---|---|---|---|---|---|---|---|---|---|---|
| Best. maaiveld | 7.64 | 6.70 | 7.82 | 7.93 | 7.95 | 7.97 | 7.76 | 7.72 | 7.72 | 7.74 | | |
| Ontw. hoogte | | | | | | | | | | | | |
| Tussenafstand | | 0.94 | 1.20 | 0.40 | 1.03 | 2.96 | 2.57 | 1.05 | 0.26 | 2.76 | | |

schaal: 1/100

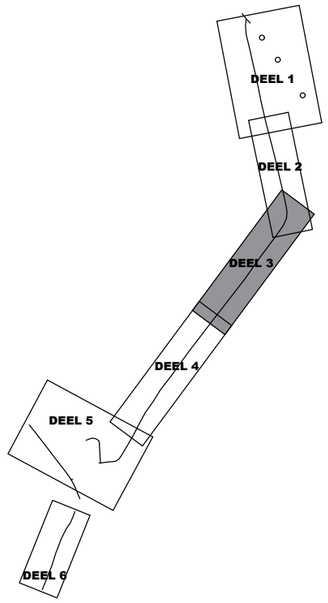


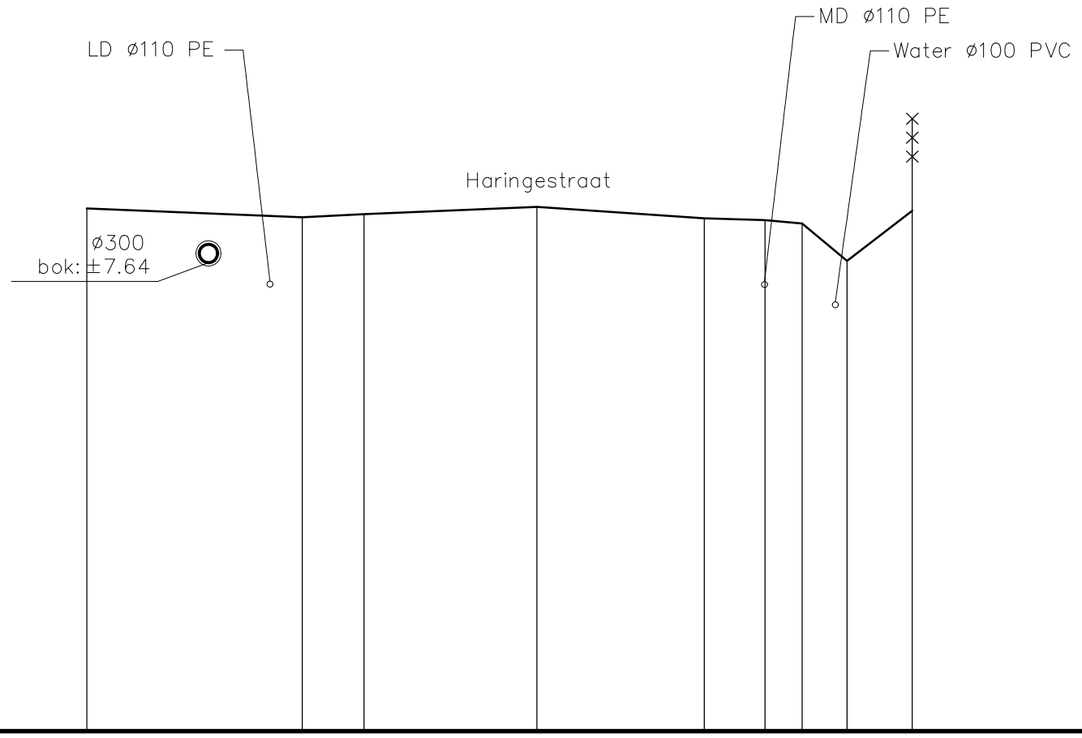


# P10

## Vergelijkingsvlak 0,00 m T.A.W.

| | | | | | | | | | |
|---|---|---|---|---|---|---|---|---|---|
| Best. maaiveld | 8.52 | 8.38 | 8.43 | 8.55 | 8.36 | 8.33 | 8.28 | 7.67 | 8.49 |
| Ontw. hoogte | | | | | | | | | |
| Tussenafstand | | 3.51 | 1.01 | 2.82 | 2.73 | 0.99 | 0.60 | 0.73 | 1.06 |

schaal: 1/100

BA_WEG22.845_1_PRD_B_3_P11

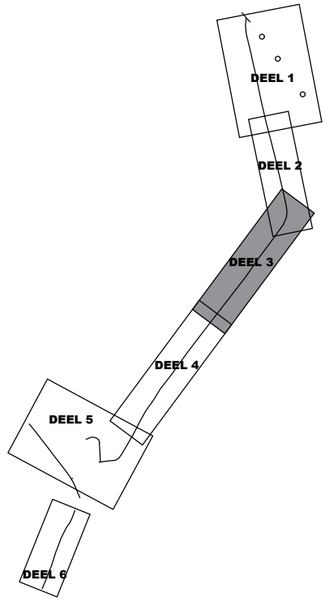


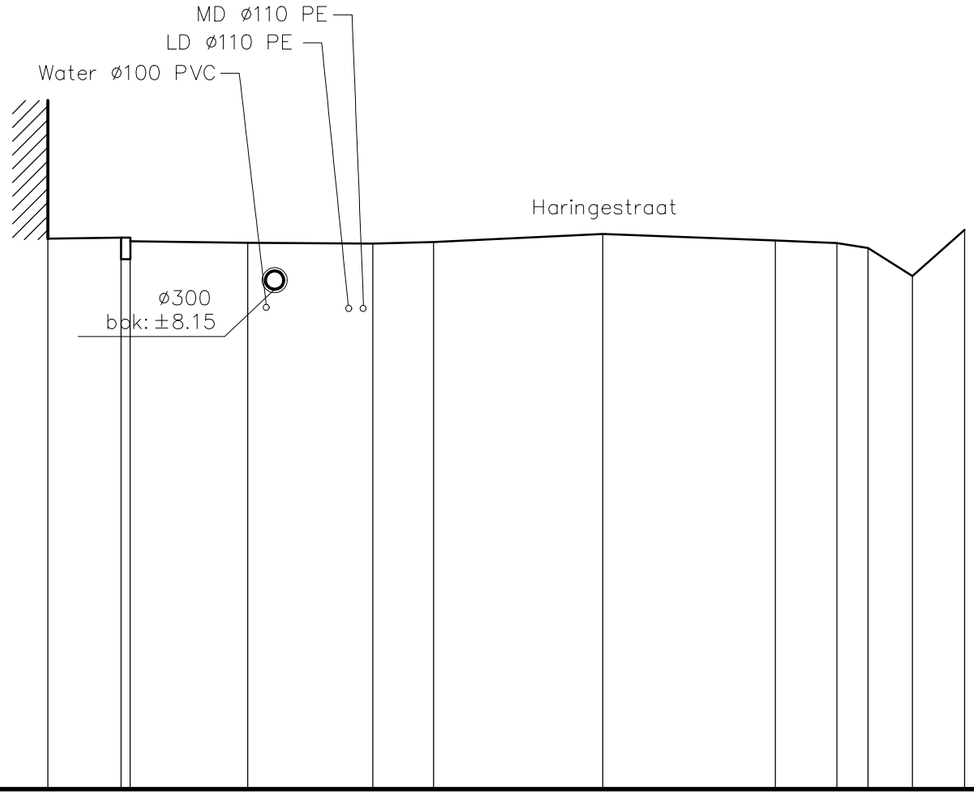


# P11

Vergelijkingsvlak
0,00 m T.A.W.

| | | | | | | | | | | | | | | |
|---|---|---|---|---|---|---|---|---|---|---|---|---|---|---|
| Best. maaiveld | 8.97 | 8.99 | 8.93 | 8.91 | 8.90 | 8.92 | 9.05 | 8.95 | 8.90 | 8.82 | 8.37 | 9.12 | | |
| Ontw. hoogte | | | | | | | | | | | | | | |
| Tussenafstand | | 1.20 | 0.15 | 1.92 | 2.04 | 0.99 | 2.76 | 2.81 | 1.01 | 0.51 | 0.72 | 0.85 | | |

schaal: 1/100

BA_WEG22.845_1_PRD_B_3_P12

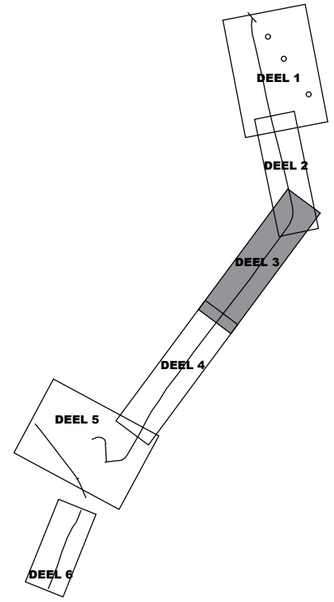


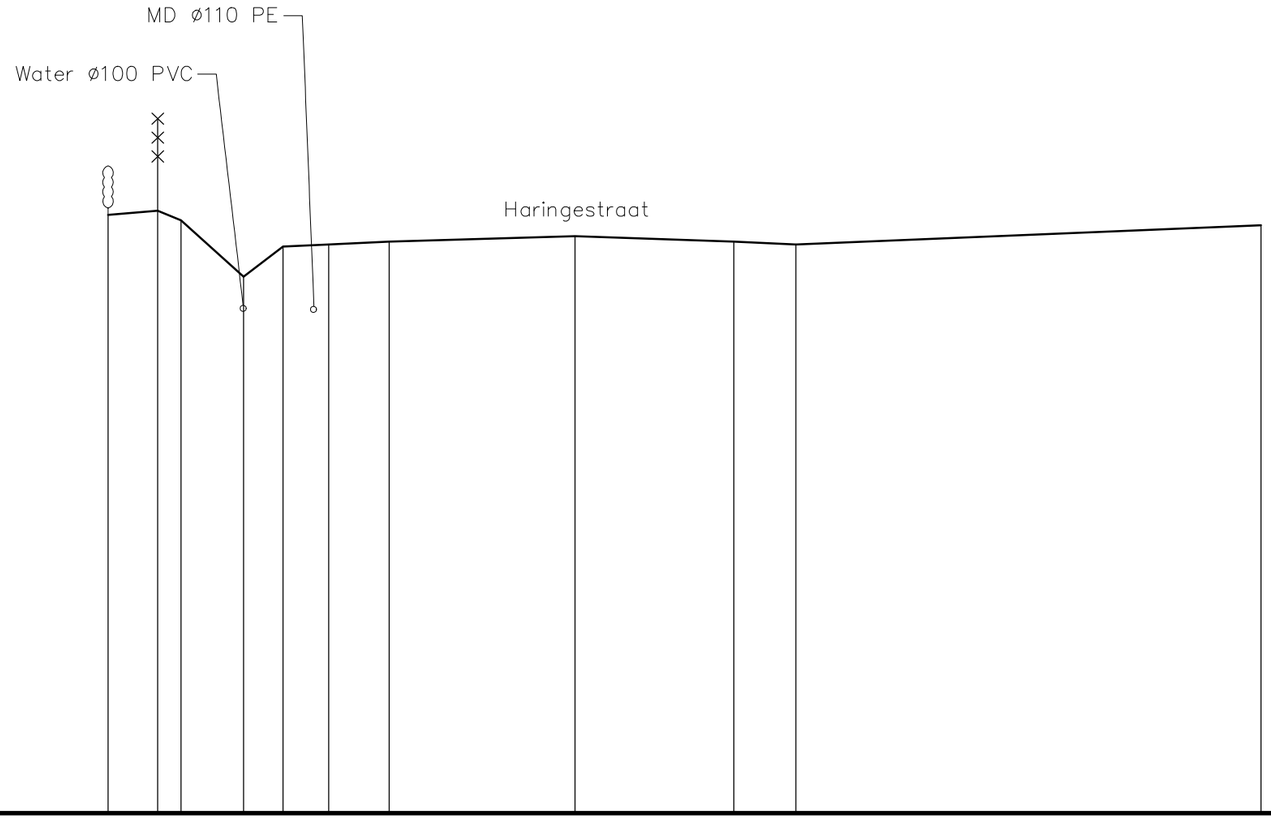


# P12

## Vergelijkingsvlak 0,00 m T.A.W.

| | | | | | | | | | | | | |
|---|---|---|---|---|---|---|---|---|---|---|---|---|
| Best. maaiveld | 9.76 | 9.82 | 9.66 | 8.75 | 9.24 | 9.27 | 9.32 | 9.41 | 9.32 | 9.27 | 9.58 | |
| Ontw. hoogte | | | | | | | | | | | | |
| Tussenafstand | | 0.81 | 0.38 | 1.02 | 0.64 | 0.74 | 0.99 | 3.03 | 2.59 | 1.01 | 7.59 | |

schaal: 1/100

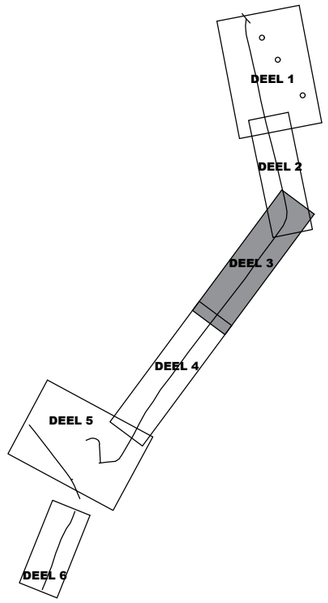


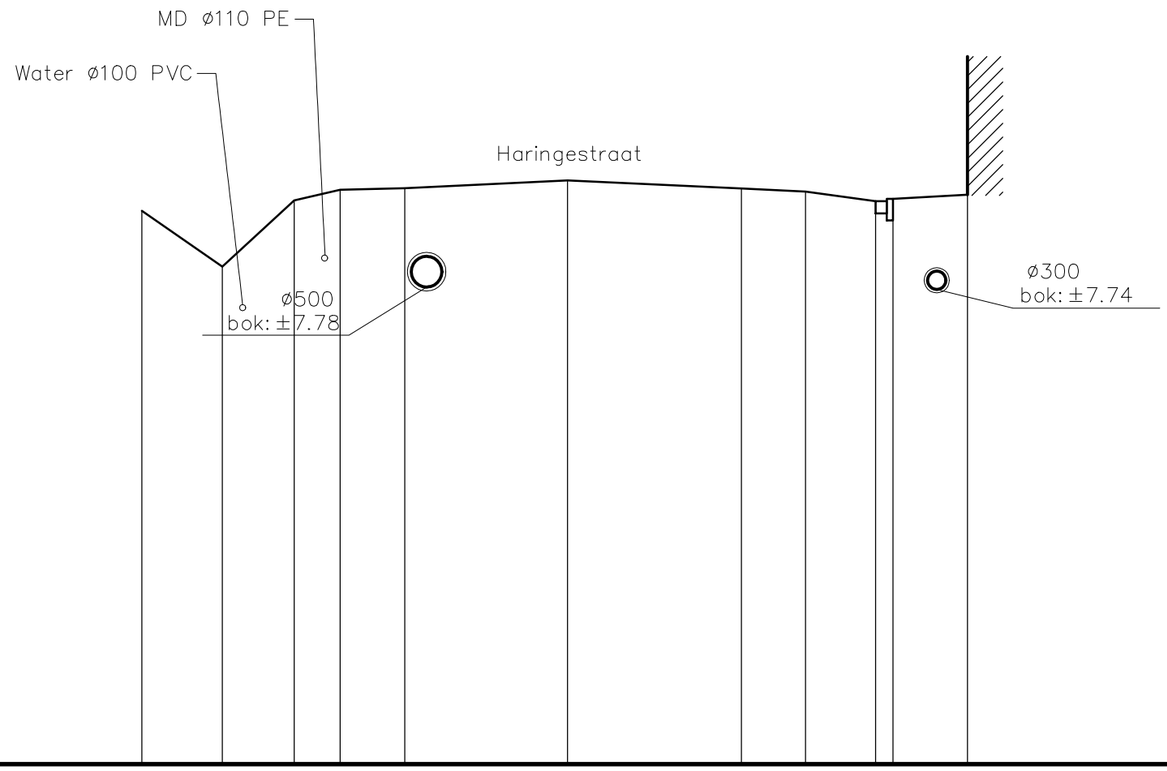


# P13

Vergelijkingsvlak
0,00 m T.A.W.

| | | | | | | | | | | | | | | |
|---|---|---|---|---|---|---|---|---|---|---|---|---|---|---|
| Best. maaiveld | | 9.02 | 8.11 | 9.19 | 9.37 | 9.39 | 9.52 | 9.39 | 9.33 | 9.18 | 9.22 | 9.29 | | |
| Ontw. hoogte | | | | | | | | | | | | | | |
| Tussenafstand | | 1.31 | 1.17 | 0.75 | 1.05 | 2.66 | 2.83 | 1.05 | 1.14 | 0.28 | 1.21 | | | |

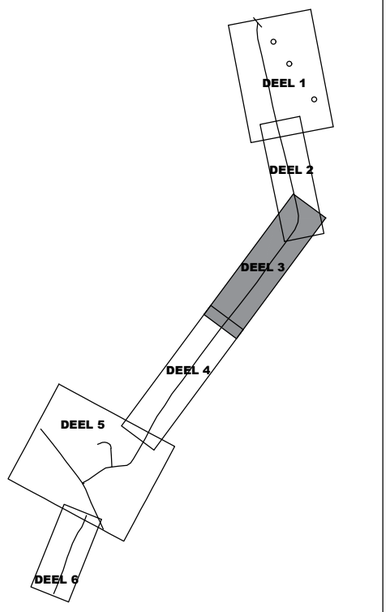


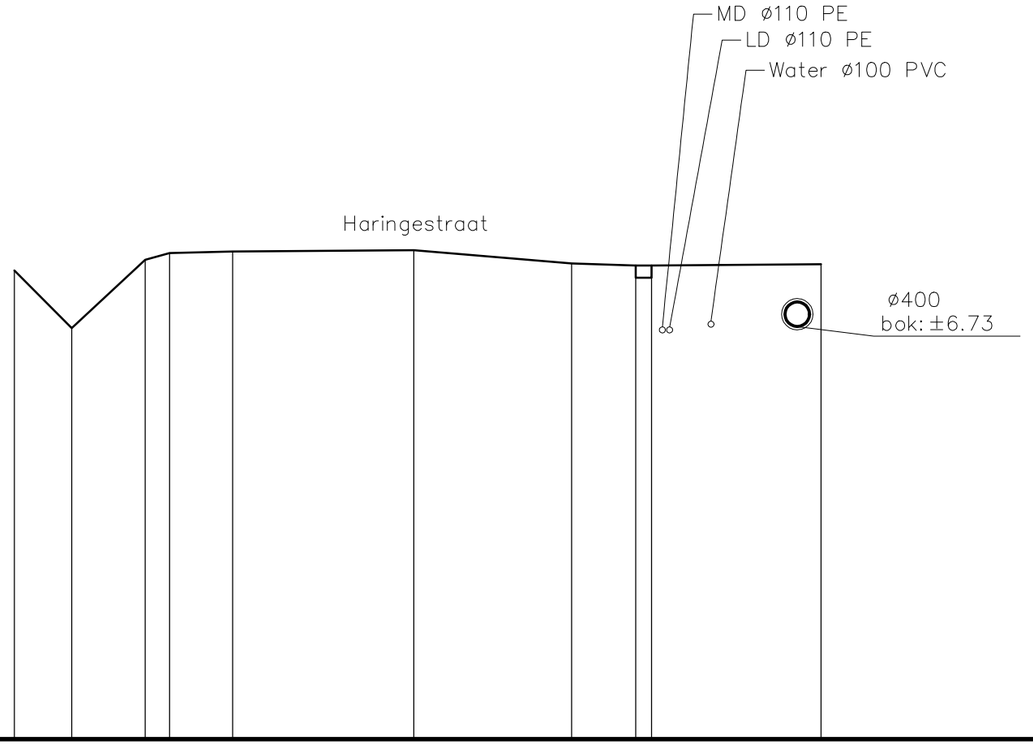


# P9

## Vergelijkingsvlak
## 0,00 m T.A.W.

| | | | | | | | | | | | | |
|---|---|---|---|---|---|---|---|---|---|---|---|---|
| Best. maaiveld | 7.64 | 6.70 | 7.82 | 7.93 | 7.95 | 7.97 | 7.76 | 7.72 | 7.72 | 7.74 | | |
| Ontw. hoogte | | | | | | | | | | | | |
| Tussenafstand | | 0.94 | 1.20 | 0.40 | 1.03 | 2.96 | 2.57 | 1.05 | 0.26 | 2.76 | | |

schaal: 1/100

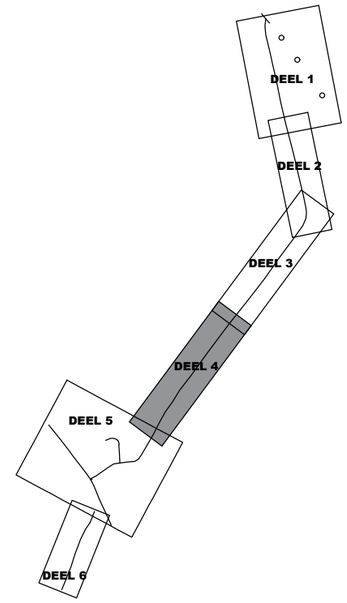


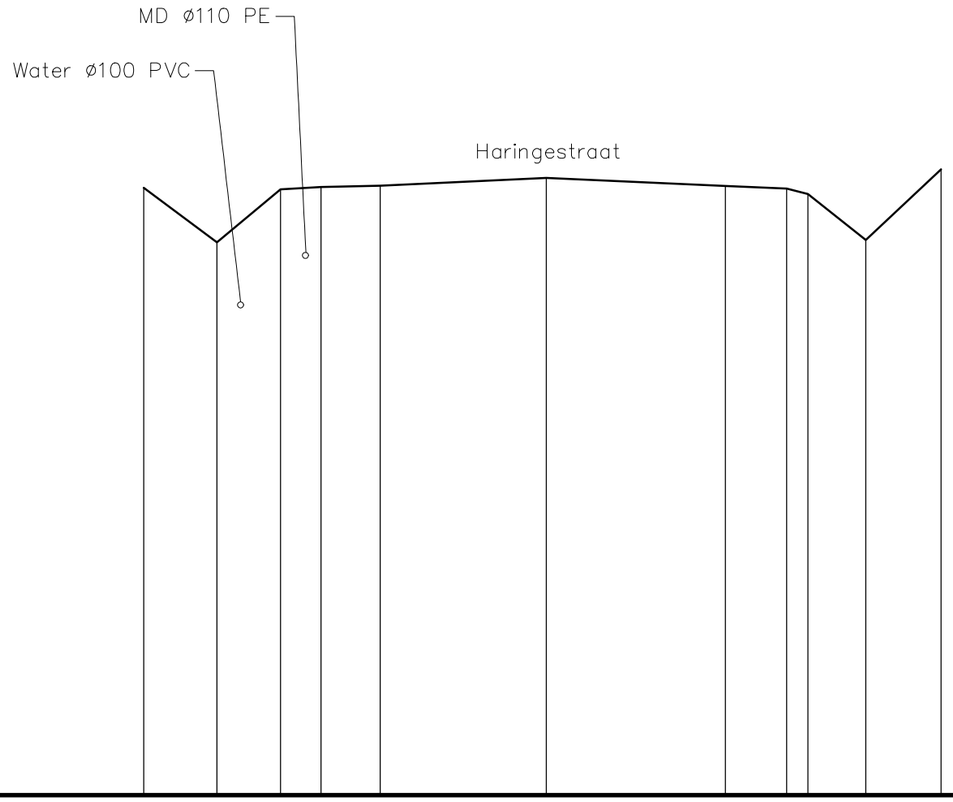


# P14

Vergelijkingsvlak
0,00 m T.A.W.

| | | | | | | | | | | | | | |
|---|---|---|---|---|---|---|---|---|---|---|---|---|---|
| Best. maaiveld | 9.90 | 9.02 | 9.88 | 9.92 | 9.94 | 10.06 | 9.93 | 9.89 | 9.80 | 9.05 | 10.20 | | |
| Ontw. hoogte | | | | | | | | | | | | | |
| Tussenafstand | | 1.19 | 1.04 | 0.66 | 0.97 | 2.71 | 2.92 | 1.00 | 0.35 | 0.94 | 1.23 | | |

schaal: 1/100

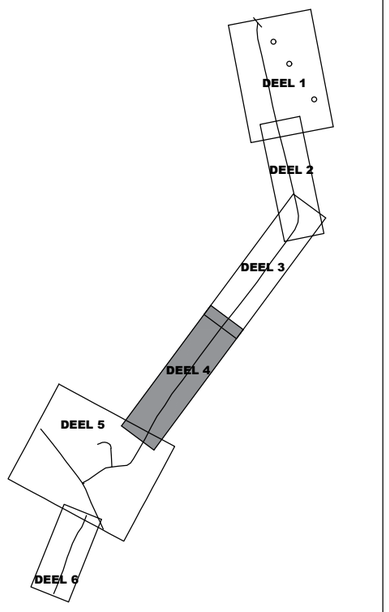


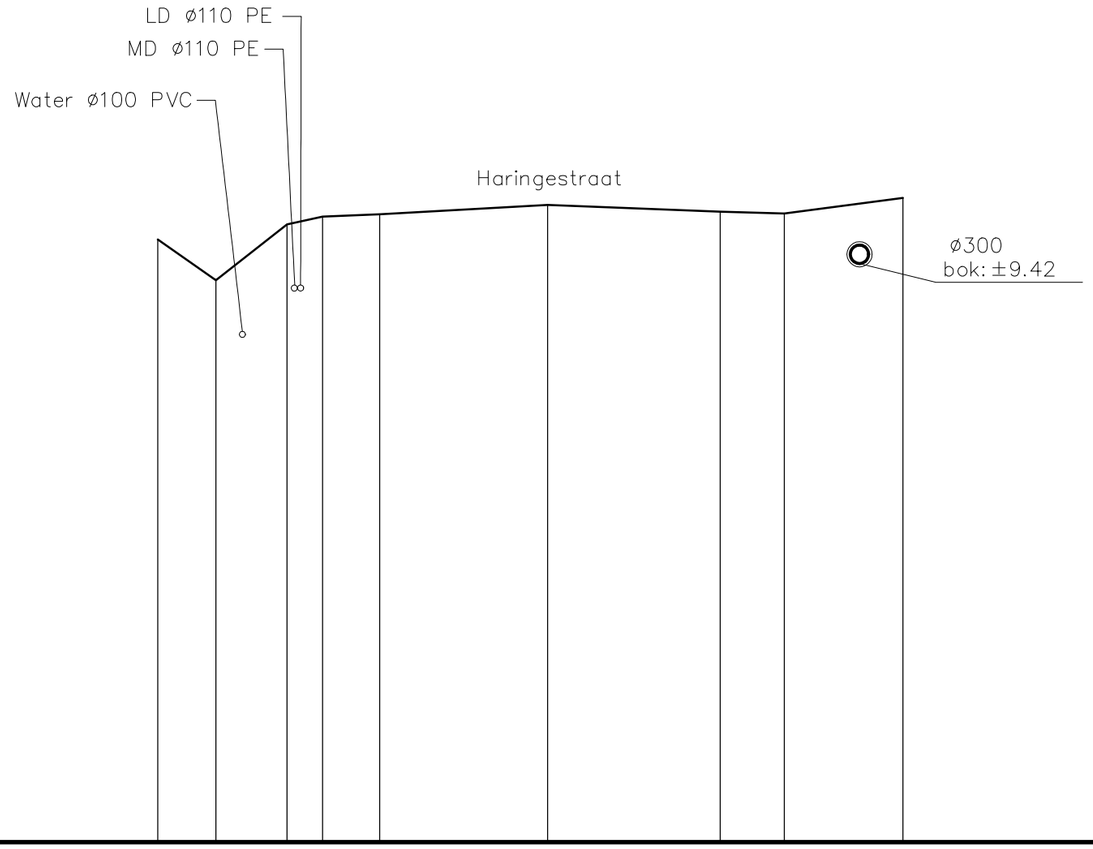


# P15

## Vergelijkingsvlak
## 0,00 m T.A.W.

| | | | | | | | | | | | |
|---|---|---|---|---|---|---|---|---|---|---|---|
| Best. maaiveld | 9.83 | 9.16 | 10.07 | 10.20 | 10.24 | 10.39 | 10.28 | 10.25 | 10.51 | | |
| Ontw. hoogte | | | | | | | | | | | |
| Tussenafstand | | 0.95 | 1.16 | 0.58 | 0.93 | 2.74 | 2.82 | 1.05 | 1.93 | | |

schaal: 1/100

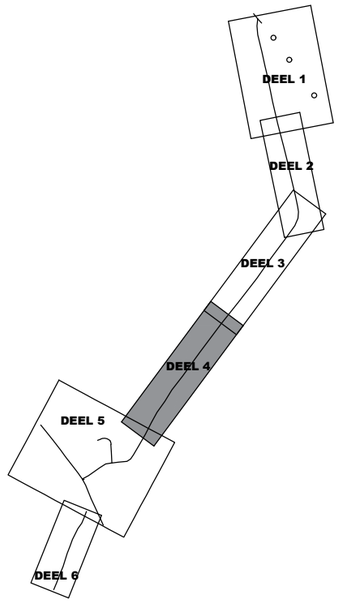


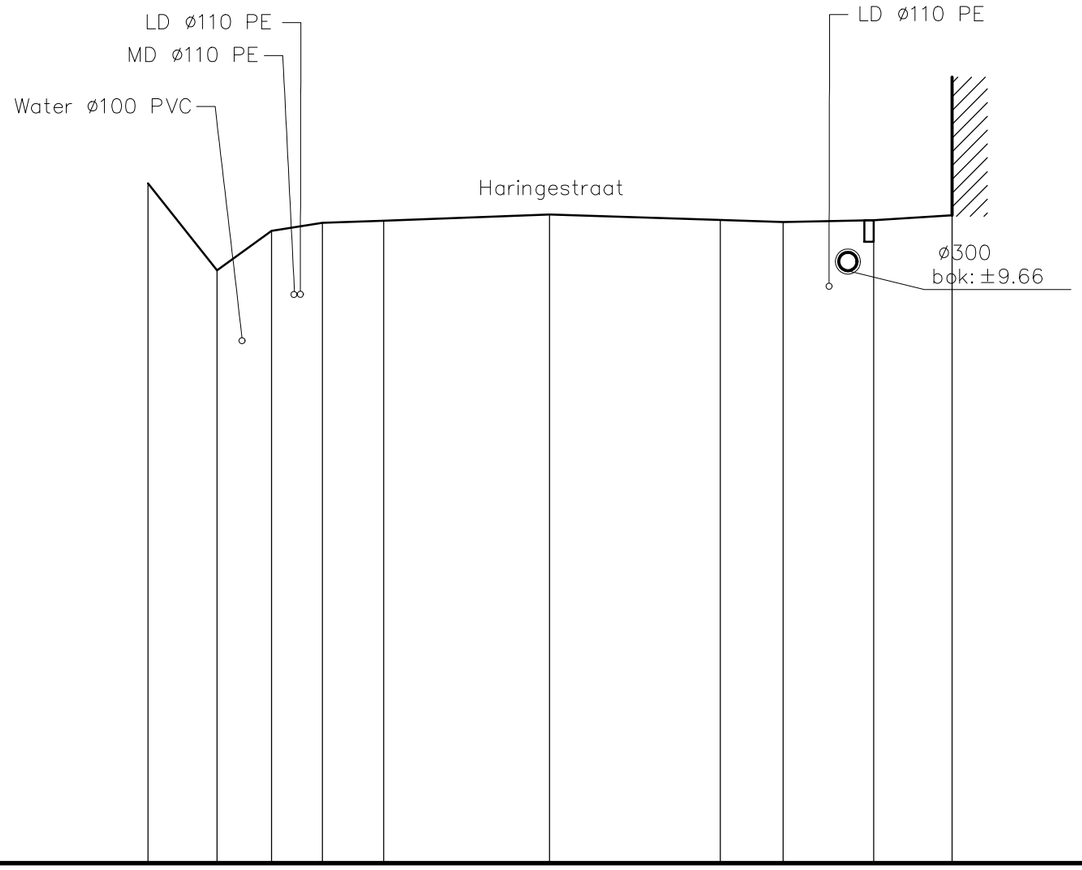


# P16

Vergelijkingsvlak
0,00 m T.A.W.

| | | | | | | | | | | | |
|---|---|---|---|---|---|---|---|---|---|---|---|
| Best. maaiveld | 11.09 | 9.67 | 10.31 | 10.44 | 10.47 | 10.58 | 10.49 | 10.45 | 10.48 | 10.56 | |
| Ontw. hoogte | | | | | | | | | | | |
| Tussenafstand | 1.12 | 0.89 | 0.83 | 1.00 | 2.71 | 2.78 | 1.02 | 1.48 | 1.28 | | |

schaal: 1/100

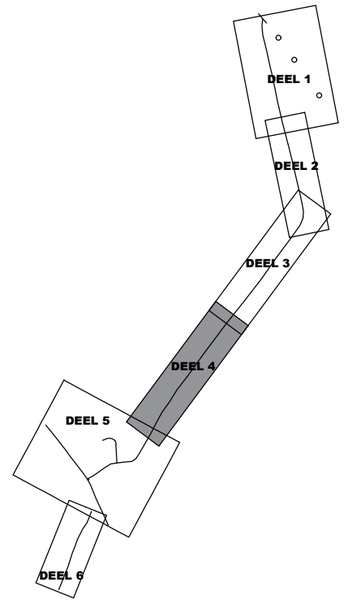


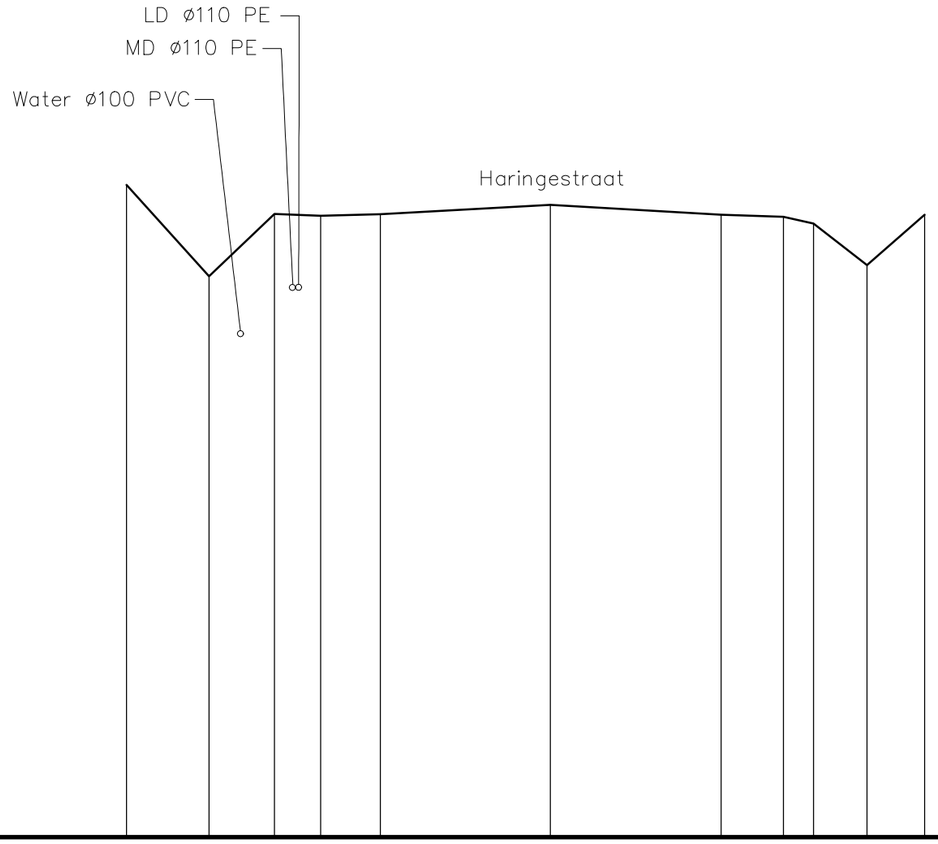


# P17

## Vergelijkingsvlak
## 0,00 m T.A.W.

| | | | | | | | | | | | | | |
|---|---|---|---|---|---|---|---|---|---|---|---|---|---|
| Best. maaiveld | 10.64 | 9.14 | 10.16 | 10.13 | 10.16 | 10.31 | 10.15 | 10.12 | 10.01 | 9.33 | 10.15 | | |
| Ontw. hoogte | | | | | | | | | | | | | |
| Tussenafstand | | 1.35 | 1.07 | 0.76 | 0.97 | 2.77 | 2.79 | 1.02 | 0.49 | 0.87 | 0.94 | | |

schaal: 1/100

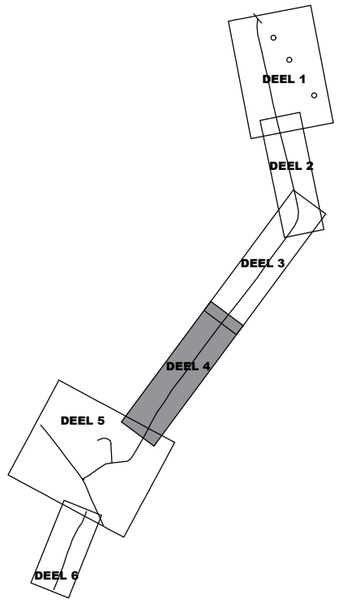


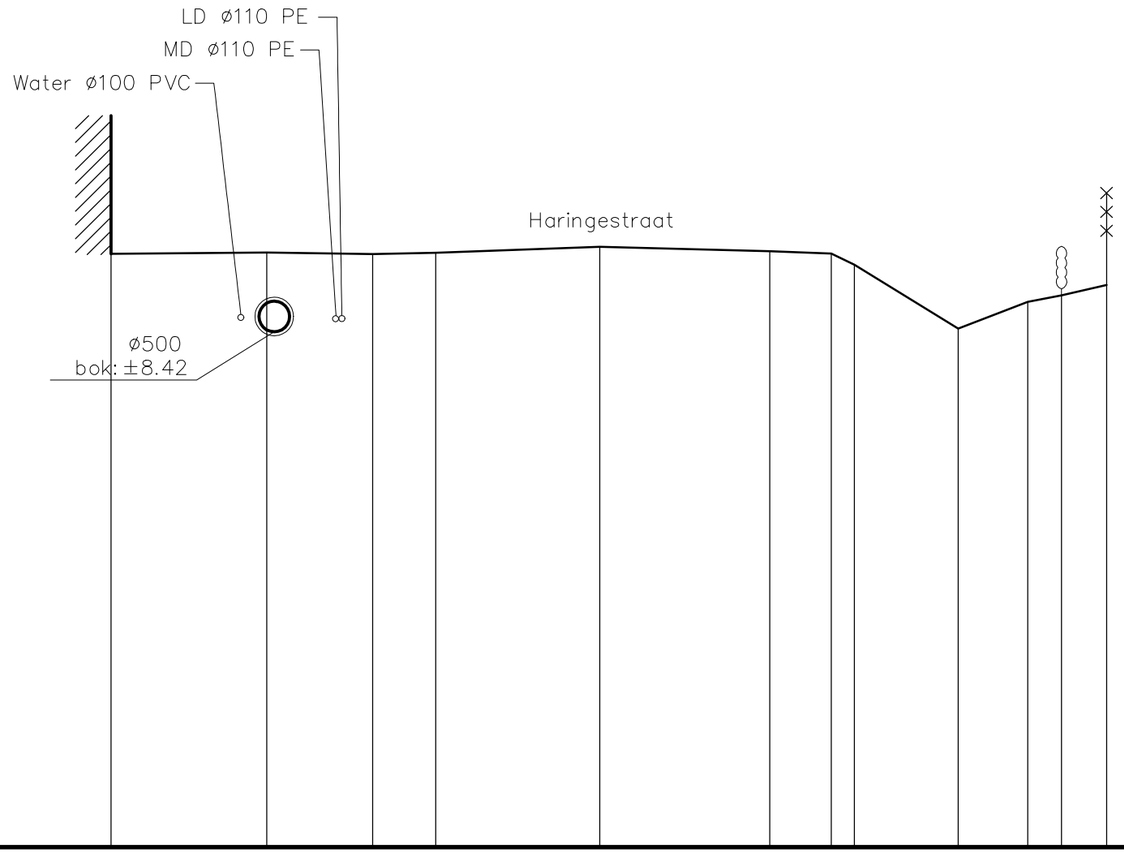


# P18

## Vergelijkingsvlak 0,00 m T.A.W.

| | | | | | | | | | | | | | | |
|---|---|---|---|---|---|---|---|---|---|---|---|---|---|---|
| Best. maaiveld | 9.68 | 9.70 | 9.67 | 9.69 | 9.79 | 9.72 | 9.68 | 9.50 | 8.46 | 8.89 | 9.00 | 9.17 | | |
| Ontw. hoogte | | | | | | | | | | | | | | |
| Tussenafstand | | 2.54 | 1.73 | 1.03 | 2.68 | 2.78 | 1.00 | 0.38 | 1.69 | 1.14 | 0.55 | 0.74 | | |

schaal: 1/100

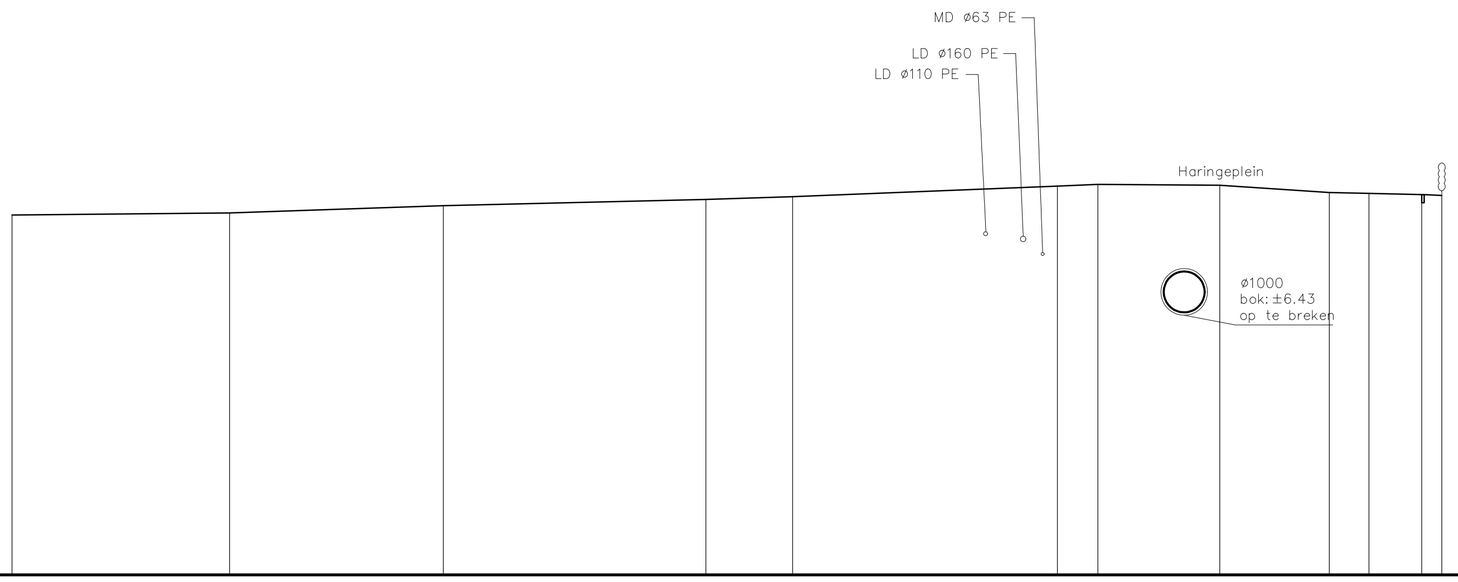


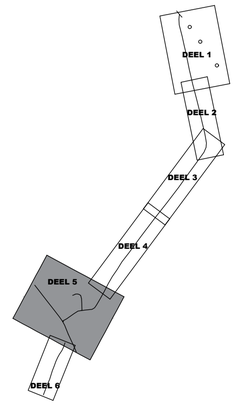


# P19

## Vergelijkingsvlak
## 0,00 m T.A.W.

| | | | | | | | | | | | | | | |
|---|---|---|---|---|---|---|---|---|---|---|---|---|---|---|
| Best. maaiveld | 8.80 | 8.85 | 9.03 | 9.18 | 9.25 | 9.51 | 9.55 | 9.53 | 9.35 | 9.33 | 9.30 | 9.28 | | |
| Ontw. hoogte | | | | | | | | | | | | | | |
| Tussenafstand | | 5.32 | 5.23 | 6.42 | 2.12 | 6.48 | 0.99 | 2.98 | 2.68 | 0.97 | 1.29 | 0.49 | | |

schaal: 1/100

BA_WEG22.845_1_PRD_B_5_P20

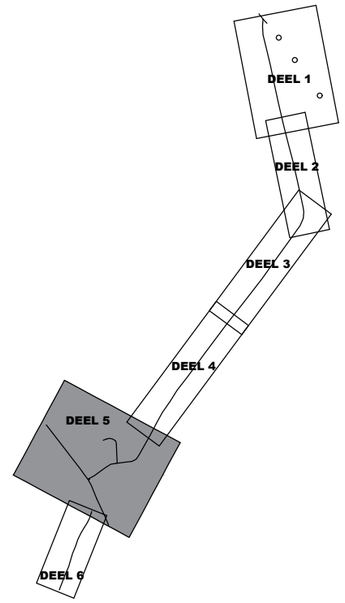


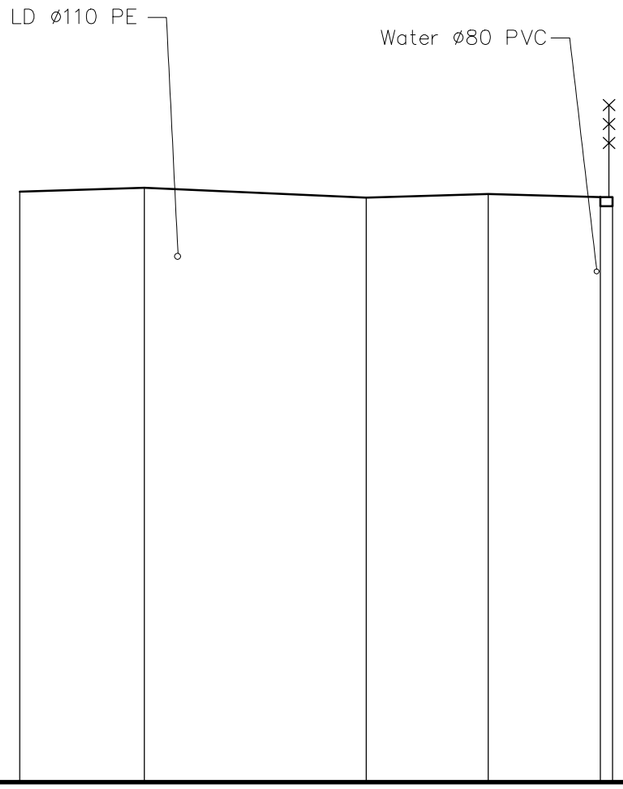


# P20

Vergelijkingsvlak
0,00 m T.A.W.

| | | | | | | |
|---|---|---|---|---|---|---|
| Best. maaiveld | 9.63 | 9.69 | 9.53 | 9.59 | 9.54 | |
| Ontw. hoogte | | | | | | |
| Tussenafstand | | 2.03 | 3.62 | 1.99 | 1.83 | |

schaal: 1/100

BA_WEG22.845_1_PRD_B_5_P21

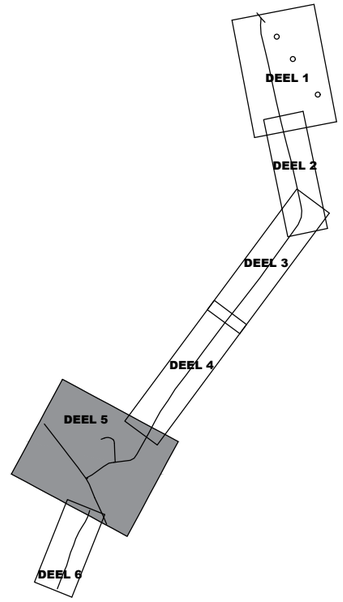


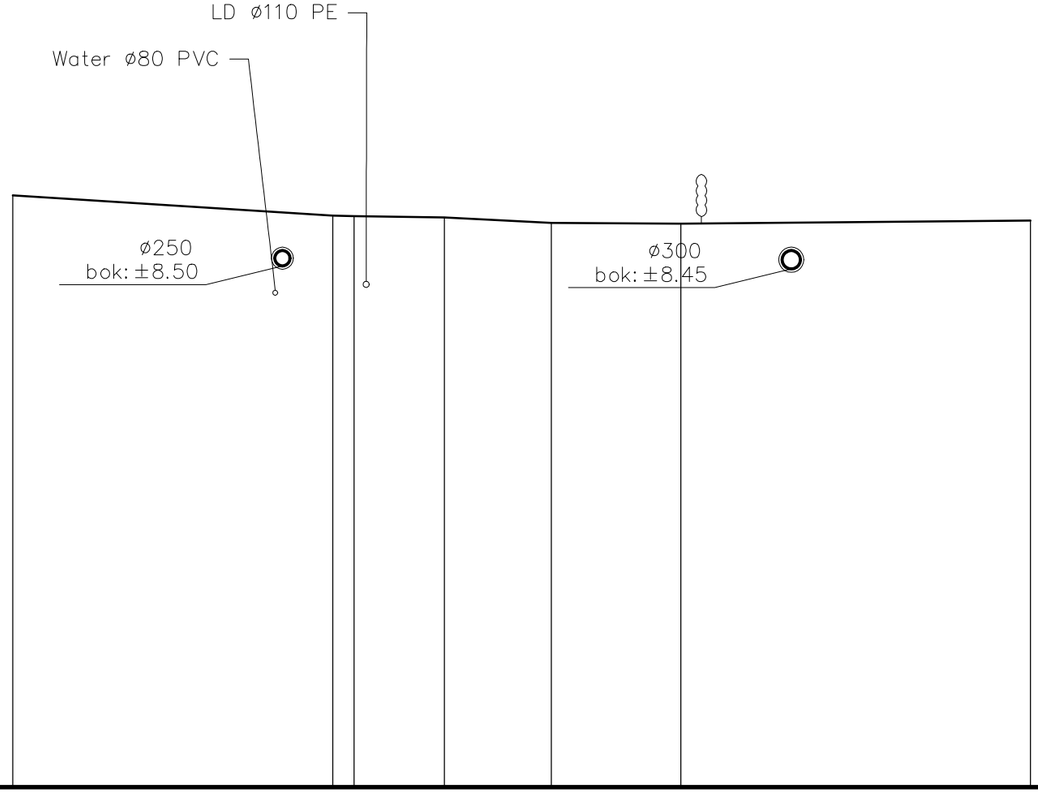


# P21

## Vergelijkingsvlak
## 0,00 m T.A.W.

| | | | | | | | | |
|---|---|---|---|---|---|---|---|---|
| Best. maaiveld | 9.65 | | 9.32 | 9.31 | 9.29 | 9.20 | 9.19 | 9.24 |
| Bodemhoogte | | | | | | | | |
| Tussenafstand | | 5.22 | 0.35 | 1.47 | 1.75 | 2.11 | 5.70 | |

schaal: 1/100

BA_WEG22.845_1_PRD_B_5_P22

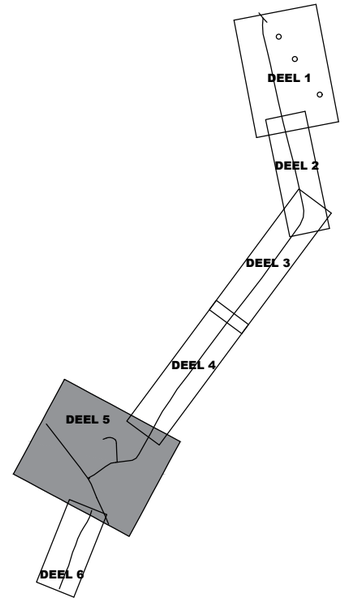


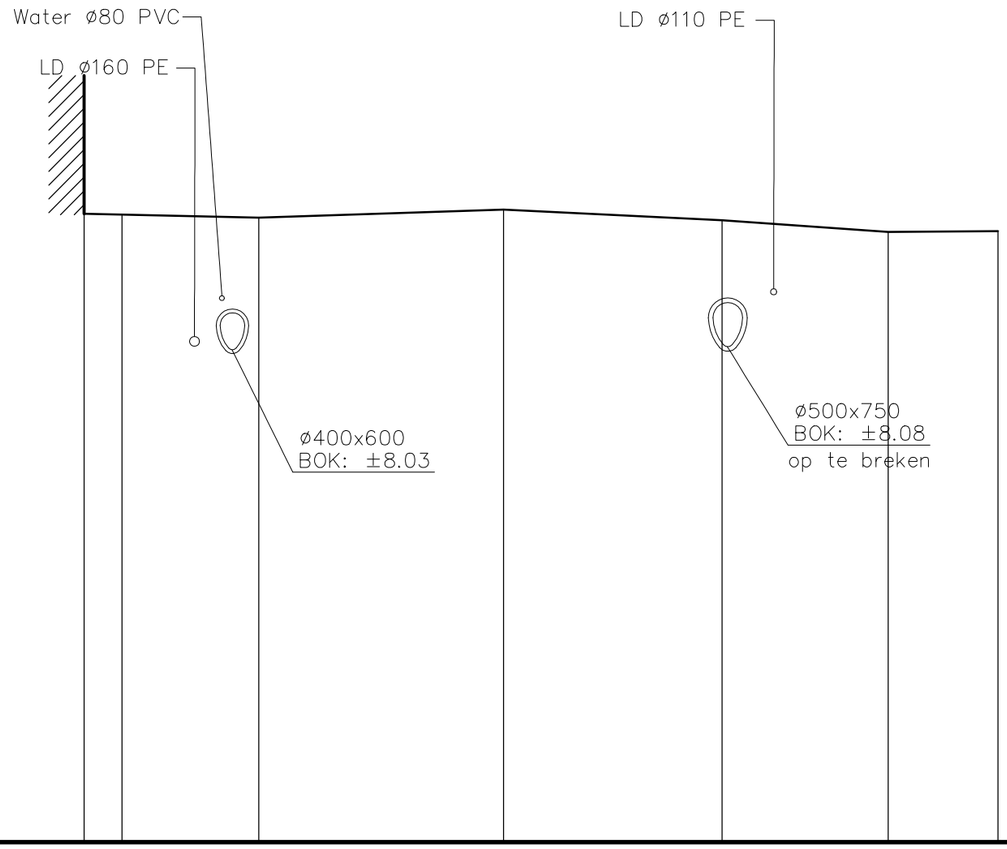


# P22

Vergelijkingsvlak
0,00 m T.A.W.

| | | | | | | | | |
|---|---|---|---|---|---|---|---|---|
| Best. maaiveld | | 10.25 | 10.23 | 10.18 | 10.31 | 10.14 | 9.95 | 9.96 |
| Bodemhoogte | | | | | | | | |
| Tussenafstand | | 0.62 | 2.23 | 3.99 | 3.57 | 2.71 | 1.79 | |

schaal: 1/100

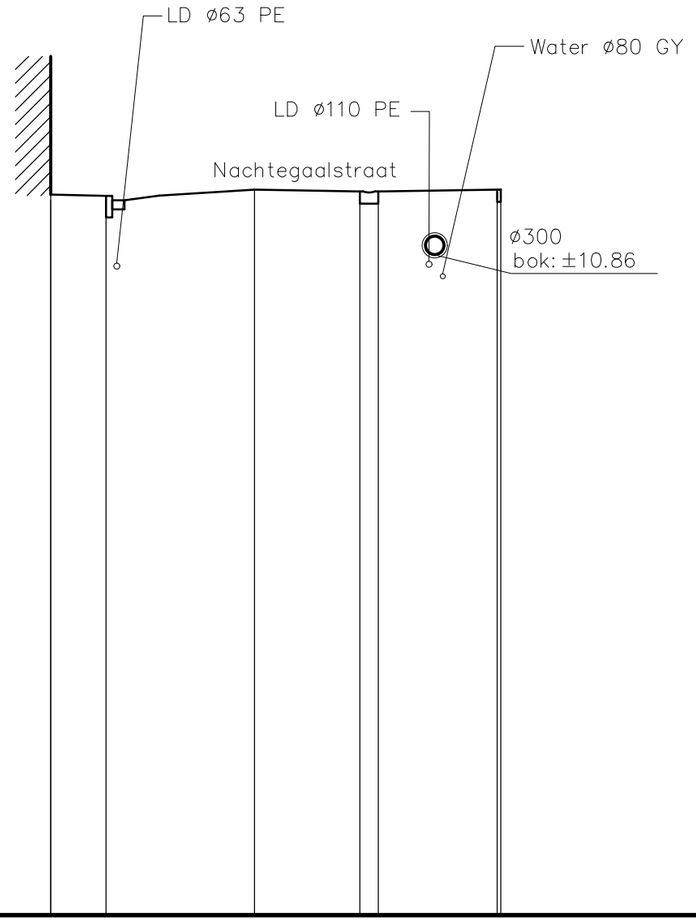


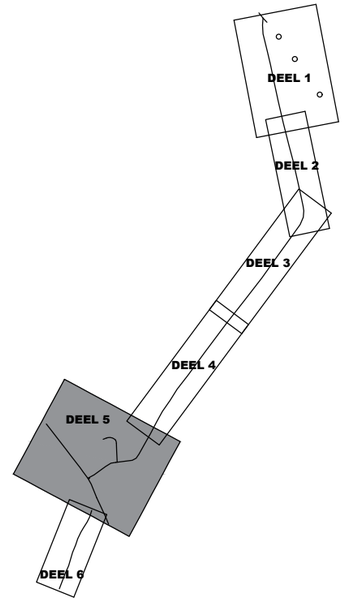


# P23

## Vergelijkingsvlak
## 0,00 m T.A.W.

| | | | | | | | | |
|---|---|---|---|---|---|---|---|---|
| Best. maaiveld | 11.75 | 11.73 | | 11.83 | 11.80 | 11.80 | | 11.83 |
| Bodemhoogte | | | | | | | | |
| Tussenafstand | | 0.90 | 2.42 | 1.72 | | 0.30 | 1.94 | |

schaal: 1/100

BA_WEG22.845_1_PRD_B_6_P23

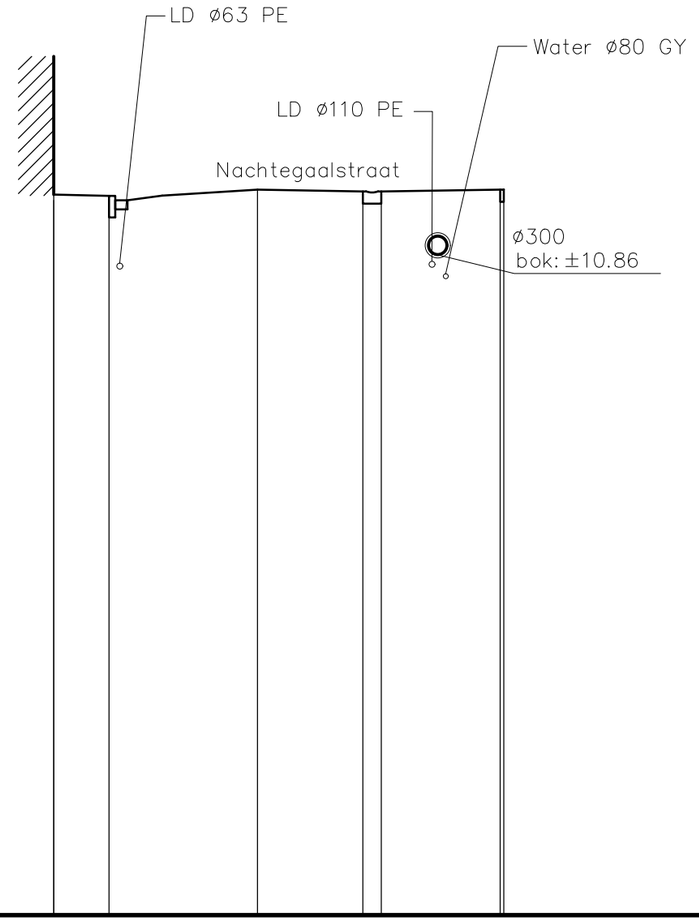


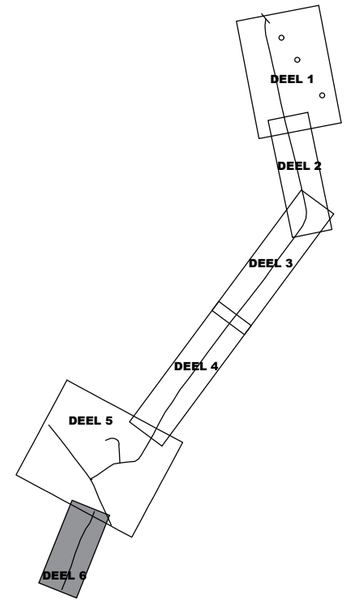


# P23

## Vergelijkingsvlak
## 0,00 m T.A.W.

| | | | | | | | | |
|---|---|---|---|---|---|---|---|---|
| Best. maaiveld | 11.75 | 11.73 | | 11.83 | 11.80 | 11.80 | 11.83 | |
| Bodemhoogte | | | | | | | | |
| Tussenafstand | | 0.90 | 2.42 | 1.72 | 0.30 | 1.94 | | |

schaal: 1/100

BA_WEG22.845_1_PRD_B_6_P24

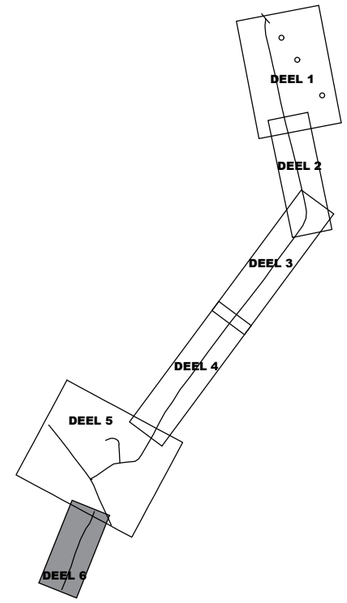


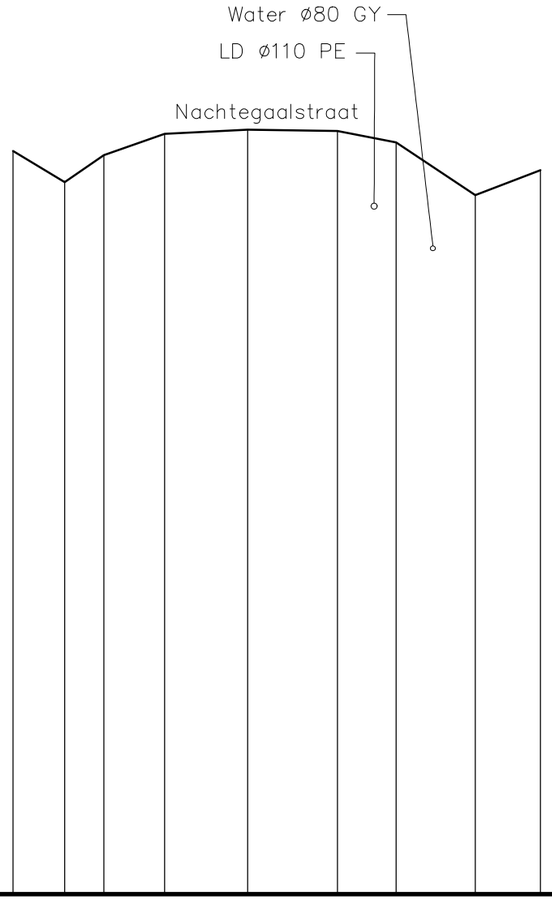


# P24

Vergelijkingsvlak
0,00 m T.A.W.

| | | | | | | | | | | |
|---|---|---|---|---|---|---|---|---|---|---|
| Best. maaiveld | | 12.12 | 11.61 | 12.05 | 12.40 | 12.46 | 12.44 | 12.26 | 11.40 | 11.80 |
| Ontw. hoogte | | | | | | | | | | |
| Tussenafstand | | 0.84 | 0.64 | 0.99 | 1.36 | 1.46 | 0.96 | 1.29 | 1.06 | |

schaal: 1/100

BA_WEG22.845_1_PRL_B_1_PRL2

# HARINGESTRAAT

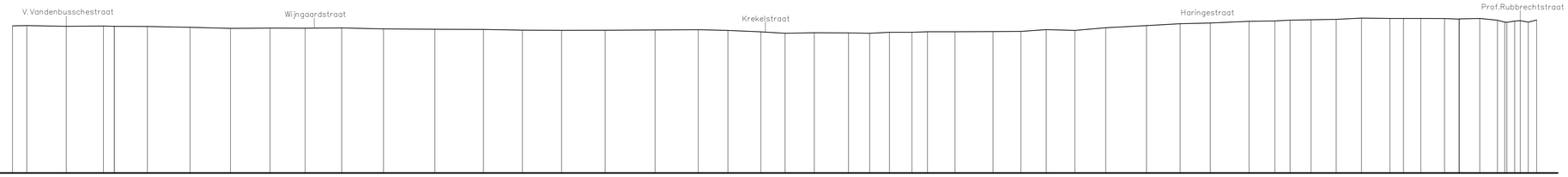


LENGTE: 1/500
HOOGTE: 1/100

Vergelijkingsvlak
0.00m T.A.W.

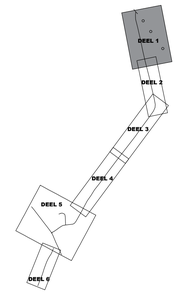


| Profielnummer | 5 | | | | 4 | | | | | | | 3 | | | | | | |

# HARINGESTRAAT

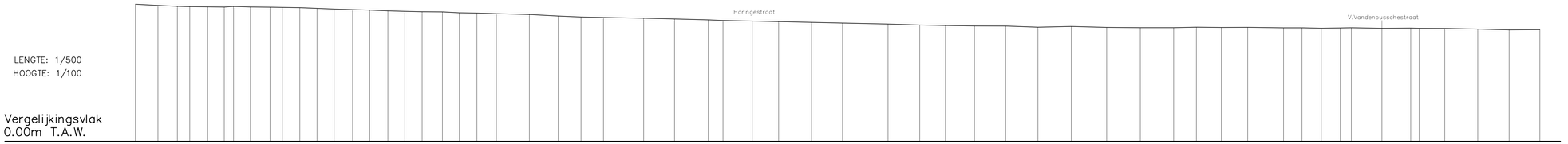


LENGTE: 1/500
HOOGTE: 1/100

Vergelijkingsvlak
0.00m T.A.W.

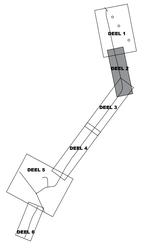


| Profielnummer | | |

BA_WEG22.845_1_PRL_B_3_PRL6

# HARINGESTRAAT

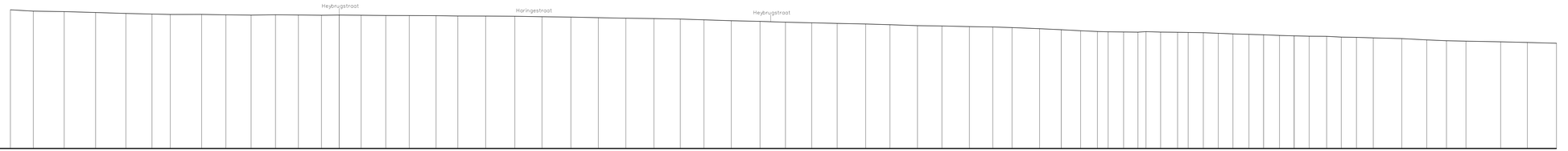


LENGTE: 1/500
HOOGTE: 1/100

Vergelijkingsvlak
0.00m T.A.W.

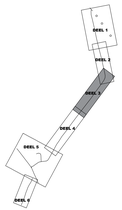


| Profielnummer | | |

BA_WEG22.845_1_PRL_B_4_PRL7

# HARINGESTRAAT

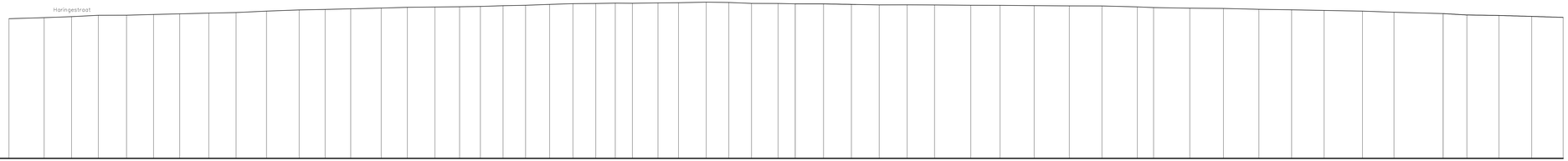


LENGTE: 1/500
HOOGTE: 1/100

Vergelijkingsvlak
0.00m T.A.W.

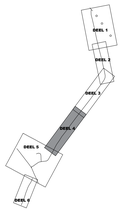


| Profielnummer | 18 | | |

BA_WEG22.845_1_PRL_B_5_PRL11

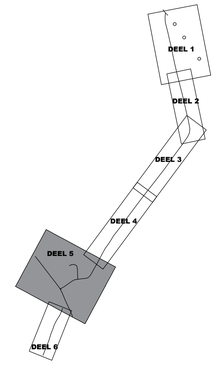


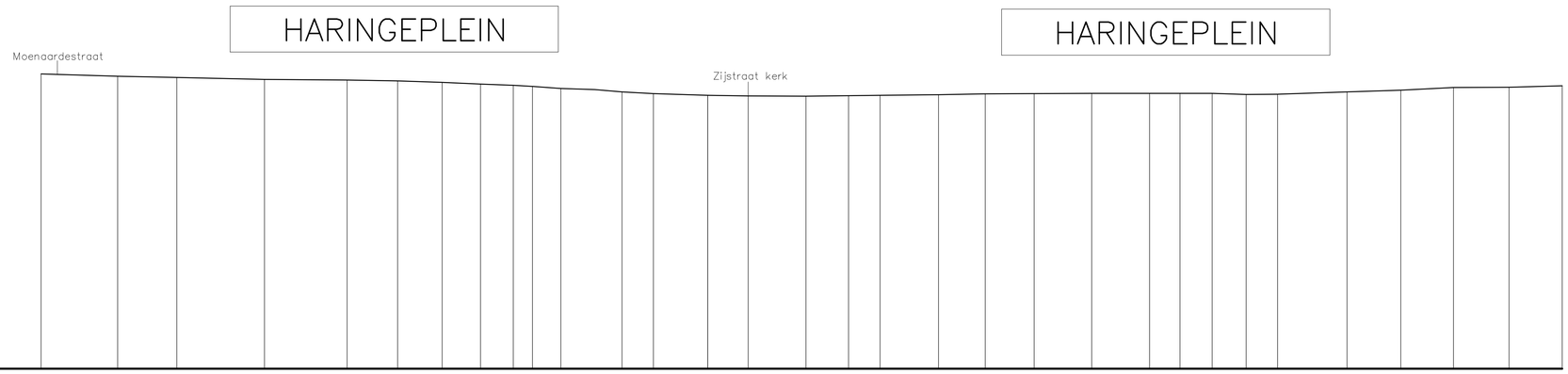


LENGTE: 1/500
HOOGTE: 1/100

Vergelijkingsvlak
0.00m T.A.W.

| Profielnummer | 19 | | |

BA_WEG22.845_1_PRL_B_5_PRL12

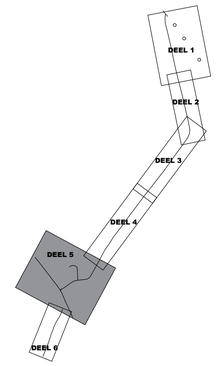


# HOOGSTRAAT

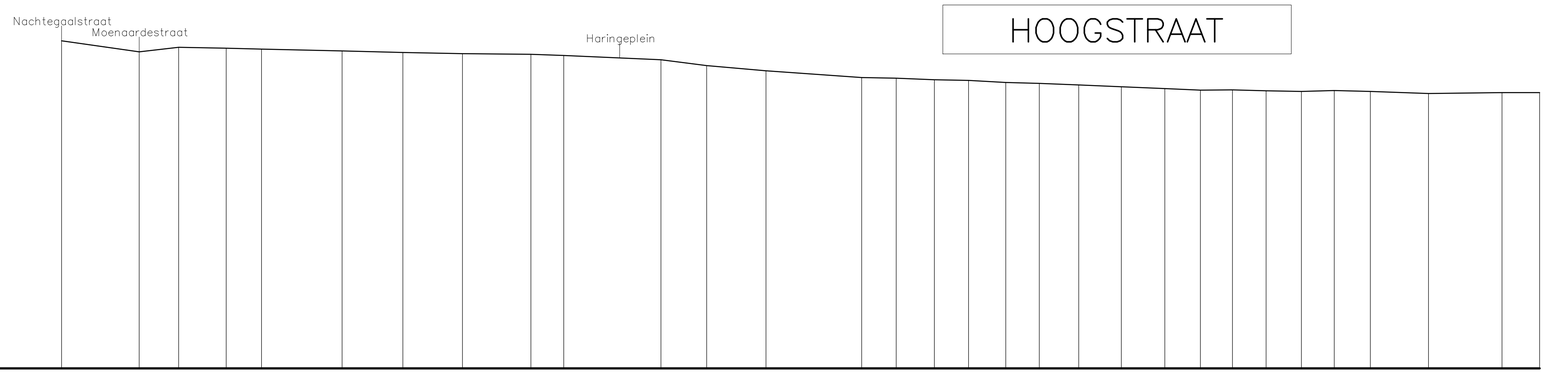


LENGTE: 1/500
HOOGTE: 1/100

Vergelijkingsvlak
0.00m T.A.W.

| Profielnummer | 22 | | | | | | | | | | | | | | | | 21 | | | | | | | | | | | | | | | | | | |
|---|---|---|---|---|---|---|---|---|---|---|---|---|---|---|---|---|---|---|---|---|---|---|---|---|---|---|---|---|---|---|---|---|---|---|---|
| Tussenafstand | | 12.65 | 6.44 | 7.74 | 5.76 | 13.14 | 9.91 | 9.71 | 11.16 | 5.36 | 15.87 | 7.44 | 9.69 | 15.59 | 5.63 | 6.23 | 5.56 | 6.07 | 5.46 | 6.44 | 6.93 | 7.09 | 5.80 | 5.24 | 5.47 | 5.77 | 5.35 | 5.89 | 9.47 | 11.99 | 6.13 | | | | |
| Samengestelde afstand | 10.68 | | 10.32 | 10.47 | 10.44 | 10.41 | | 10.35 | 10.30 | 10.26 | 10.24 | 10.20 | | 10.06 | 9.87 | 9.70 | | 9.48 | 9.46 | 9.41 | 9.39 | 9.32 | 9.29 | 9.24 | 9.18 | 9.12 | 9.07 | 9.08 | 9.05 | 9.03 | 9.06 | 9.03 | | 8.96 | | 8.99 | 8.89 |
| Best. hoogten as–weg | | | | | | | | | | | | | | | | | | | | | | | | | | | | | | | | | | | |
| Ontworpen weghoogten | | | | | | | | | | | | | | | | | | | | | | | | | | | | | | | | | | | |
| Hellingen | | | | | | | | | | | | | | | | | | | | | | | | | | | | | | | | | | | |

LENGTE: 1/500
HOOGTE: 1/100

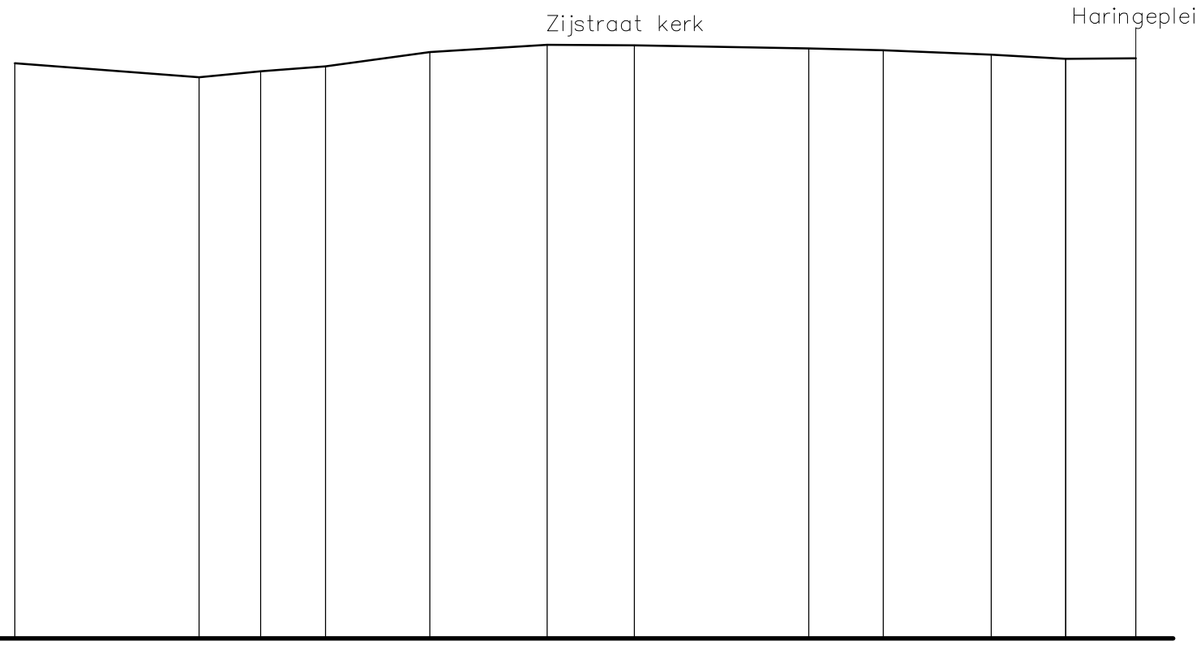


Vergelijkingsvlak
0.00m T.A.W.

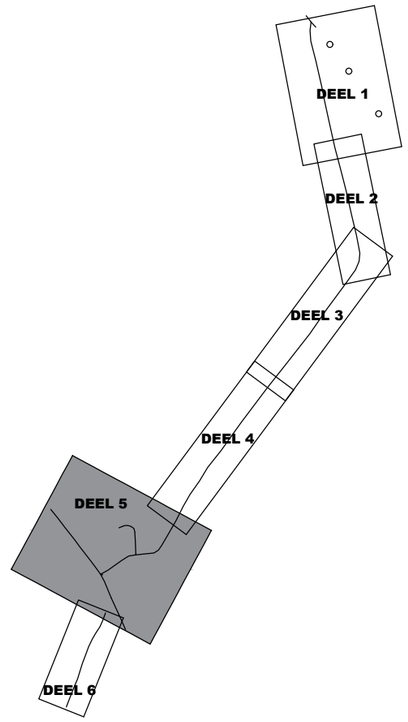


| Profielnummer | | | | | | | | | | | | | |
|---|---|---|---|---|---|---|---|---|---|---|---|---|---|
| | | | | | | | | | | | | | 20 |
| Tussenafstand | | 15.03 | 5.03 | 5.29 | 8.49 | 9.58 | 7.09 | 14.24 | 6.08 | 8.79 | 6.09 | 5.71 | |
| Samengestelde afstand | | | | | | | | | | | | | |
| Best. hoogten as–weg | 9.38 | 9.15 | 9.25 | 9.33 | 9.56 | 9.68 | 9.67 | 9.62 | 9.59 | 9.52 | 9.45 | 9.46 | |
| Ontworpen weghoogten | | | | | | | | | | | | | |
| Hellingen | | | | | | | | | | | | | |

BA_WEG22.845_1_PRL_B_6_PRL13

# NACHTEGAALSTRAAT

LENGTE: 1/500
HOOGTE: 1/100

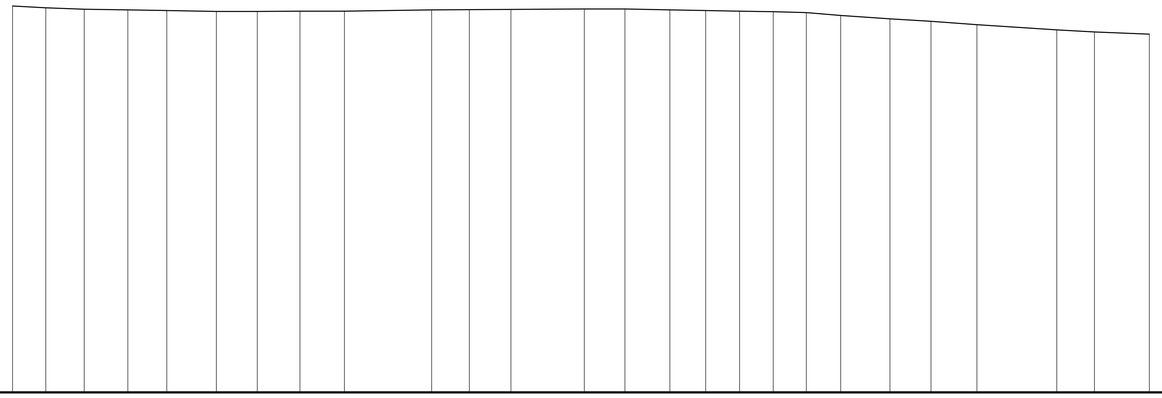

Vergelijkingsvlak
0.00m T.A.W.

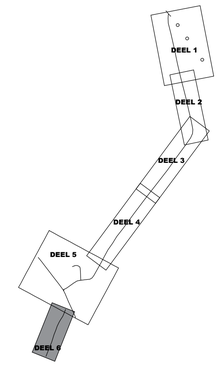


| Profielnummer | 24 | | | | | | | | | | | | | | | | | | | | 23 | | | | | | | | | | |
|---|---|---|---|---|---|---|---|---|---|---|---|---|---|---|---|---|---|---|---|---|---|---|---|---|---|---|---|---|---|---|---|
| Tussenafstand | | 8.95 | 6.15 | 13.02 | 7.50 | 6.69 | 8.02 | 5.60 | 5.40 | 5.47 | 5.52 | 5.84 | 7.73 | 6.64 | 11.95 | 6.79 | 6.13 | 14.23 | 7.24 | 6.96 | 6.69 | 8.07 | 6.34 | 7.11 | 6.27 | 5.41 | | | | | |
| Samengestelde afstand | 11.68 | 11.75 | 11.82 | 11.99 | 12.10 | 12.18 | 12.29 | 12.38 | 12.41 | 12.43 | 12.45 | 12.47 | 12.50 | 12.50 | 12.46 | 12.47 | 12.47 | 12.43 | 12.43 | 12.42 | 12.42 | 12.45 | 12.47 | 12.49 | 12.54 | 12.60 | | | | | |
| Best. hoogten as–weg | | | | | | | | | | | | | | | | | | | | | | | | | | | | | | | |
| Ontworpen weghoogten | | | | | | | | | | | | | | | | | | | | | | | | | | | | | | | |
| Hellingen | | | | | | | | | | | | | | | | | | | | | | | | | | | | | | | |

**Poperinge – Aansluiting centrum Haringe op Roesbrugge (22.845)**

Bijlage 6: Werkzaamheden en bestaande situatie

1:6000

Legenda

werkzaamheden

- aansluiting RWA aan bestaande beken
- pompstation 1
- pompstation 2
- terrein voor grondverbetering
- wegenis en riolering

archeologie