Legende	
	Afsluiter
	Brandkraan
	Bestaande Leiding De Watergroep
	Te plaatsen Leiding De Watergroep (vergunningsplichtig deel)
	Te Verlaten Leiding De Watergroep
Foto 1	Aanduiding fotolocatie
Bovenkant leiding : min. 1 meter diepte	
Te verlaten leidingen dienen - indien niet uitgebroken - afgedicht te worden Brandkranen op te verlaten leidingen worden opgebroken Bij de te verlaten afsluiters worden spindel en straatpot weggebroken	

Overzichtsplan : schaal 1/10.000

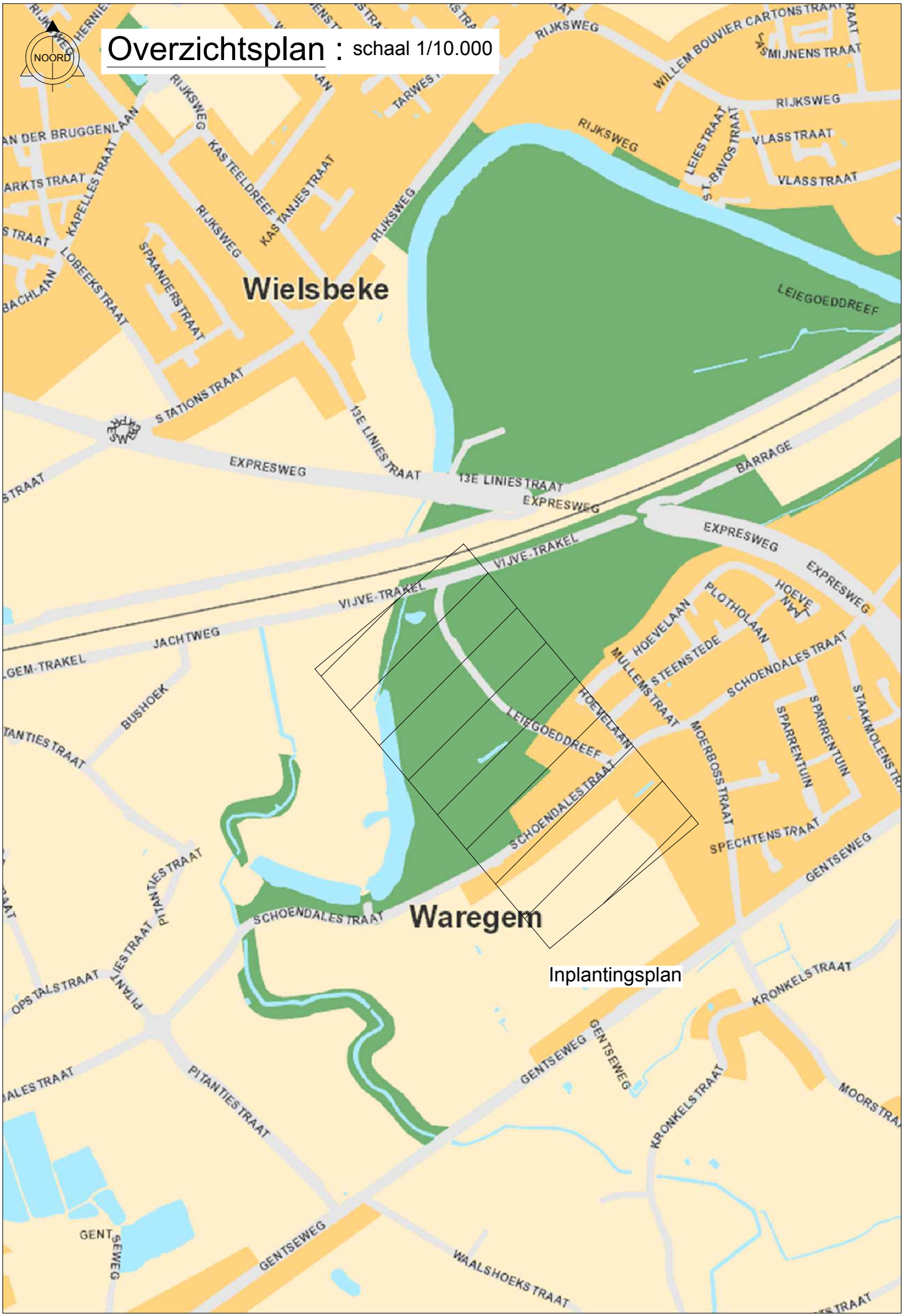

Grondplan 1: schaal 1:200

Track over de volledige lengte vergunningplichtig

Leidig

Oude Leidsevaart

Grondplan 1

Grondplan 2

Tretput

Vijfen Tweede

Te plaatsen leiding DN200

Te plaatsen koker DN50

DN200

DN200 Kiss

DN200

DN200

DN200

DN200

DN200

DN200

DN200

DN200

DN200

DN200

Koker DN50

DN200

DN200

DN200

DN200

DN200

Koker DN50

DN200

Sloot

Tretput

Grondplan 1

Grondplan 2

15

12

7

5

3

8

6

6

2

176

195

197

180

182

184

186

Grondplan 2: schaal 1/200

Typedwarsprofiel 1: schaal 1/100

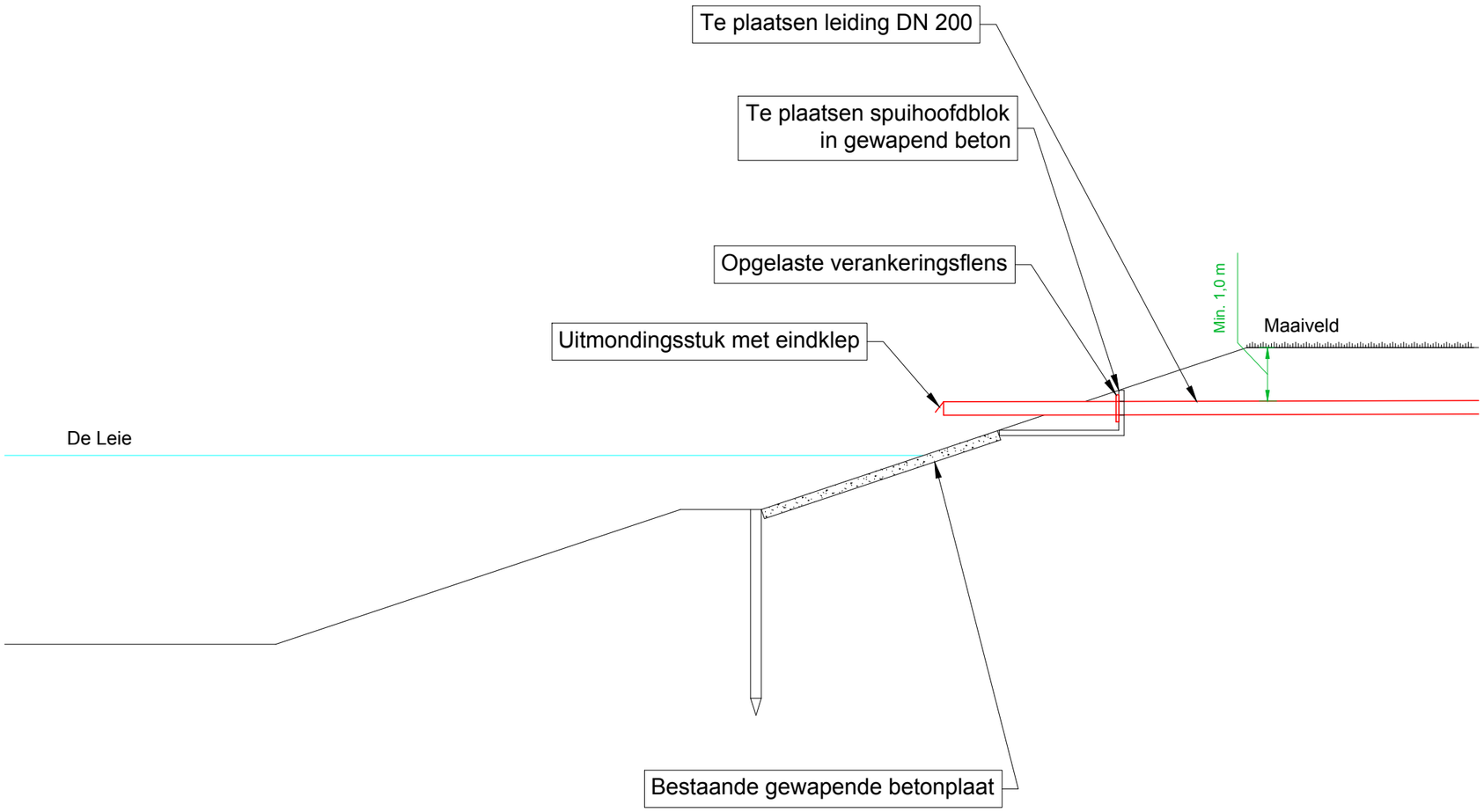

Typedwarsprofiel 2: schaal 1/100

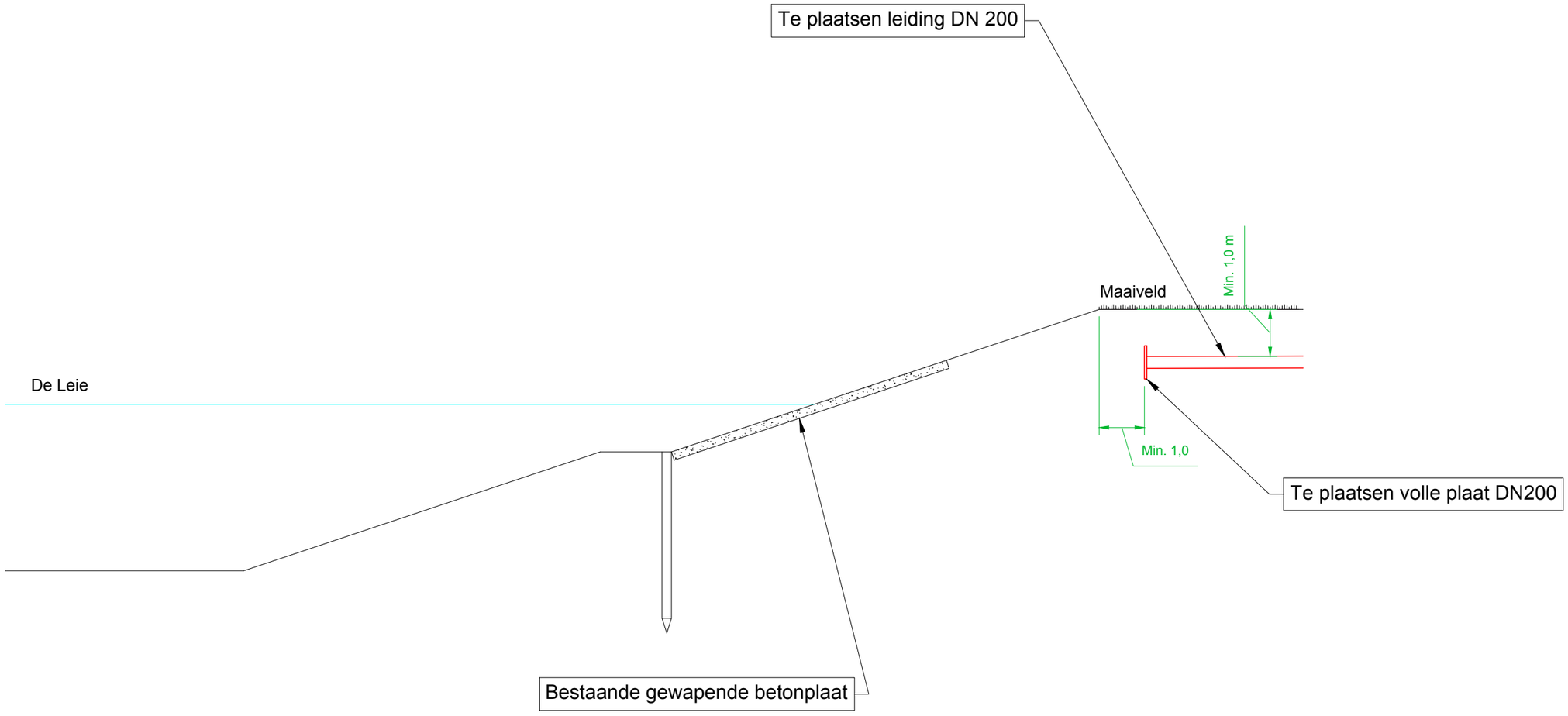

Typedwarsprofiel 3: schaal 1/100

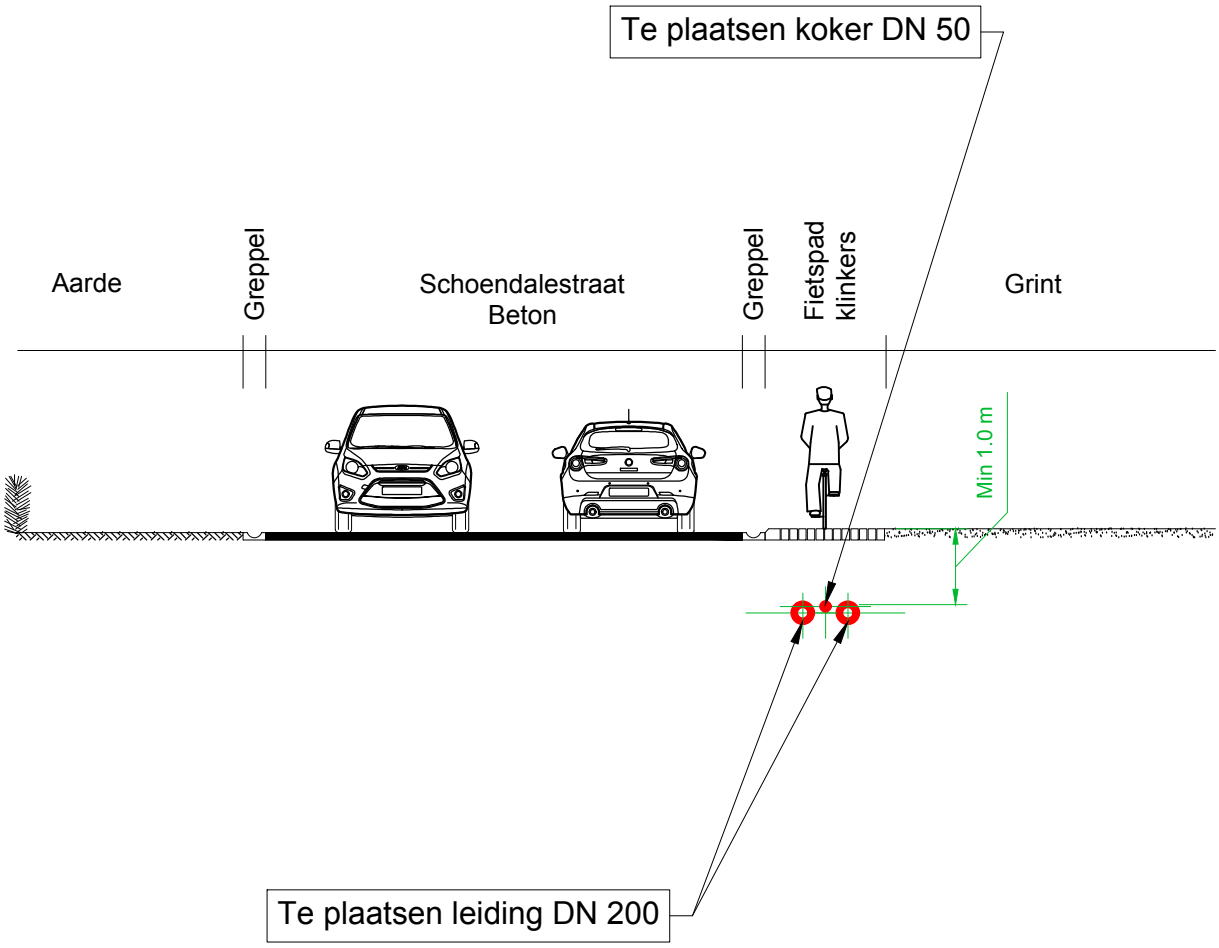

Typedwarsprofiel 4: schaal 1/50

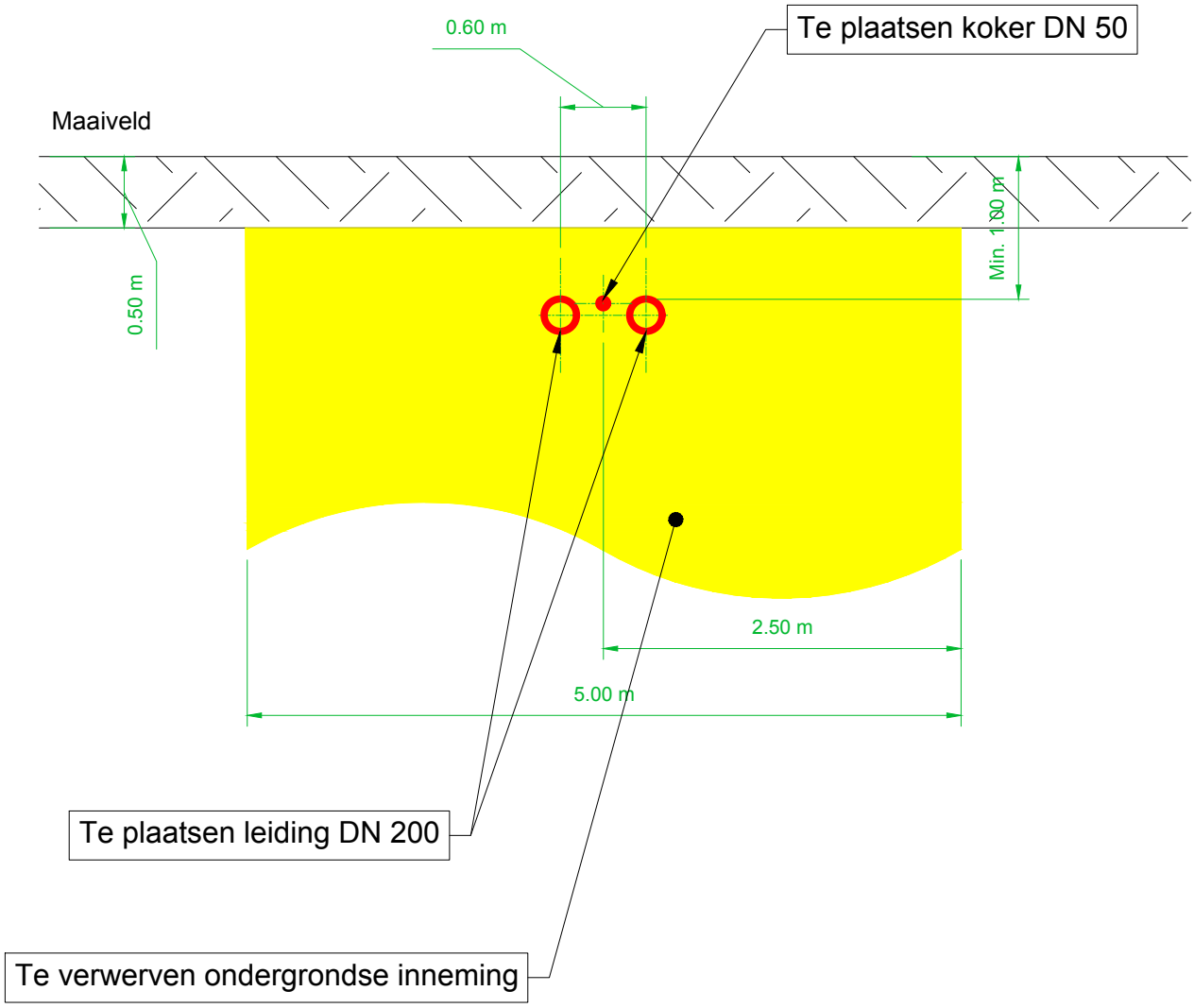

Typedwarsprofiel 5: schaal 1/50

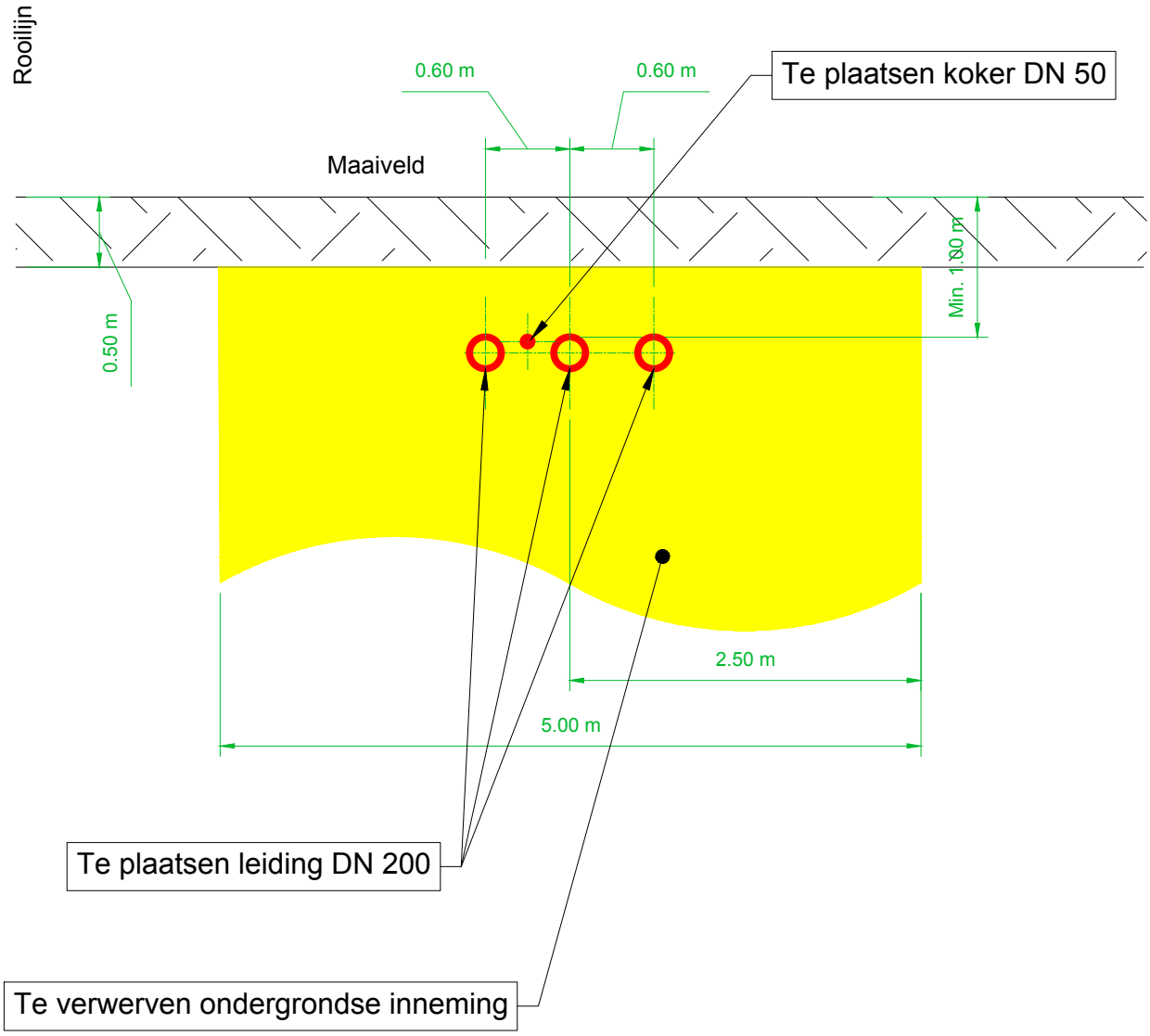

Typedwarsprofiel 6:

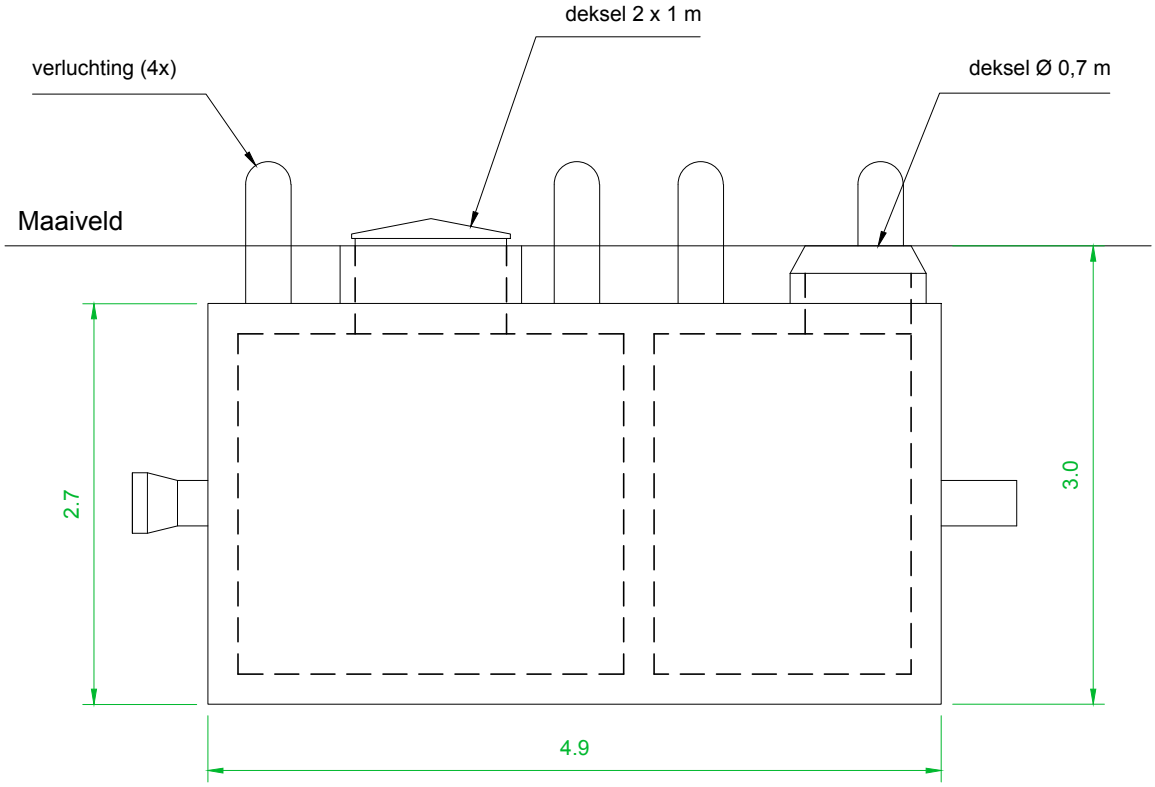

Bovenzicht

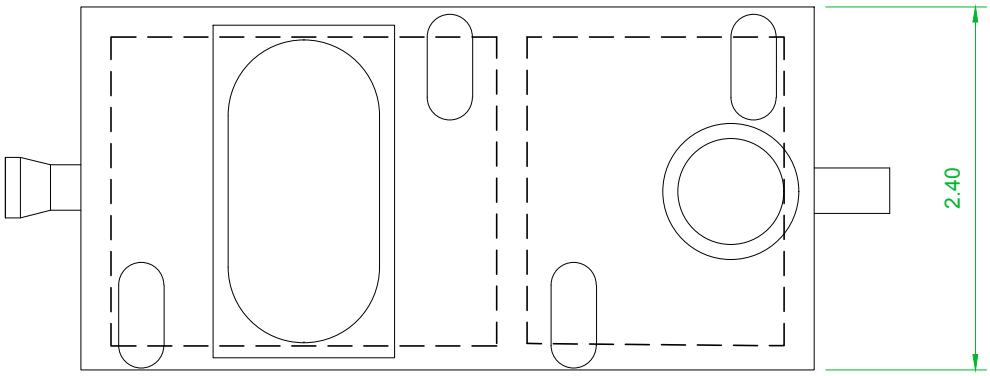

Lengteprofiel: schaal 1/500

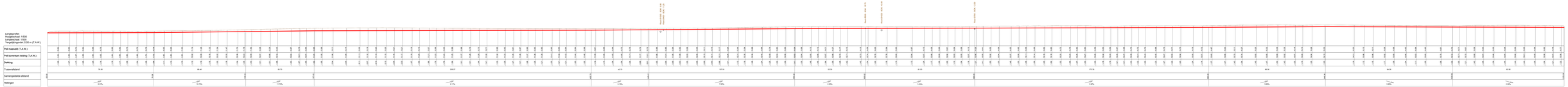

De Watergroep
WATER. VANDAAG EN MORGEN.

Distributie en Toevoer

Vooruitgangstraat 189 - 1030 Brussel T - 02 238 94 11 F - 02 230 97 98 www.dewatergroep.be

Waregem

Lutosa, Sint-Eloois-Vijve

Titelhoek

nagezien door afdelingshoofd Realisaties & Relatiebeheer
Michel Vanroy

i.o. ir. Bart Van der Straeten

opgemaakt door projectingenieur
Firmin Eemans

firmin.eemans@dewatergroep.be

getekend door
Nick Debruyne

nick.debruyne@dewatergroep.be

Datum	Versie / Wijziging
06/09/2019	eerste versie

Project-ID : IW043_01
Case-ID :
Aankoopcontract-ID :
Serviceopdrachtnr. :

GIPOD SA-nr :
GIPOD WO-nr :
Schaal : diverse
Aantal plannen : 13
Plannr : BA_IW043_01

...\1_Studie\Ontwerp\Def\IW043_01_Lutosa_niew_tracé

Inplantingsplan: schaal 1/500