WOONGEBIEDEN (0100)

AMBACHTELIJKE BEDRIJVEN EN KMO'S (1100)

Eeklo 2e AFD./Sectie E
WOONGEBIEDEN (0100)

WOONGEBIEDEN (0100)

Eeklo 2e AFD./Se

Op te breken bestaande leiding

VOOR GEMEENSHAPS-
EN EN OPENBAAR NUT (0200)

Eeklo 2e AFD./Sectie F
AMBACHTELIJKE BEDRIJVEN EN KMO'S (1100)

Eeklo 1ste AFD./Sec
WOONGEBIEDEN (0100)

Op te breken bestaande leiding

AMBACHTELIJKE BEDRIJVEN EN KMO'S (1

ROOI EEK3015

Eeklo 2e AFD./Sectie F
GEBIEDEN VOOR GEMEENSHAPS-
VOORZIENINGEN EN OPENBAAR NUT (0200)

ROOI EEK3015

Eeklo 1ste AFD./Sectie D
WOONGEBIEDEN (0100)

Schaal 1:1000

EEK3015 / 8

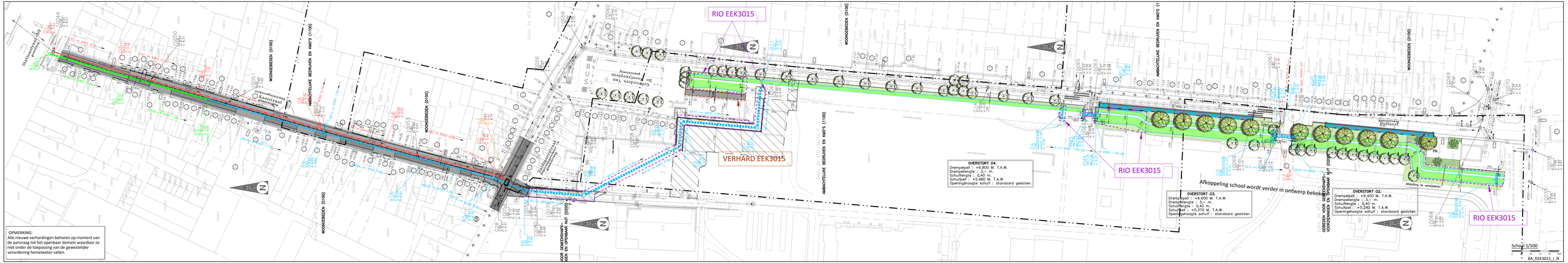

OPMERKING:
Alle nieuwe verhardingen behoren op moment van de aanvraag tot het openbaar domein waardoor ze niet onder de toepassing van de gewestelijke verordening hemelwater vallen.

NOORDPIJL

	noordpijl

BESTAANDE AFSLUITINGEN

	muur
	haag
	afsluiting algemeen
	hekken, poort

BESTAANDE GEBOUWEN EN CONSTRUCTIES

	gebouw
	arcering gebouw
89	huisnummer

BESTAANDE BEPLANTINGEN

	boom met lage stam
	struik
	te rooien boom

BESTAANDE WEGENIS

	rand verharding
	trottoirband
	waterslikker horizontaal

BESTAANDE HOOGTEN (in m T.A.W.)

+ 3.51	maaiveldpeil
7.85	gebouw dorpelpeil
5.96	gebouw dorpelpeil garage

BESTAAND MERKKAPPEN, L.O.N, PALEN

	cirkelvormig putdeksel dwa/rwa/water/andere
	nutskast
	paal divers
W	straatkap water
G	straatkap gas
DWA RWA	deksel huisaansluiting deksel huisaansluiting dwa / rwa
H	deksel brandkraan

UITRUSTING WEGEN, STRAATMEUBILAIR

	reflector op paaltje
	openbare vuilnisbak
	openbare brievenbus
	monoliet
	signalisatie verkeer
	signalisatie publiciteitsbord
	fietsenstalling
	inrit

BESTAANDE GRB of JURIDISCHE GRENZEN

+ + +	grens kadastrale afdeling of sectie
	perceelsgrens
205B	kadastraal nummer
	grens zone gewestplan

BESTAANDE VERHARDINGEN

	betonstraatstenen
	betontegels
	cementbeton
	kassei
	KWS
	natuursteen
	steenslag

BESTAAND WATERLOPEN, GRACHTEN, ...

	bodem waterloop/gracht
	bovenkant waterloop/gracht
5.102	naam waterloop

BESTAANDE RIOLERING ALGEMEEN

	inspectieput
	verdoken put
	leidingstelsel
	leiding Ø > Ø900
	afwateringszin

LABELS LEIDINGEN EN KNOPEN / INSPECTIEPUTTEN

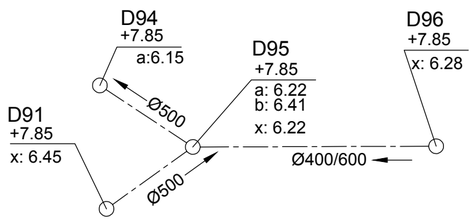

Opbouw label bestaande leiding :
- -- Leiding binnendiameter of binnenafmeting BxH in mm

Opbouw label bestaande inspectieput :
- -- Type + volgnummer of CDB-nummer
- -- maaiveld in m TAW
- -- BOK inkomende leidingen in m TAW
- -- BOK uitgaande leidingen in m TAW

AFMETINGEN

Coördinaten : m Belgian Lambert 72 stelsel (EPSG 31370)
Hoogte : m T.A.W.
Lengte / breedte : m
Diameter/afmetingen leidingen : mm

ONTWERP RIOLERINGEN ALGEMEEN

	RWA-leiding
	DWA-leiding
	infiltratieleiding
	gemengde leiding
	op te breken riolering
	inspectieput (kleur per soort water)
	afwateringszin (kleur per soort water)
	beschoeiing

LABELS LEIDINGEN EN KNOPEN / INSPECTIEPUTTEN

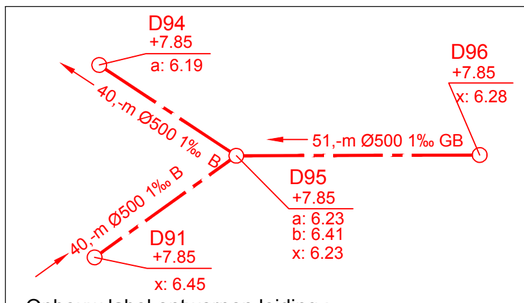

Opbouw label ontworpen leiding :
- Lengte van de leiding in m \ binnendiameter of binnenafmeting BxH in mm \ helling in ‰

Opbouw label inspectieput :
- -- Type + volgnummer
- -- maaiveld in m TAW
- -- BOK inkomende leidingen in m TAW
- -- BOK uitgaande leidingen in m TAW

LABEL INSPECTIEPUTTEN ONTWERP

1\2	= totaal label
1	= type met volgende opties volgens hiërarchie O : overstort KM : kopmuur D : standaard inspectieput DWA R : standaard inspectieput RWA
2	= volgnummer (per type)

LABEL LEIDINGEN ONTWERP

1\2\3	= totaal label
1	= lengte midden put tot midden put in m
2	= diameter of Vorm+Afmetingen BxH in mm Ø = ronde buizen Ø̸ = kokervormige buizen
3	= helling in ‰

ONTWERP GRACHT EN WATERLOOP

	bovenkant waterloop/gracht
	onderkant waterloop/gracht
	stroomrichting
	duiker

TIJDELIJKE ERFDIENSTBAARHEID / WERKZONE

	zone tijdelijke erfdienstbaarheid/ werkzone (WZ)
	grens tijdelijke erfdienstbaarheid/ werkzone

ONTWERP WEGENIS

	rand verharding
	trottoirband
	witte wegmarkering (gevleugeld zebrapad)

ONTWERP WEGENIS MATERIALEN

	opbraak en herstel in oorspronkelijke staat
	waterdoorlatende betonstraatstenen 220/220/100 - grijs - halfsteensverband met doorlopende voeg loodrecht op de rijrichting
	betonstraatstenen type forum 160/160/60 - grijs
	waterdoorlatende betonstraatstenen 220/110/100 - antraciet - met doorlopende voeg evenwijdig met rijrichting
	gebakken straatstenen - gerecupereerd - visgraatverband
	waterpasserende betonstraatstenen 220/110/100 - antraciet - halfsteensverband met doorlopende voeg evenwijdig aan rijrichting

ONTWERP GROEN

	tegeltuintje standaard met siergras: Luzula nivea (Veldbies) indien bewoner klimplant wenst: Actinidia kolomikta (Sierkiwi)
	groenzone - gras
	talud - gras
	groenzone - Stephanandra incisa 'Crispa' (Kransspirea) 4st/m²
	bestaande te behouden boom
	ontworpen boom - Fraxinus angustifolia 'Raywood' (smalbladige es)
Mk	ontworpen boom - Magnolia kobus (Beverboom)
	ontworpen struik - Cornus mas (gele kornoelje)

ONTWERP DWARSPROFIEL

A	dwarsprofiel

ONTWERP LENGTEPROFIEL

	LENGTEPROFIEL/TERREINPROFIEL

Aquafin NV
Dijkstraat 8
2630 Aartselaar
Tel.: 03 450 45 11
www.aquafin.be

Provincie:

OOST-VLAANDEREN

Stad/Gemeente:

EEKLO

Projectnaam:

Wegenis- en rioleringswerken in de Kaaistraat (Zuidmoerstraat-Dullaert)

Projectnummer:

EEK3015

Titel:

TITELBLAD OMGEVINGSVERGUNNING

Bouwheer

Tina Pogacnik
Adviseur vergunningen
tel.: 034 50 40 35
email: tina.pogacnik@aquafin.be

Studiebureau

BVBA Studiebureau Jonckheere

Koen Jonckheere, zaakvoerder
Beëdigd landmeter LAN040153
tel.: 050/40 50 90
email: info@studiebureaujonckheere.be

Koningin Astridlaan 134/5
8200 Brugge

Stad/Gemeente

Plannummer

BA_EEK3015_TI

Nr.	Datum.	Historiek	
1	19/02/2020	Eerste versie vergunningsaanvraag	AB
2	02/02/2021	Tweede versie vergunningsaanvraag	AB

Aannemer

Schaal:

Plan opp.:

Dossiernummer studiebureau:

9323

VOORAANZICHT

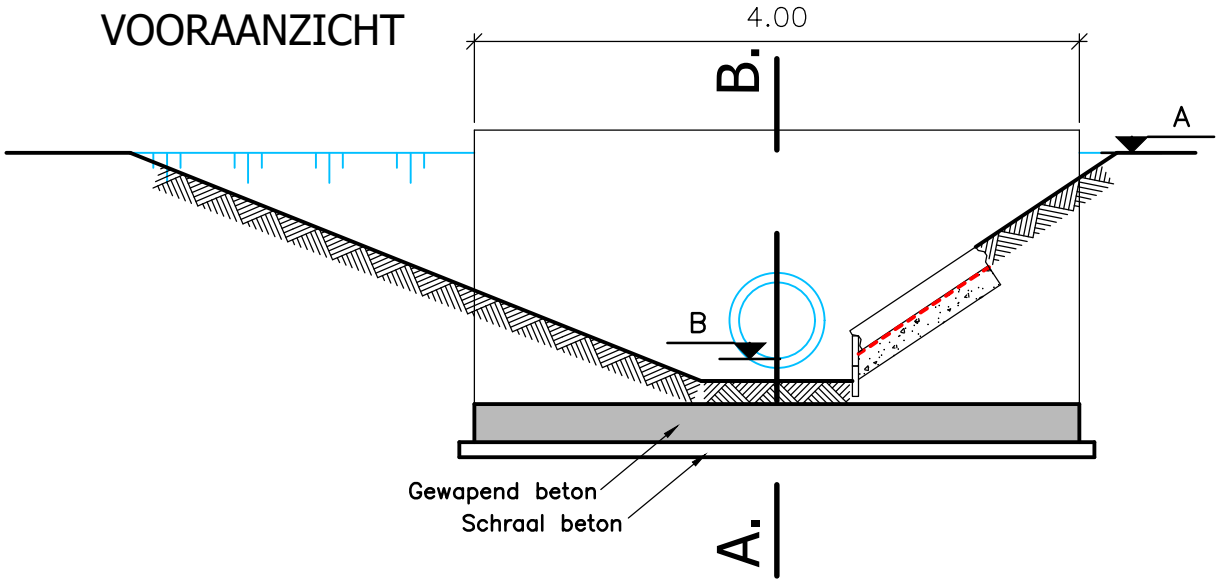

SNEDE A-B

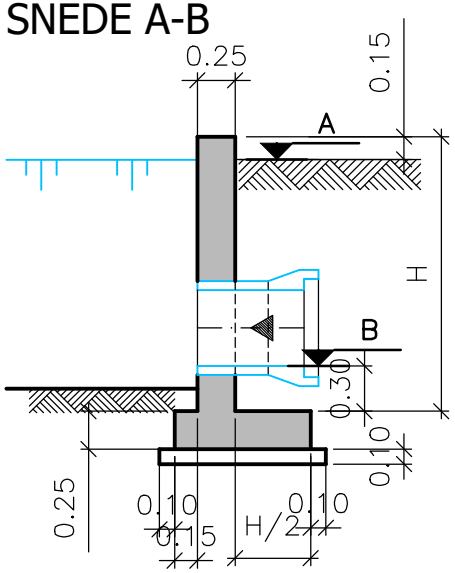

Afmetingen kopmuren			
Naam kopmuur	Maaiveld	BOK Buis	Hoogte constructie
	A	B	H
KM3	7.07	5.48	2.04
KM4	7.09	5.47	2.07

Schaal 1/50

0 0.5 1 1.5 2 2.5m

BA_RIO EEK3015_C_N_KM3 EN KM4

GRONDPLAN

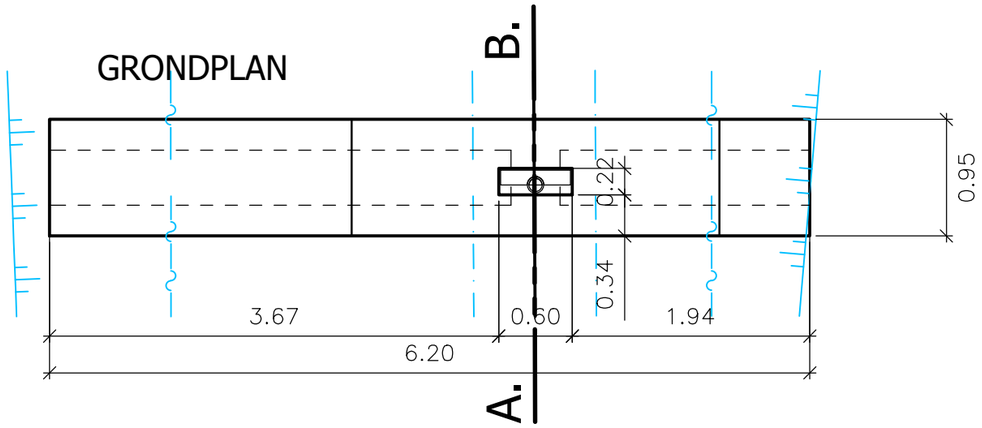

DETAIL SPONNING.

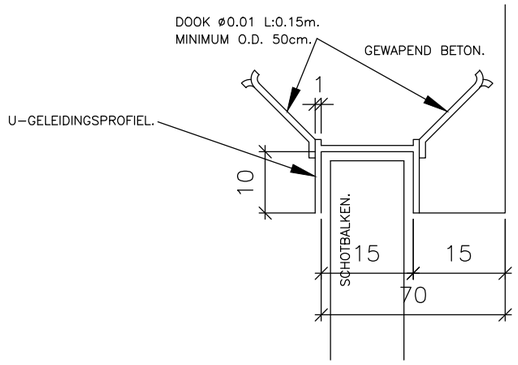

DETAIL SCHOTBALK.

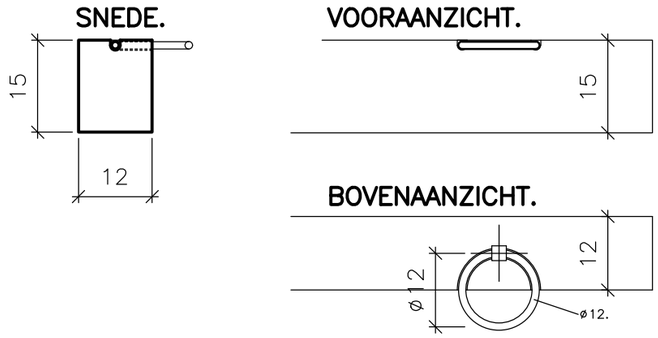

VOORAANZICHT

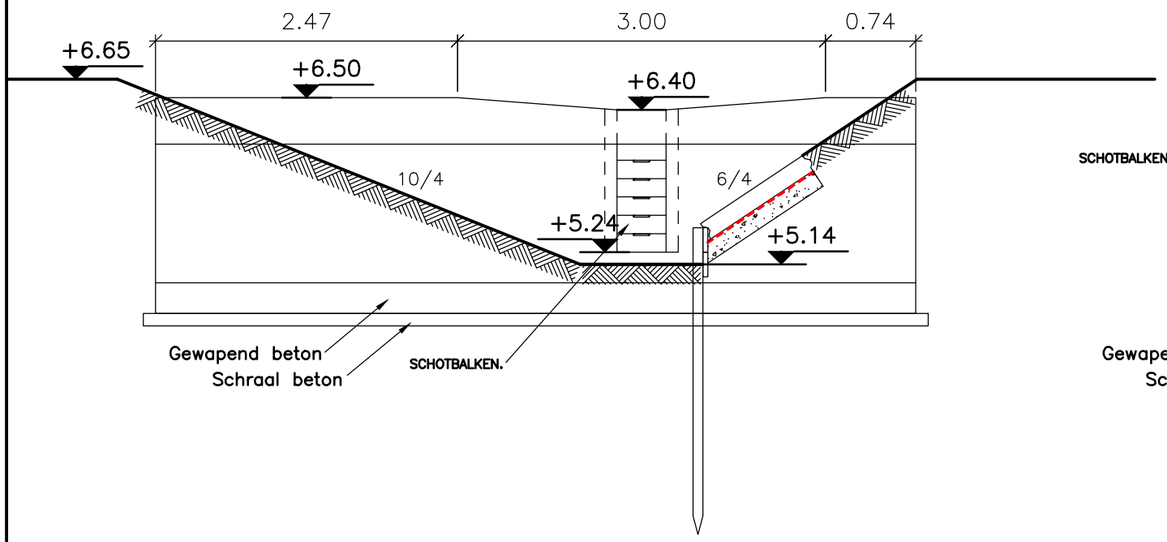

SNEDE A-B

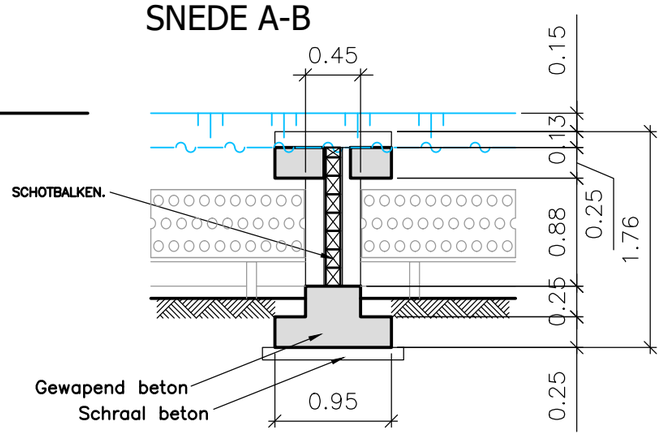

Schaal 1/50

0 0.5 1 1.5 2 2.5m

BA_RIO EEK3015_C_N_O2

GRONDPLAN

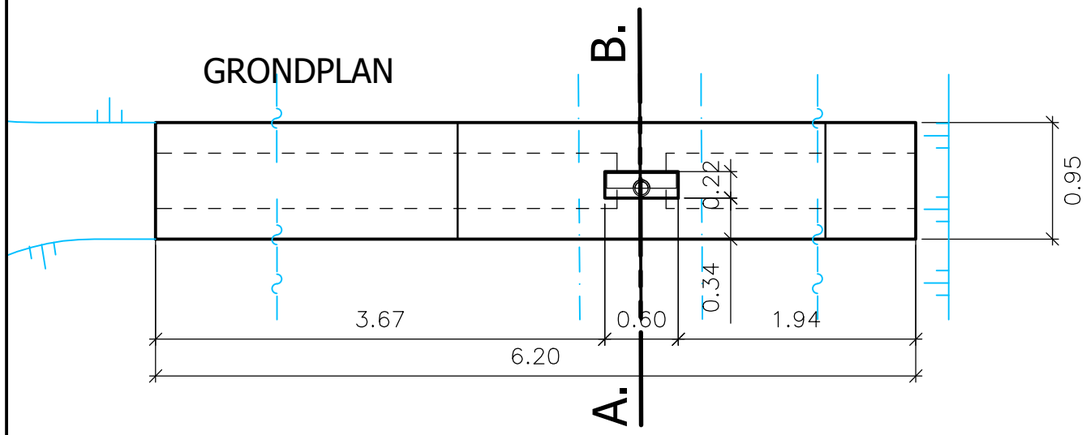

DETAIL SPONNING.

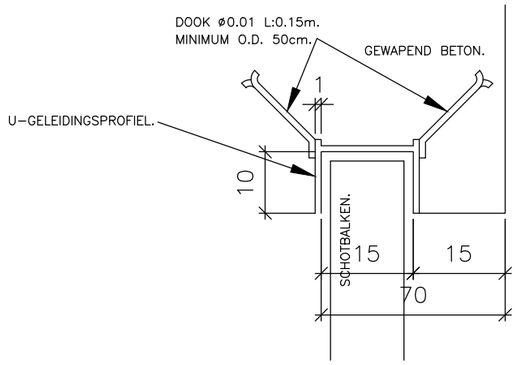

DETAIL SCHOTBALK.

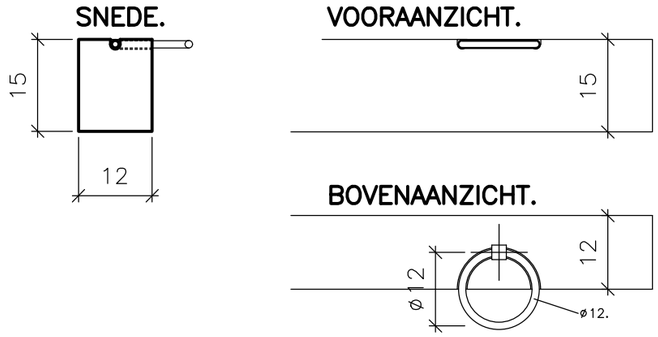

VOORAANZICHT

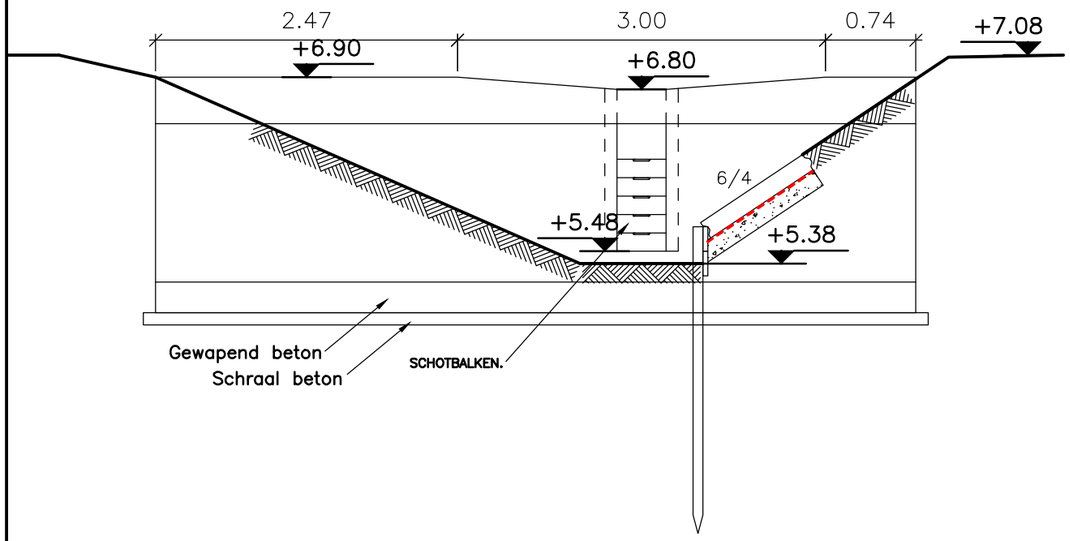

SNEDE A-B

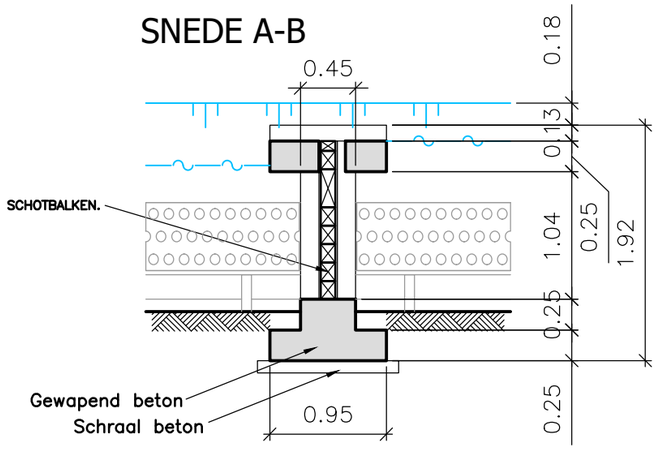

Schaal 1/50

0 0.5 1 1.5 2 2.5m

BA_RIO EEK3015_C_N_O4

SNEDE A-B.

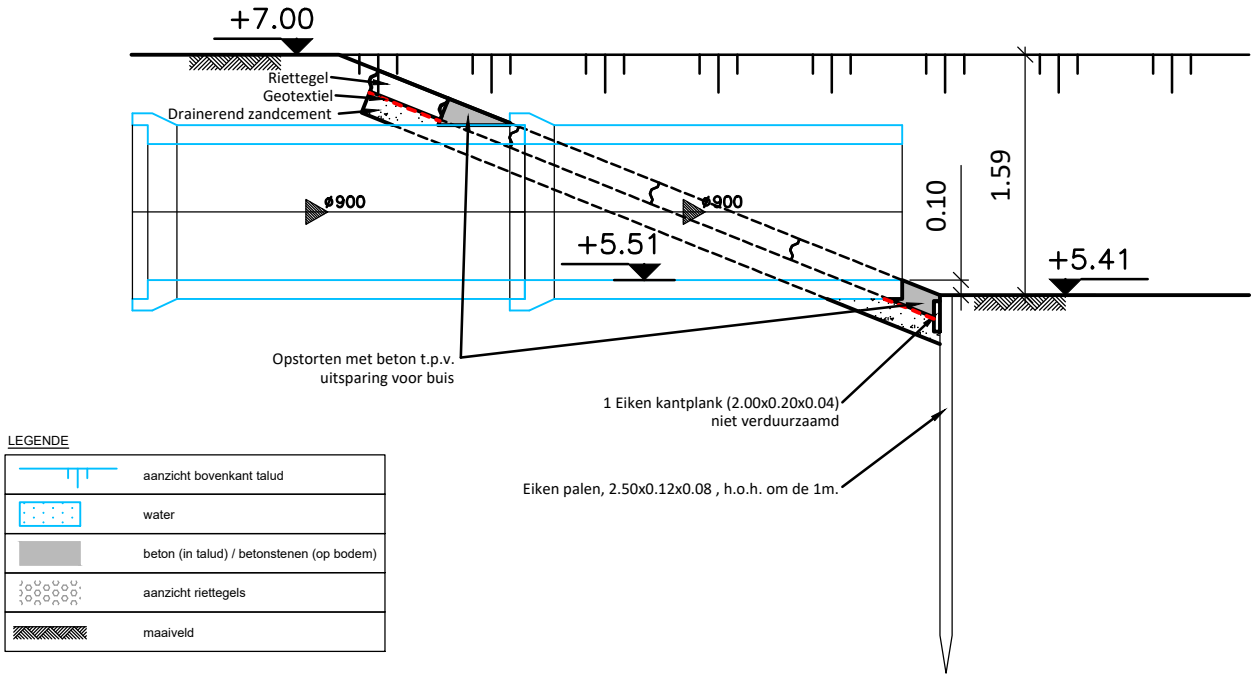

LEGENDE

	aanzicht bovenkant talud
	water
	beton (in talud) / betonstenen (op bodem)
	aanzicht riettegels
	maaiveld

GRONDPLAN

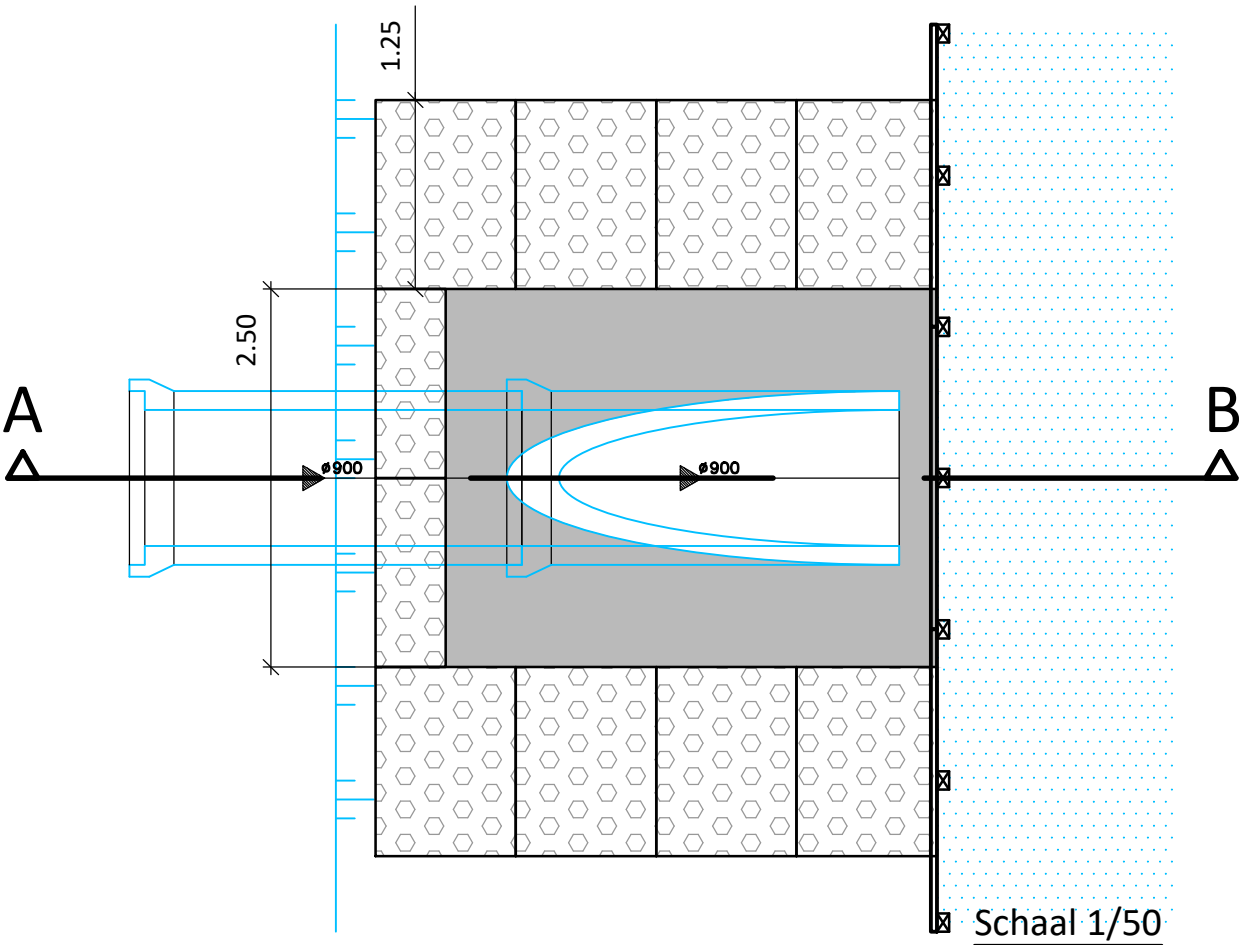

Schaal 1/50

0 0.5 1 1.5 2 2.5m

BA_RIO EEK3015_C_N_R11

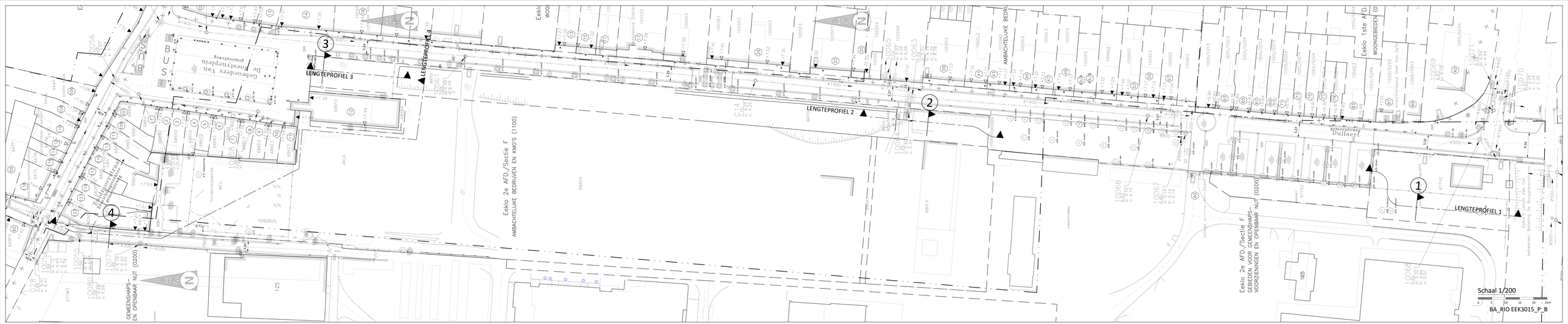
LENGTEPROFIEL 1
LENGTEPROFIEL 2
LENGTEPROFIEL 3
LENGTEPROFIEL 4
Eekio 2e AFD./Sectie F
AMBACHTELIJKE BEDRIJVEN EN KMO'S (1100)
Eekio 2e AFD./Sectie F
GEBIEDEN VOOR GEMEENSHAPS-
VOORZIENINGEN EN OPENBAAR NUT (0200)
Eekio 1ste AFD.
WOONGEBIEDEN
GEMEENSHAPS-
EN OPENBAAR NUT (0200)
Gebroeders Van
De Voorstenplein
Gemeentewegen
Schaal 1/200
BA_RIO EEK3015_P_B

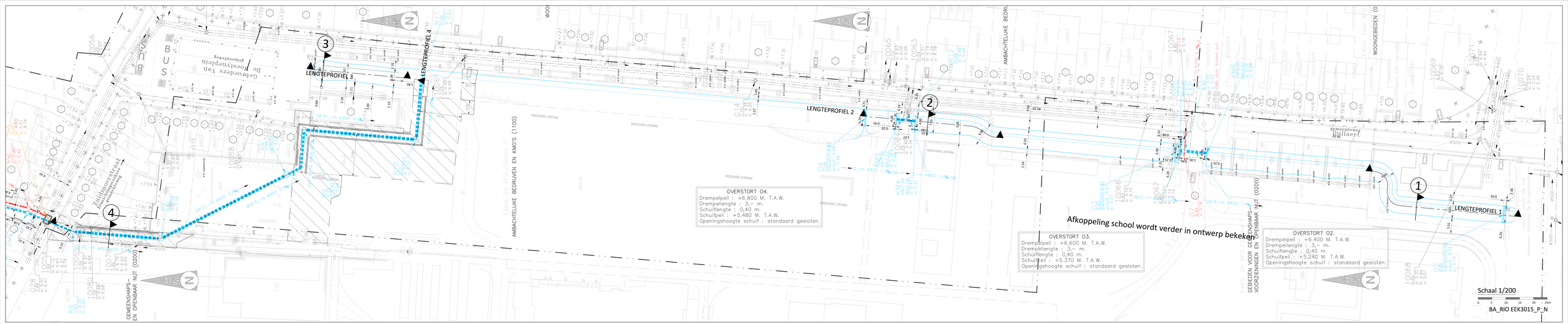
LENGTEPROFIEL 1
LENGTEPROFIEL 2
LENGTEPROFIEL 3
LENGTEPROFIEL 4
OVERSTORT 04.
Drempelpeil : +6.800 M. T.A.W.
Drempellengte : 3,– m.
Schuiflengte : 0,40 m.
Schuifpeil : +5.480 M. T.A.W.
Openingshoogte schuif : standaard gesloten.
OVERSTORT 03.
Drempelpeil : +6.600 M. T.A.W.
Drempellengte : 3,– m.
Schuiflengte : 0,40 m.
Schuifpeil : +5.370 M. T.A.W.
Openingshoogte schuif : standaard gesloten.
OVERSTORT 02.
Drempelpeil : +6.400 M. T.A.W.
Drempellengte : 3,– m.
Schuiflengte : 0,40 m.
Schuifpeil : +5.240 M. T.A.W.
Openingshoogte schuif : standaard gesloten.
Afkoppeling school wordt verder in ontwerp bekeken
AMBACHTELIJKE BEDRIJVEN EN KMO'S (1100)
GEMENGDE AFD./Fase F
GEMEENSHAPS- EN OPENBAAR NUT (0200)
GEBIEDEN VOOR GEMEENSHAPS-VOORZIENINGEN EN OPENBAAR NUT (0200)
WOONGEBIEDEN (0
Gemeentewerf Hulsert
Gebroeders Van De Voorstynenhem Bouwbedrijf
Faithbouwcentrum Bouwbedrijf Aannemingsbedrijf
Schaal 1/200
0 5 10 15 20 25m
BA_RIO EEK3015_P_N

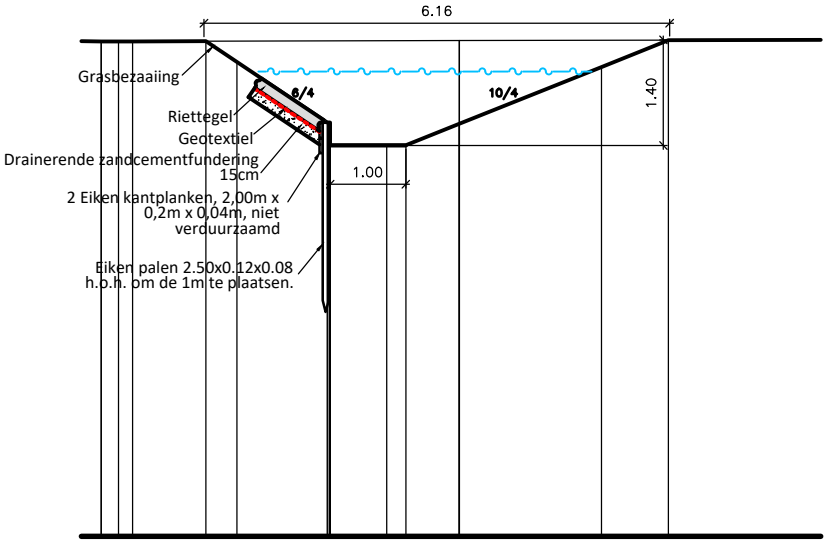

Vergelijkingsvlak
0.00m T.A.W.

Best. hoogte	6.55	6.55	6.55	6.55	6.27	5.17	5.17	5.46	6.21	6.56	6.57
Ontw. hoogte	6.55	6.55						6.56			6.57
Tussenafstand			4.74						4.78		

Schaal 1/100

0 1 2 3 4 5m

BA_RIO EEK3015_PRD_BN_1

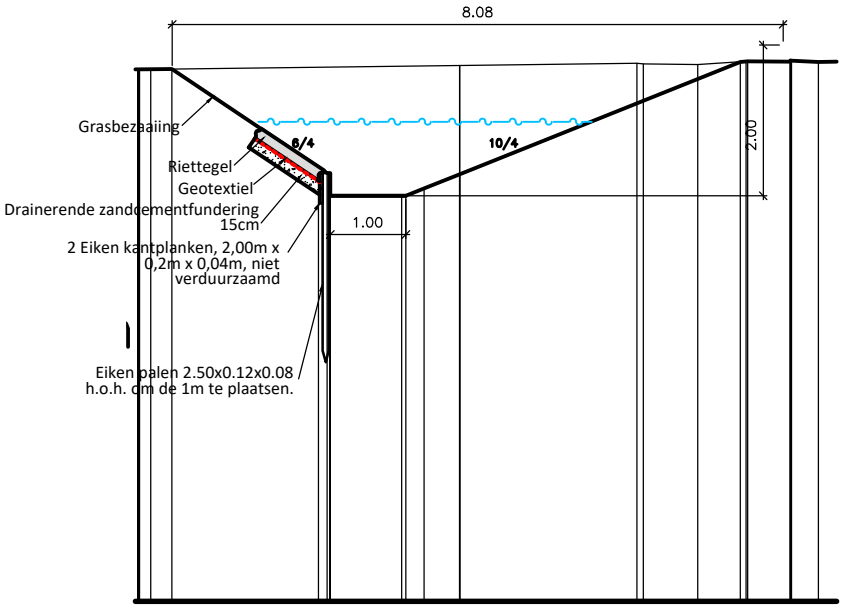

Vergelijkingsvlak
0.00m T.A.W.

Best. hoogte	7.04	7.04	5.36	5.46	5.65	7.13	7.14	7.13	7.14		
Ontw. hoogte	7.04	7.04	7.09	7.12	7.10	7.14	7.14				
Tussenafstand		4.09		2.35	0.72	0.64	0.58				

Schaal 1/100

0 1 2 3 4 5m

BA_RIO EEK3015_PRD_BN_2

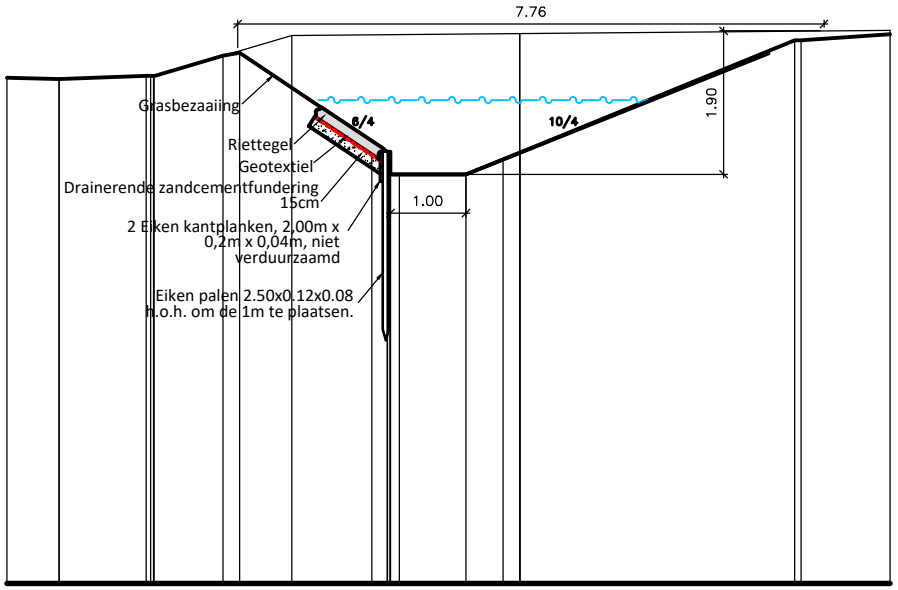

Vergelijkingsvlak
0.00m T.A.W.

Best. hoogte	6.69	6.67	6.71	7.25	7.27	7.32						
Ontw. hoogte	6.69	6.67	6.71	7.02	5.85	5.41	5.41	5.70	7.18	7.26		
Tussenafstand		0.69	1.15	0.91	1.75		0.88	0.49	3.64		1.18	

Schaal 1/100

0 1 2 3 4 5m

BA_RIO EEK3015_PRD_BN_3

Vergelijkingsvlak
5.00m T.A.W.

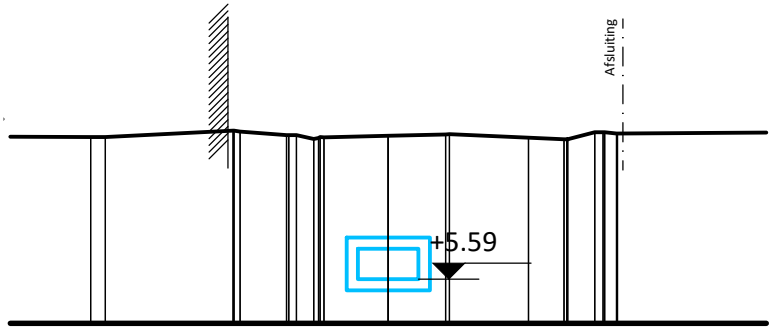

Best. hoogte	7.47	7.46	7.54	7.49	7.46	7.48	7.50	7.45	7.43	7.52	7.51	7.52
Ontw. hoogte	7.47	7.46	7.54	7.49	7.46	7.48	7.50	7.45	7.43	7.52	7.51	7.52
Tussenafstand	1.06	1.69	0.61	0.85	0.76	1.05	0.47	0.36	1.97			

Schaal 1/100

0 1 2 3 4 5m

BA_RIO EEK3015_PRD_BN_4

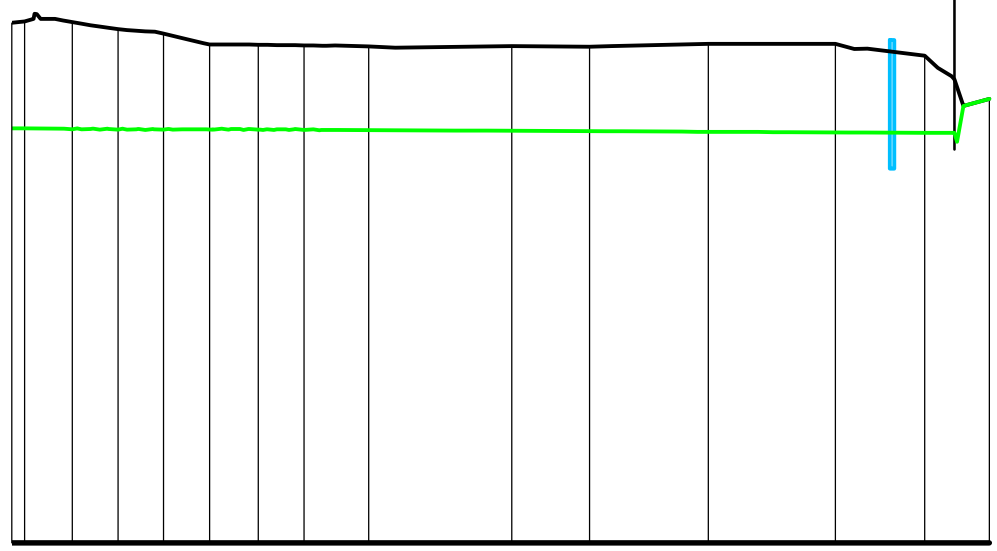

Vergelijkingsvlak
0.00m T.A.W.

Tussenafstand		3.16	3.02	3.02	3.05	3.22	3.02	4.27	9.45	5.14	7.86	8.39	5.91	4.28
Bestaand maaiveld		6.90	6.89	6.80	6.74	6.59	6.59	6.58	6.57	6.57	6.56	6.60	6.60	6.45	5.87
Toekomstig maaiveld		6.90 6.93 6.91 6.87 6.83 6.80 6.78 6.76 6.71 6.61 6.59 6.59 6.59 6.58 6.58 6.58 6.57 6.55 6.57 6.56 6.57 6.60 6.60 6.53 6.45 6.18 5.87												
Bodem ontworpen gracht		5.19 −1.0‰ 5.14												
RWA – RIOLERING	Tussenafstand	02												
	Helling en ø													
	Bodemhoogte													
	Max. hydraul. peil													
	Legkarakteristieken													

Verticaal:
Schaal 1:100

Horizontaal:
Schaal 1/500

0 5 10 15 20 25m

BA_RIO EEK3015_PRL_BN_LENGTEPROFIEL 1

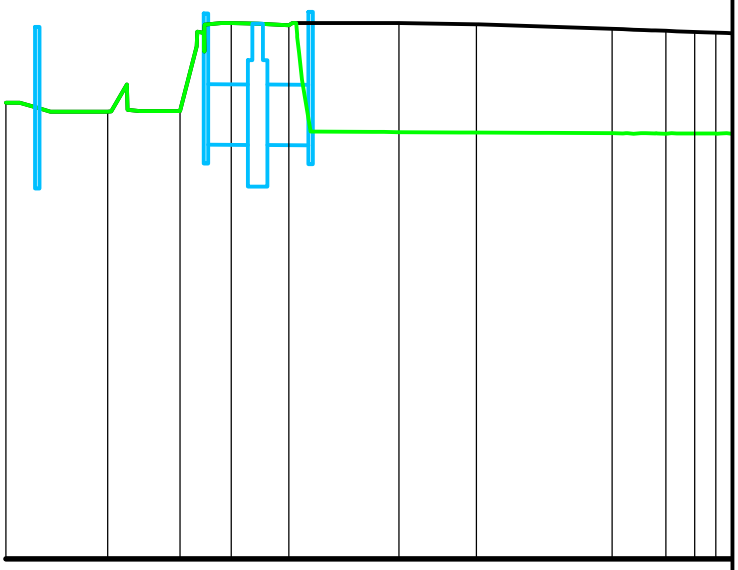

Vergelijkingsvlak
0.00m T.A.W.

| | | |

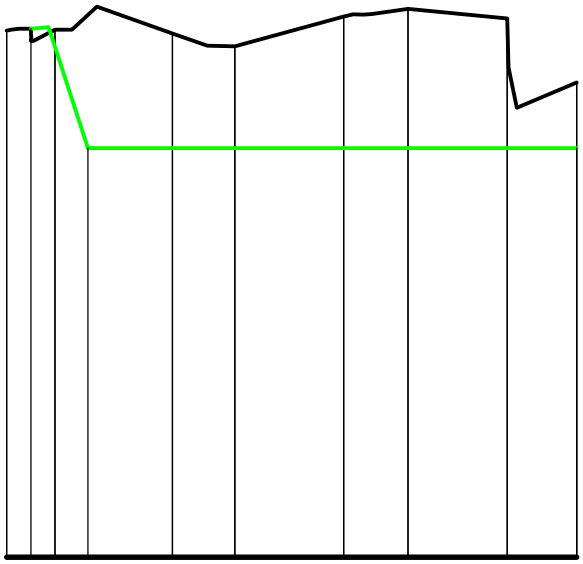

Vergelijkingsvlak
0.00m T.A.W.

Tussenafstand		7.75	4.14	7.20	4.25	6.56	4.60
Bestaand maaiveld	6.98	6.92	6.76	7.15	7.25	7.12	6.28
Bodem ontworpen gracht	6.99 / 7.01	5.41	0.0‰				5.41

Verticaal:
Schaal 1:100

Horizontaal:
Schaal 1/500

0 5 10 15 20 25m

BA_RIO EEK3015_PRL_BN_LENGTEPROFIEL 3

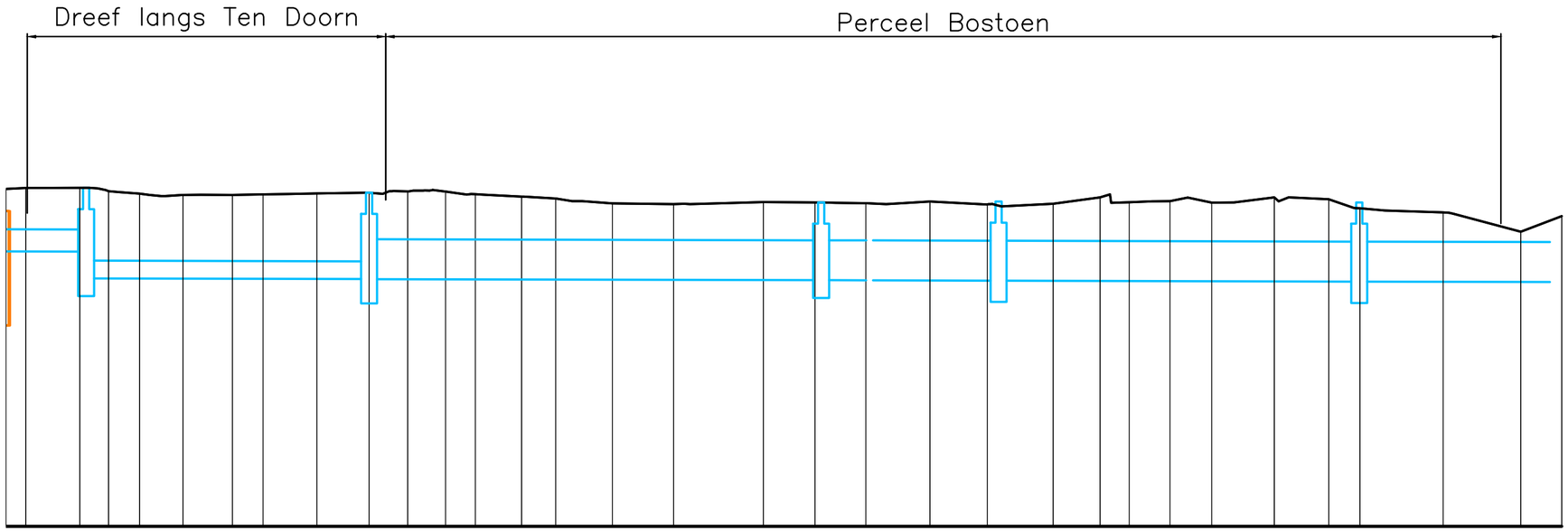

Vergelijkingsvlak
0.00m T.A.W.

Tussenafstand	40	6.10	3.24	3.49	4.88	5.59	3.45	6.08	5.88	4.35	4.26	3.37	5.20	3.87	6.37	6.92	10.12	5.81	5.72	7.24	6.45	7.44	5.28	3.28	4.62	4.70	7.05	6.14	3.52	9.37	8.77	4.61
Bestaand maaiveld	7.63	7.63	7.56	7.50	7.48	7.47	7.49	7.51	7.52	7.55	7.55	7.49	7.44	7.40	7.29	7.27	7.31	7.30	7.29	7.33	7.26	7.28	7.42	7.31	7.34	7.30	7.42	7.38	7.17	7.08	6.64	7.00
Toekomstig maaiveld	7.63	7.63 7.63	7.58 7.54	7.50 7.47 7.45	7.48	7.48 7.47	7.49	7.50 7.51	7.52	7.50 7.50 7.55	7.57 7.57 7.55	7.48 7.48	7.44	7.40	7.33 7.33 7.29	7.27 7.27	7.31	7.30	7.30	7.29 7.27	7.33 7.26	7.22 7.28	7.42 7.48	7.31	7.33 7.34	7.41 7.30	7.31 7.42	7.42 7.41 7.38	7.18	7.12 7.08	7.08 7.05 6.64	7.00
RWA – RIOLERING: Tussenafstand	–m	R6	32,–m				R7			51,–m								R8	6,–m	R8x	14,–m	R9	41,–m						R10	22,–m		R11
Helling en ø	5‰ 00		0.5‰ ø800							0.5‰ ø900									0.5‰ ø900	0.5‰ ø900			0.5‰ ø900							0.5‰ ø900		
Bodemhoogte		6.20	5.59			x400			5.58	5.58								5.55	5.55	5.55	5.54	5.54							5.52	5.52		5.51
Max. hydraul. peil																																
Legkarakteristieken																																

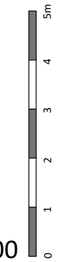

Verticaal:
Schaal 1:100

Horizontaal:
Schaal 1/500

BA_RIO EEK3015_PRL_BN_LENGTEPROFIEL 4

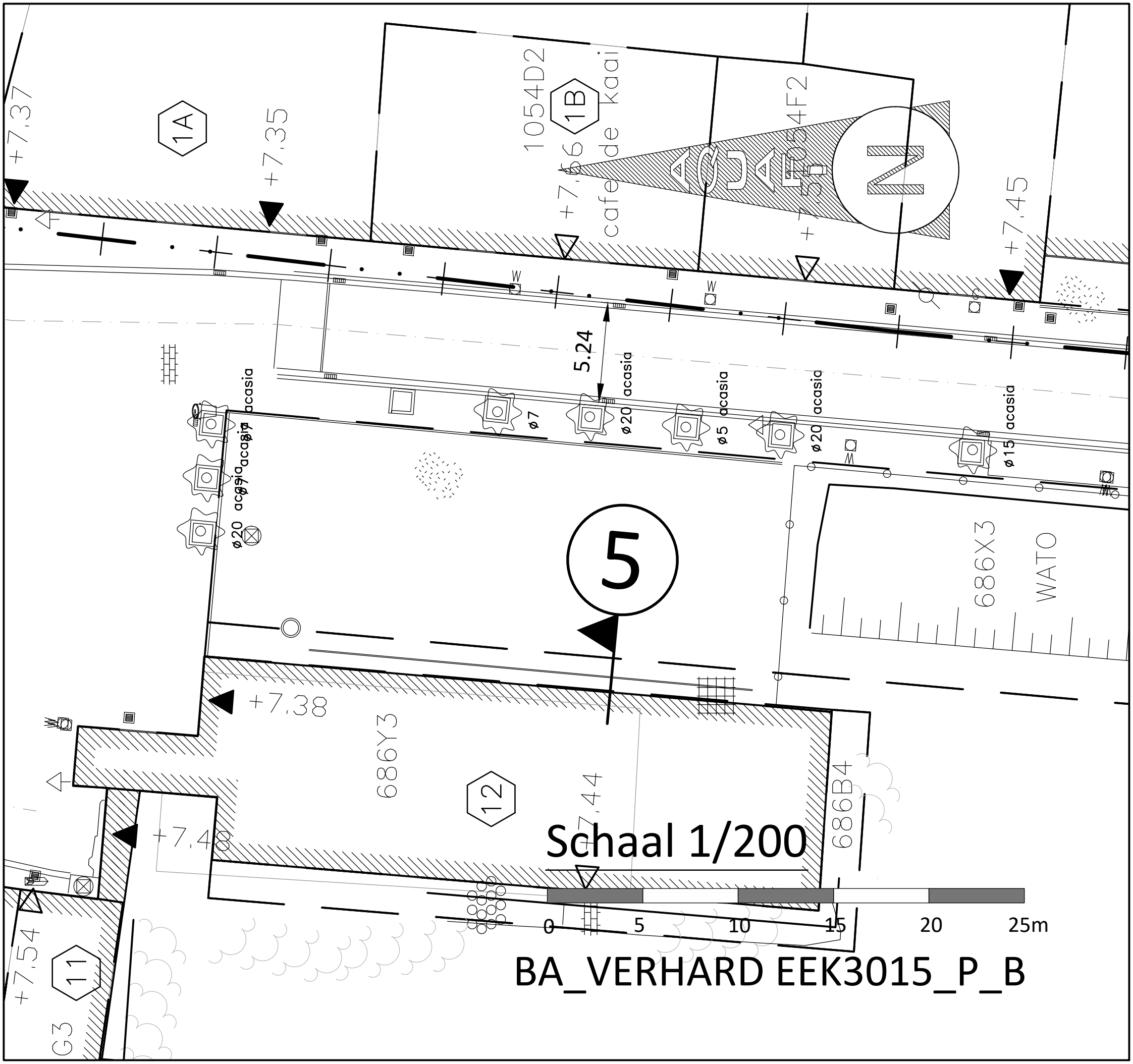
+7.37
1A
+7.35
1054D2
1B
+7.66
cafe de kaai
+7.54
+7.45
5.24
ø7 acasia
ø20 acasia
ø5 acasia
ø20 acasia
ø15 acasia
ø20 acasia
ø7 acasia
5
686X3
WATO
+7.38
686Y3
12
+7.44
686B4
+7.48
Schaal 1/200
0
5
10
15
20
25m
+7.54
11
G3
BA_VERHARD EEK3015_P_B

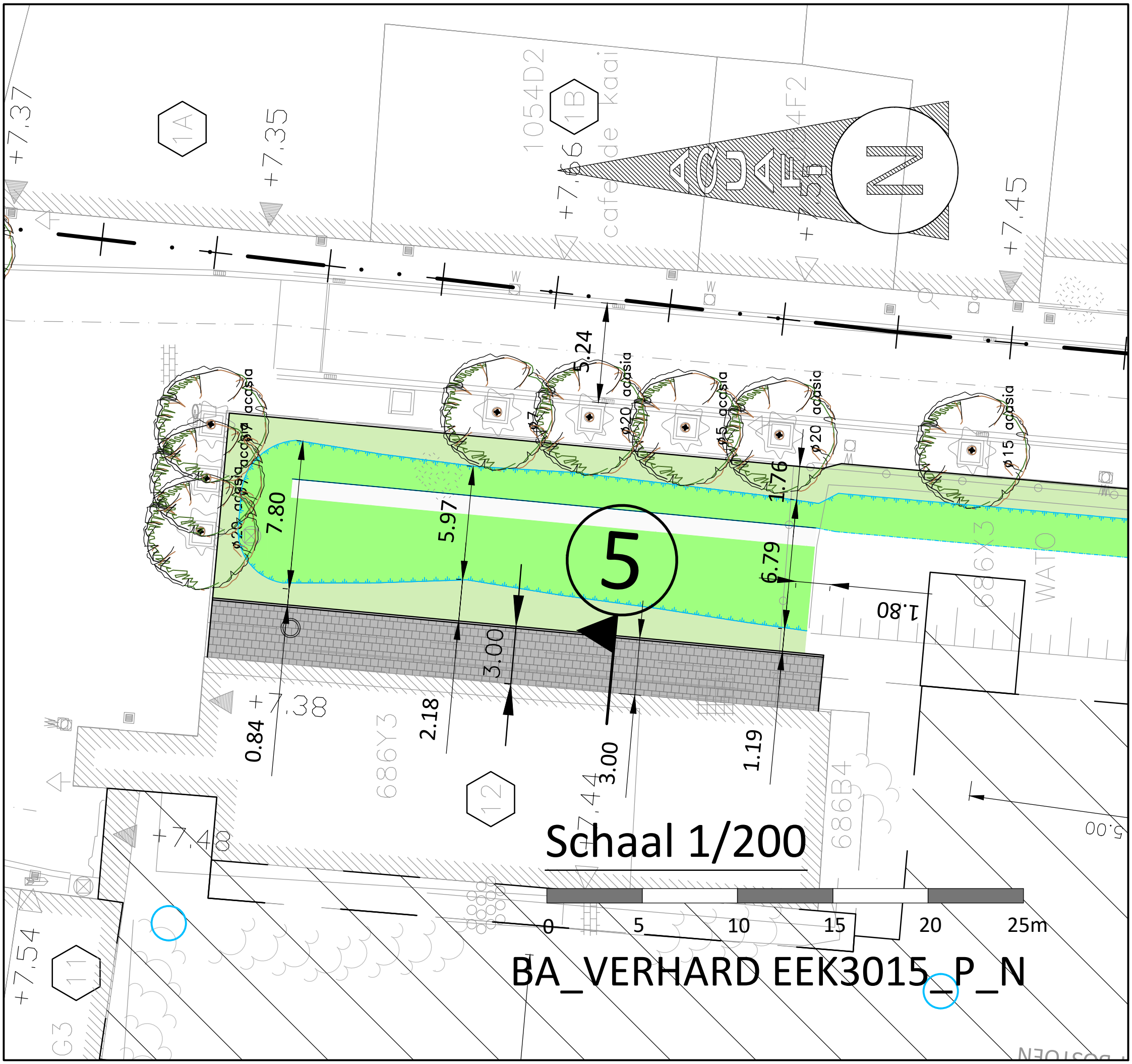
Schaal 1/200
0
5
10
15
20
25m
BA_VERHARD EEK3015_P_N
5
7.80
5.97
3.00
0.84
2.18
3.00
1.19
6.79
1.76
1.80
5.24
5.00
+7.37
+7.35
+7.66
+7.45
+7.38
+7.48
+7.54
+7.44
1A
1B
12
11
1054D2
cafe de kaai
686Y3
686B4
686X3
WATO
G3
ø20 acasia
ø15 acasia
ø7
ø20 acasia
ø15 acasia
ø20 acasia
ø15 acasia
N

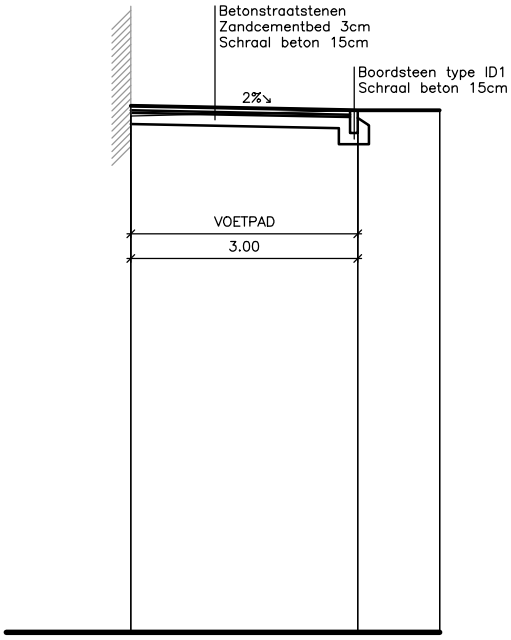

Vergelijkingsvlak
0.00m T.A.W.

Best. hoogte	6.83	6.90	6.91
Ontw. hoogte	6.96	6.91	6.91
Tussenafstand		3.00	1.09

Schaal 1/100

0 1 2 3 4 5m

BA_VERHARD EEK3015_PRD_BN_5