Eeklo 2e AFD./Sectie E
Raverschootstraat
Molenstraat-Nu
Gebied voor ambachtelijke bedrijven en kmo's (1100)
woongebied (0100)
ZONE BPA:
40: BUFFERZONE
ZONE BPA:
38: AMBACHTELIJKE ZONE
ZONE BPA:
4: NIETWEGEN-UITWEGEN
OPRITTEN
ZONE RUP:
5: Projectzone Van Damme
OVERDRUK: Zone voor plein
ZONE RUP:
5: Projectzone Van Damme
Mandeweegkern
Peignagewegel
Schaal 1:500
BA_23097enEEK3012_I_B_1

ONTBOS 23097enEEK3012
ROOI 23097enEEK3012
ZONE BPA: 38: AMBACHTELIJKE ZONE
ZONE BPA: 40: BUFFERZONE
ZONE BPA: 41: SPORTACCOMODATIE
ZONE BPA: 39: VOORTUINZONE
ZONE RUP: 5: Projectzone Van Damme
ZONE RUP: 5: Projectzone Van Damme
Overdruk: Zone voor buurtpark
RUP: Langzaam verkeersverbinding
Eeklo 2e AFD./Sectie E
Eeklo 2e AFD./ sectie F
woonuitbreidingsgebied (0105)
woongebied (0100)
industriegebied (1000)
Terreinprofiel A
Korte Mooie
Slachthuisstraat
Tiltheetenweg
Schaal 1/500
BA_23097enEEK3012_I_B_2

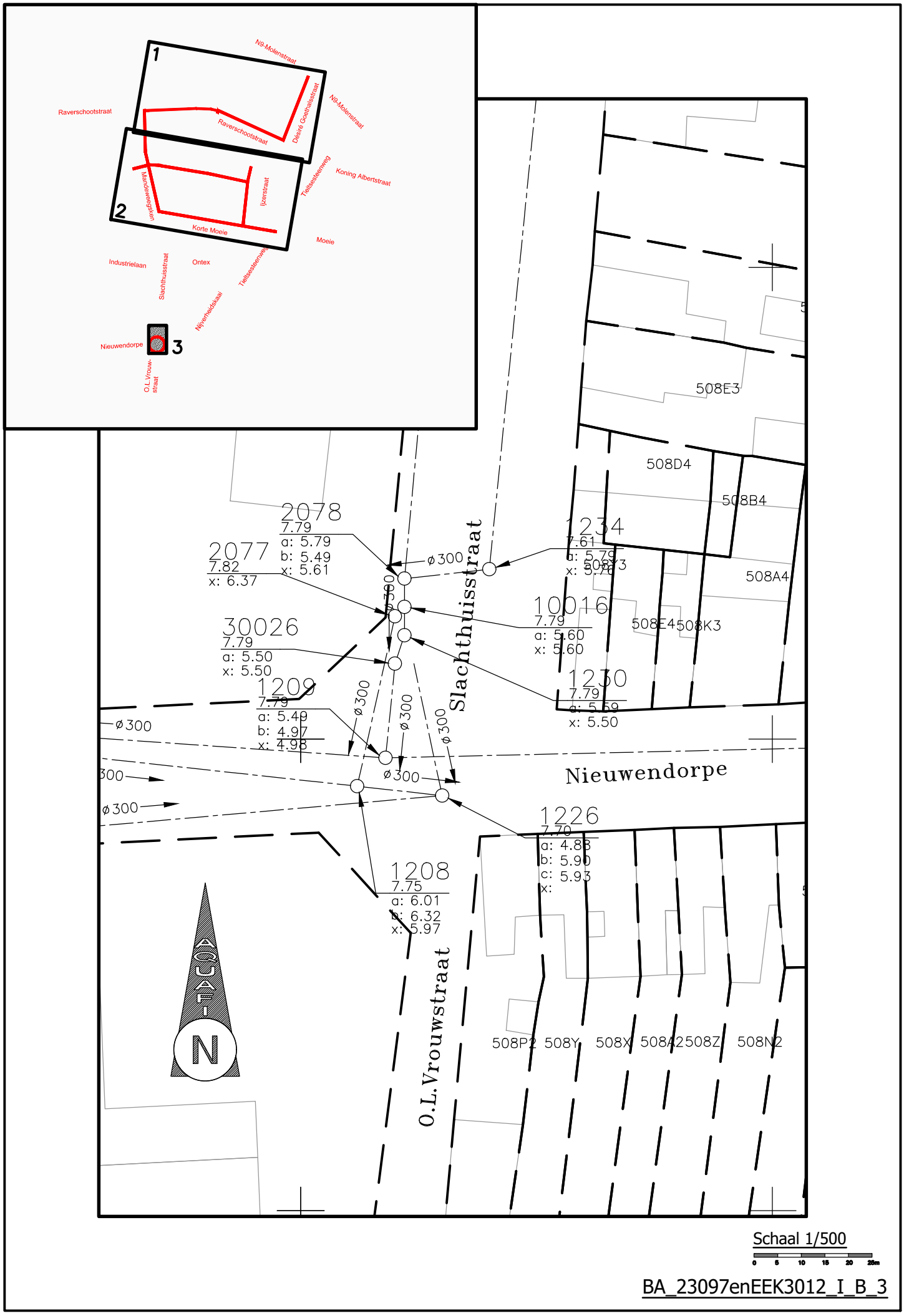

Schaal 1/500

0 5 10 15 20 25m

BA_23097enEEK3012_I_B_3

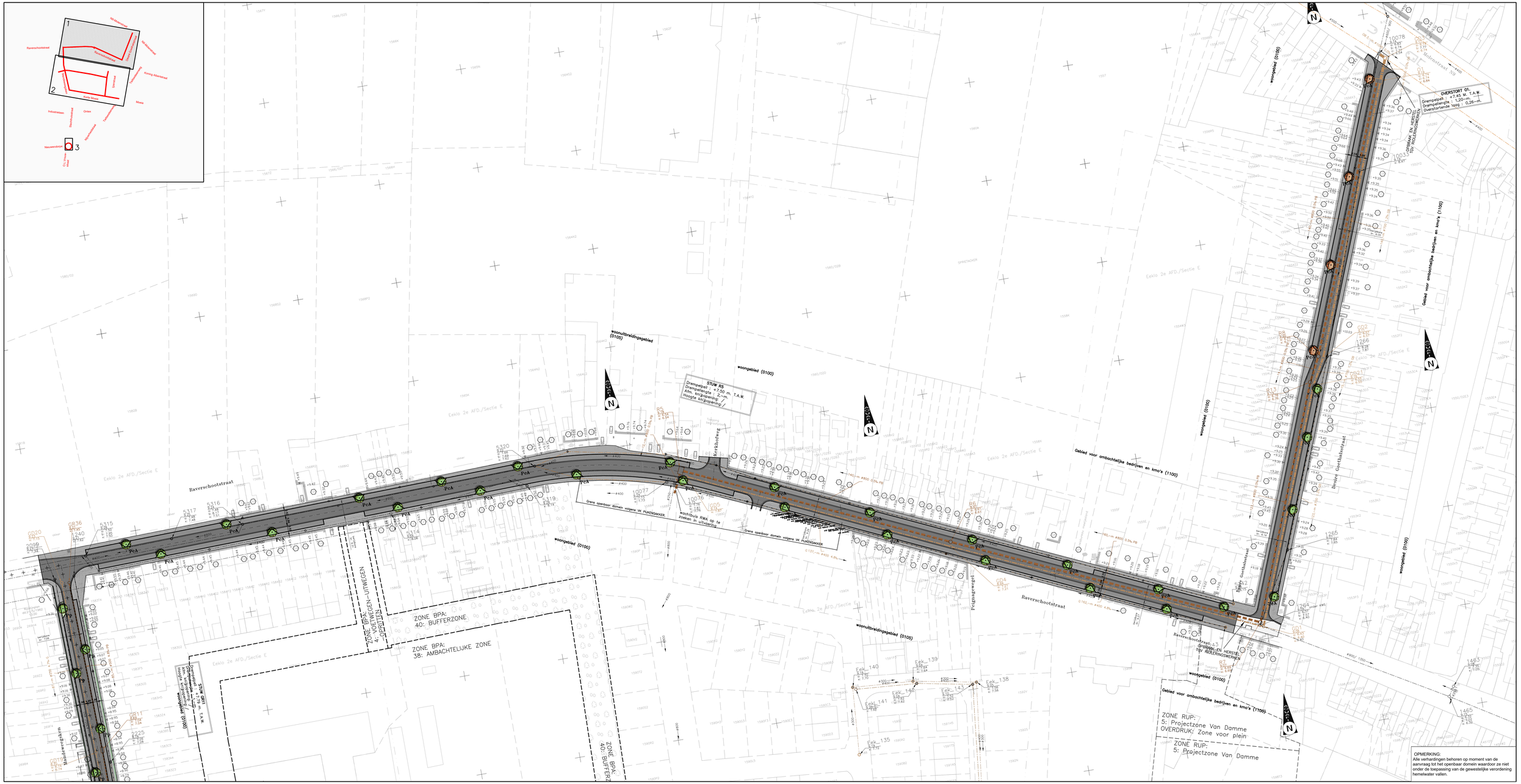

Raverschootstraat
Kerkhofweg
Peignagewegel
Desire Goethalsstraat
Molenstraat
Mandeweegaken
Eeklo 2e AFD./Sectie E
woonuitbreidingsgebied (0105)
woongebied (0100)
Gebied voor ambachtelijke bedrijven en kmo's (1100)
STUW R5
Drempelpeil : +7.50 m. T.A.W.
Drempellengte : 2.-m.
Afm. knijpopening: /
Hoogte knijpopening: /
OVERSTORT 01.
Drempelpeil : +7.45 M. T.A.W.
Drempellengte : 1.20-m.
Overstortende laag : 0.26-m.
OPBRAAK EN HERSTEL TGV ROLERINGSWERKEN
Grens openbaar domein volgens VK PIJKENSAKKER
wachtbuis RWA op te zoeken in uitvoering
ZONE BPA: 4: VOETWEGEN-UITWEGEN OPRITTEN
ZONE BPA: 40: BUFFERZONE
ZONE BPA: 38: AMBACHTELIJKE ZONE
ZONE BPA: 40: BUFFERZ
STUW GR11
Drempelpeil : +7.79 m. T.A.W.
Drempellengte : /
Afm. knijpopening: /
Hoogte knijpopening: /
ZONE RUP: 5: Projectzone Van Damme
OVERDRUK: Zone voor plein
ZONE RUP: 5: Projectzone Van Damme
OPMERKING:
Alle verhardingen behoren op moment van de aanvraag tot het openbaar domein waardoor ze niet onder de toepassing van de gewestelijke verordening hemelwater vallen.
Schaal 1/500
BA_23097enEEK3012_I_N_1

ZONE BPA: 38: AMBACHTELIJKE ZONE

ZONE BPA: 40: BUFFERZONE

ZONE BPA: 41: SPORTACCOMODATIE

ZONE BPA: 39: VOORTUINZONE

VERHARD 23097enEEK3012

WATER 23097enEEK3012

RIO 23097enEEK3012

TERREIN 23097enEEK3012

ZONE RUP: 5: Projectzone Van Damme
OVERDRUK: Zone voor plein

ZONE RUP: 5: Projectzone Van Damme
ZONE RUP: 5: Projectzone Van Damme
Overdruk: Zone voor buurtpark
RUP: Langzaam verkeersverbinding

Rekening houden met ontsluitingsweg nieuw woonproject

Visie: Doortrekken fietspad in RUP POLITISIE

STUW 1
Drempelpeil : +7.10 m. T.A.W.
Drempellengte : 3.--m.
Afm. kn/gopening: diam. 300mm
Hoogte kn/gopening: +5.75m. T.A.W.

STUW R3
Drempelpeil : +6.72 m. T.A.W.
Drempellengte : 4.--m.
Afm. kn/gopening: 130x30cm
Hoogte kn/gopening: +6.42m. T.A.W.

STUW G3
Drempelpeil : +6.80m. T.A.W.
Drempellengte : 2.--m.
Afm. kn/gopening: /
Hoogte kn/gopening: /

RIO OVERLOOP GR31
Drempelpeil : +7.--m. T.A.W.
Drempellengte : 1.--m.
Afm. kn/gopening: /
Hoogte kn/gopening: /

WATERLOOP 0439 2de cat. beheerder: Provincie Oost - Vlaanderen

Terreinprofiel A

Strijdig met BPA Nr. 9 Pijpenmakker + inrichting privaat domein / overdrukken openbaar domein
Knelpunt nutsleidingen en wadi

Bestaande signalisatie zebrapad behouden

KORTE MOEIE

OPBRAAK EN HERSTEL TGV ROLERINGSWERKEN

Industriegebied (1000)

woonuitbreidingsgebied (0105)

woongebied (0100)

Industriegebied (1000)

Industriegebied (1000)

Industriegebied (1000

OVERSTORT 02.
Drempelpeil : +6.25 M. T.A.W.
Drempellengte : 2,35–m.
Overstortende laag : 0,16–m.

02
drempelpeil: optrekken
van 5.98 naar 6.25

2078
7.79
a: 5.79
b: 5.49
x: 5.61

2077
7.82
x: 6.37

1234
7.61
a: 5.79
x: 5.76

10016
7.79
a: 5.60
x: 5.60

30026
7.79
a: 5.50
x: 5.50

1230
7.79
a: 5.59
x: 5.50

1209
7.79
a: 5.49
b: 4.97
x: 4.98

1226
7.70
a: 4.88
b: 5.90
c: 5.93
x:

1208
7.75
a: 6.01
b: 6.32
x: 5.97

ø300

Slachthuisstraat

Nieuwendorpe

O.L.Vrouwstraat

306C
508E3
508D4
508B4
508A4
508E4
508K3

Schaal 1/500

0 5 10 15 20 25m

BA_23097enEEK3012_I_N_3

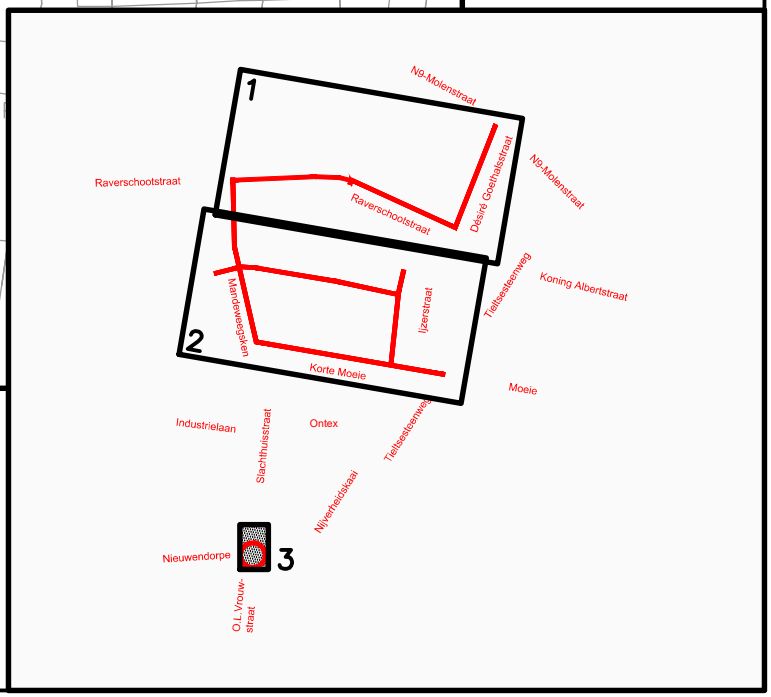

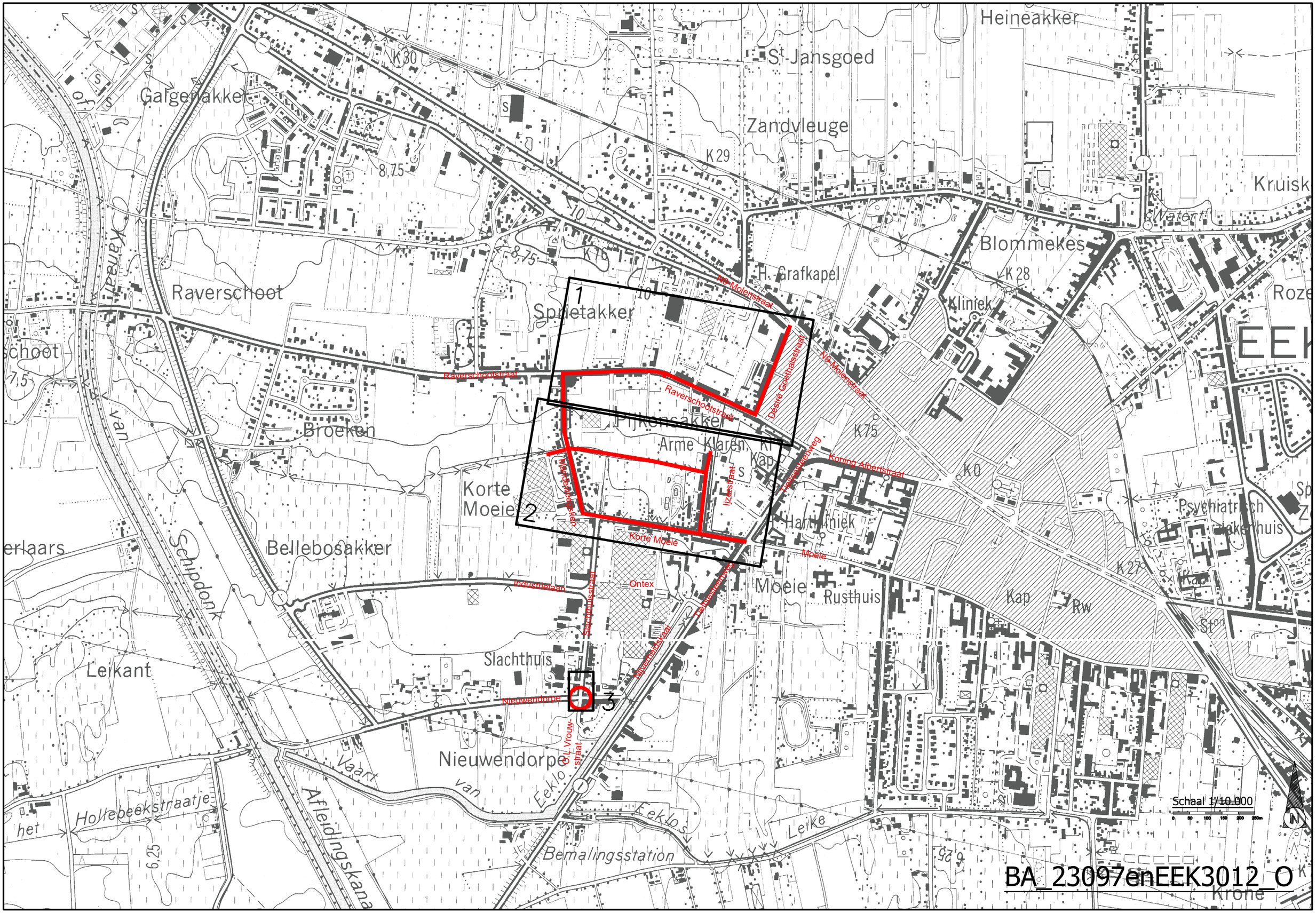

Heineakker
St Jansgoed
Zandvleuge
Galgenakker
Kruisk
Blommekes
H. Grafkapel
Kliniek
Roze
Raverschoot
Sprietakker
Pijkensakker
Arme Klaren
Broeken
Korte Moeie
Bellebosakker
Hartkliniek
Moeie
Rusthuis
Psychiatrisch Ziekenhuis
Kap
Rw
Slachthuis
Leikant
Nieuwendorpe
Bemalingsstation
Hollebeekstraatje
Afleidingskanaal
Schipdonk
Kanaal van
Vaart van Eeklo
Eeklo's Leike
Krone
Schaal 1/10.000
1
2
3
BA_23097enEEK3012_O

Aquafin NV
Dijkstraat 8
2630 Aartselaar
Tel.: 03 450 45 11
www.aquafin.be

Provincie:

OOST-VLAANDEREN

Stad/Gemeente:

EEKLO

Projectnaam:

Ontsluiting regenwater Eeklo-Centrum Korte Moeie - Mandeweegsken - Ijzerstraat

Projectnummer:

23097enEEK3012

Titel:

Titelblad

Bouwheer

Tina Pogacnik
Adviseur vergunningen
tel.: 034 50 40 35
email: tina.pogacnik@aquafin.be

Studiebureau

BV Studiebureau Jonckheere

Koen Jonckheere, zaakvoerder
Beëdigd landmeter LAN040153
tel.: 050/40 50 90
email: info@studiebureaujonckheere.be

Koningin Astridlaan 134/5
8200 Brugge

Medeopdrachtgever: Gemeente

Burgemeester

Secretaris

Plannummer

23097enEEK3012

Nr.	Datum.	Historiek	
1	22/12/2017	proefstel 1 omgevingsvergunningsdossier	AB
2	23/02/2018	proefstel 2 omgevingsvergunningsdossier	AB
3	15/10/2018	proefstel 3 omgevingsvergunningsdossier	AB
4	27/04/2020	versie 4 omgevingsvergunningsdossier	AB

Aannemer

Schaal:

Plan opp.:

Dossiernummer studiebureau:

9235

LEGENDE BESTAANDE TOESTAND

NOORDPIJL

N	noordpijl

BESTAANDE AFSLUITINGEN

	haag
	afsluiting algemeen
	weide afsluiting + draad + hoekstijl
	hekken, poort

BESTAANDE GEBOUWEN EN CONSTRUCTIES

	gebouw
	arcering gebouw
89	huisnummer

BESTAANDE BEPLANTINGEN

	boom met lage stam
	bos
	loofboom
	naaldboom

BESTAANDE WEGENIS

	rand verharding hard/hard
	rand verharding hard/zacht
	rand onverharde weg
	trottoirband
	waterslikker horizontaal

BESTAANDE HOOGTEN (in m T.A.W.)

+ 3.51	maaiveldpeil
+ 3.01	hoogtepunt met hoogtepeil bodem waterloop
7.85	gebouw dorpelpeil
5.98	gebouw dorpelpeil garage

BESTAAND MERKKAPPEN, L.O.N, PALEN

	cirkelvormig putdeksel dwa/rwa/water/andere
	nutskast
	paal divers
W	straatkap water
G	straatkap gas
E	straatkap electriciteit
DWA RWA	deksel huisaansluiting dwa / rwa
H	deksel brandkraan

UITRUSTING WEGEN, STRAATMEUBILAIR

	reflector op paaltje
	monoliet
	signalisatie verkeer
	inrit
OV	signalisatie openbaar vervoer

BESTAANDE VERHARDINGEN

	betonstraatstenen
	betontegels
	cementbeton
	dolomiet
	kassei
	KWS
	fluisterasfalt
	natuursteen
	steenslag

ONDERGRONDSE LEIDINGEN OPENBAAR NUT

volgens lijntypenutsleidingen volgens kleur

	waterleiding
	gasleiding hoge druk/middendruk/lage druk
	kabel hoog- en middenspanning
	kabel laagspanning
	kabel openbare verlichting
	kabel telefoon
	kabel TV-distributie
	nutsleiding in gebruik
	geplande nutsleiding
	nutsleiding buiten gebruik

BESTAANDE GRB of JURIDISCHE GRENZEN

	grens kadastrale afdeling of sectie
	perceelsgrens
205B	kadastraal nummer
	rooilijn
	grens atlas der buurtwegen
	grens atlas der waterlopen
	grens verkaveling + aanduiding
	grens juridisch divers
	grens zone gewestplan
	grens APA of BPA + aanduiding

BESTAAND WATERLOPEN, GRACHTEN, ...

	as waterloop/gracht
	bovenkant waterloop/gracht
5.102	naam waterloop

BESTAANDE RIOLERING ALGEMEEN

	inspectieput
	verdoken put
	leidingstelsel
	afwateringszin

LABELS LEIDINGEN EN KNOPEN / INSPECTIEPUTTEN

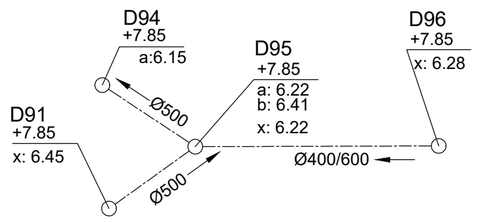

Opbouw label bestaande leiding :
- -- Leiding binnendiameter of binnenafmeting BxH in mm

Opbouw label bestaande inspectieput :
- -- Type + volgnummer of CDB-nummer
- -- maaiveld in m TAW
- -- BOK inkomende leidingen in m TAW
- -- BOK uitgaande leidingen in m TAW

AFMETINGEN

Coördinaten : m Belgian Lambert 72 stelsel (EPSG 31370)
Hoogte : m T.A.W.
Lengte / breedte : m
Diameter/afmetingen leidingen : mm

LEGENDE ONTWORPEN TOESTAND

ONTWERP RIOLERINGEN ALGEMEEN

	RWA-leiding Aquafin
	RWA-leiding Stad
	DWA-leiding Aquafin
	DWA-leiding Stad
	persleiding (kleur per soort water)
	infiltratieleiding Aquafin
	infiltratieleiding Stad
	op te breken riolering
	inspectieput (kleur per soort water)
	afwateringszin (kleur per soort water)

LABELS LEIDINGEN EN KNOPEN / INSPECTIEPUTTEN

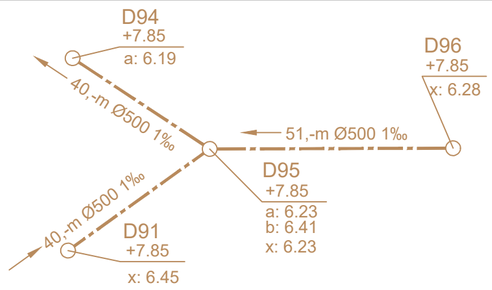

Opbouw label ontworpen leiding :
- Lengte van de leiding in m \ binnendiameter of binnenafmeting BxH in mm \ helling in ‰

Opbouw label inspectieput :
- -- Type + volgnummer
- -- maaiveld in m TAW
- -- BOK inkomende leidingen in m TAW
- -- BOK uitgaande leidingen in m TAW

LABEL INSPECTIEPUTTEN ONTWERP

1\2	= totaal label
1	= type met volgende opties volgens hiërarchie PS : pompstation BB : bergingsbekken OS : overstort WV : wervelventiel KN : knijpopening BO : be- of ontluchter KM : kopmuur SY : syphon (afwaartse inspectieput) D : standaard inspectieput DWA R : standaard inspectieput RWA
2	= volgnummer (per type)

LABEL LEIDINGEN ONTWERP

1\2\3	= totaal label
1	= lengte midden put tot midden put in m
2	= diameter of Vorm+Afmetingen BxH in mm Ø = ronde buizen E = eivormige buizen K = kokervormige buizen PVC : DE (Ø uitwendig) PP en PE: DE (Ø uitwendig) Metaal : DE (Ø nominaal) HDPE : DE(Ø uitwendig) / DI(Ø inwendig) / SDR? / PE? / PN? Nieuwe gracht : G 4/4
3	= helling in ‰

ONTWERP WATERLOOP

	bovenkant waterloop Aquafin
	bovenkant waterloop Stad
	onderkant waterloop Aquafin
	onderkant waterloop Stad
	duiker Aquafin
	duiker Stad
	stroomrichting (kleur per soort water)

TIJDELIJKE ERFDIENSTBAARHEID / WERKZONE

	zone tijdelijke erfdienstbaarheid/ werkzone (WZ)
	grens tijdelijke erfdienstbaarheid/ werkzone

ONTWERP WEGENIS

	materiaalovergang tussen verhardingen
	rand verharding
	trottoirband
S.P.	waterslikker / straatkolk

ONTWERP KAPVERGUNNING

	te rooien boom

ONTWERP WEGENIS MATERIALEN

	Opbraak en herstel in oorspronkelijke staat
	KWS
	cementbeton
	Stempelbeton met uitzicht betonstraatstenen
	herbruikkasseien
	Betonstraatstenen 220/220/100 - grijs - halfsteensverband met doorlopende voeg evenwijdig met de rijrichting
	betonstraatstenen 220/110/100 - grijs - elleboogverband
	Betonstraatstenen 220/110/100 - grijs - halfsteensverband met doorlopende voeg loodrecht op de rijrichting

ONTWERP GROEN

	grasbetontegels
	groenzone - gras
	Zone voor tegeltuintjes
	groenzone -struikgewassen
Pp	ontworpen boom - Prunus pandora (Japanse sierkers)
PcA	ontworpen boom - Pyrus calleryana 'Aristocrat' (Sierpeer)
PaP	ontworpen boom - Prunus avium 'Plena' (Zoete kers)
GtS	ontworpen boom - Gleditsia triacanthos 'Skyline' (Christusdoorn)

ONTWERP DWARSPROFIEL

A	dwarsprofiel

ONTWERP LENGTEPROFIEL

	LENGTEPROFIEL/TERREINPROFIEL

BA_RIO 23097enEEK3012_L

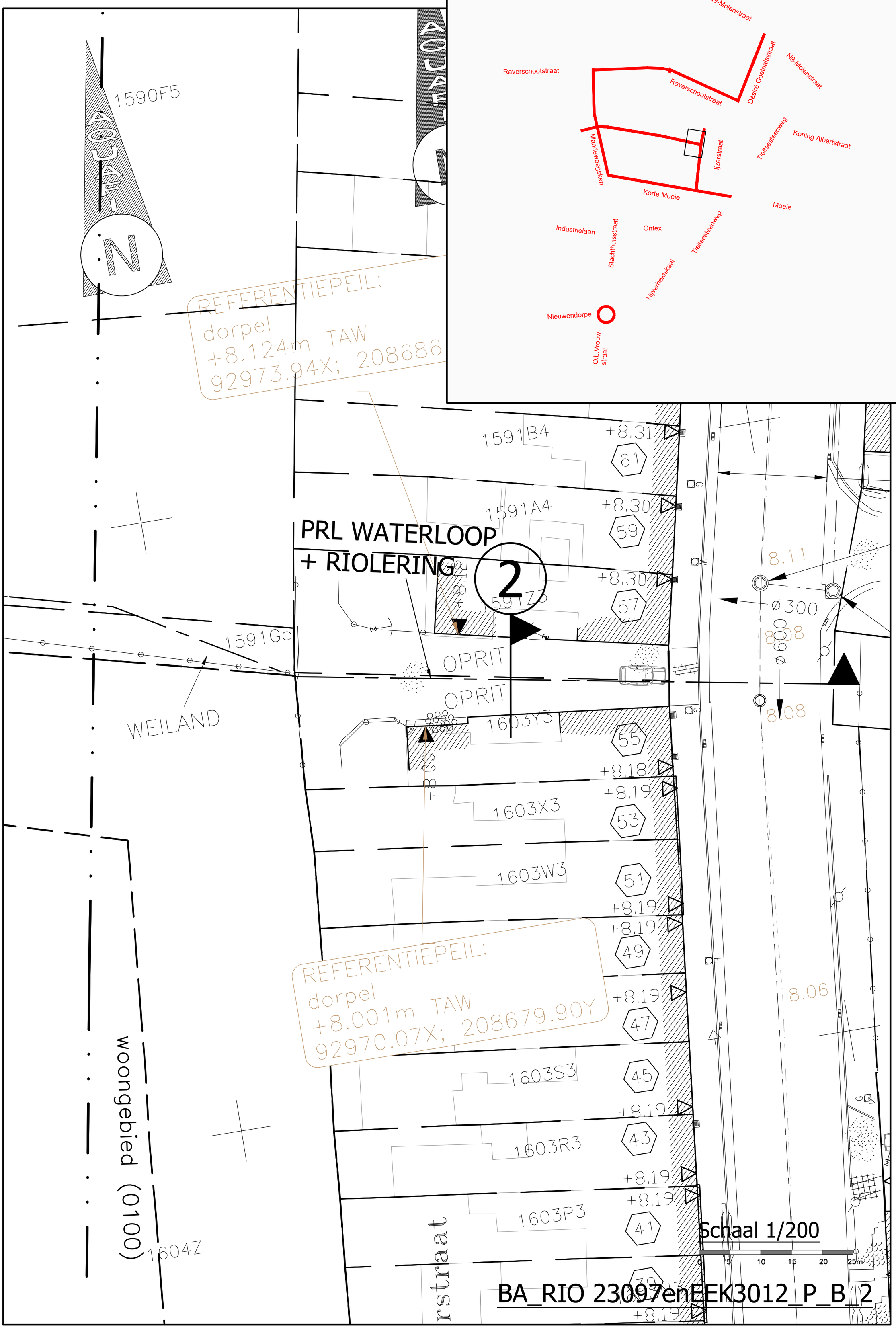

BA_RIO 23097enEEK3012_P_B_2

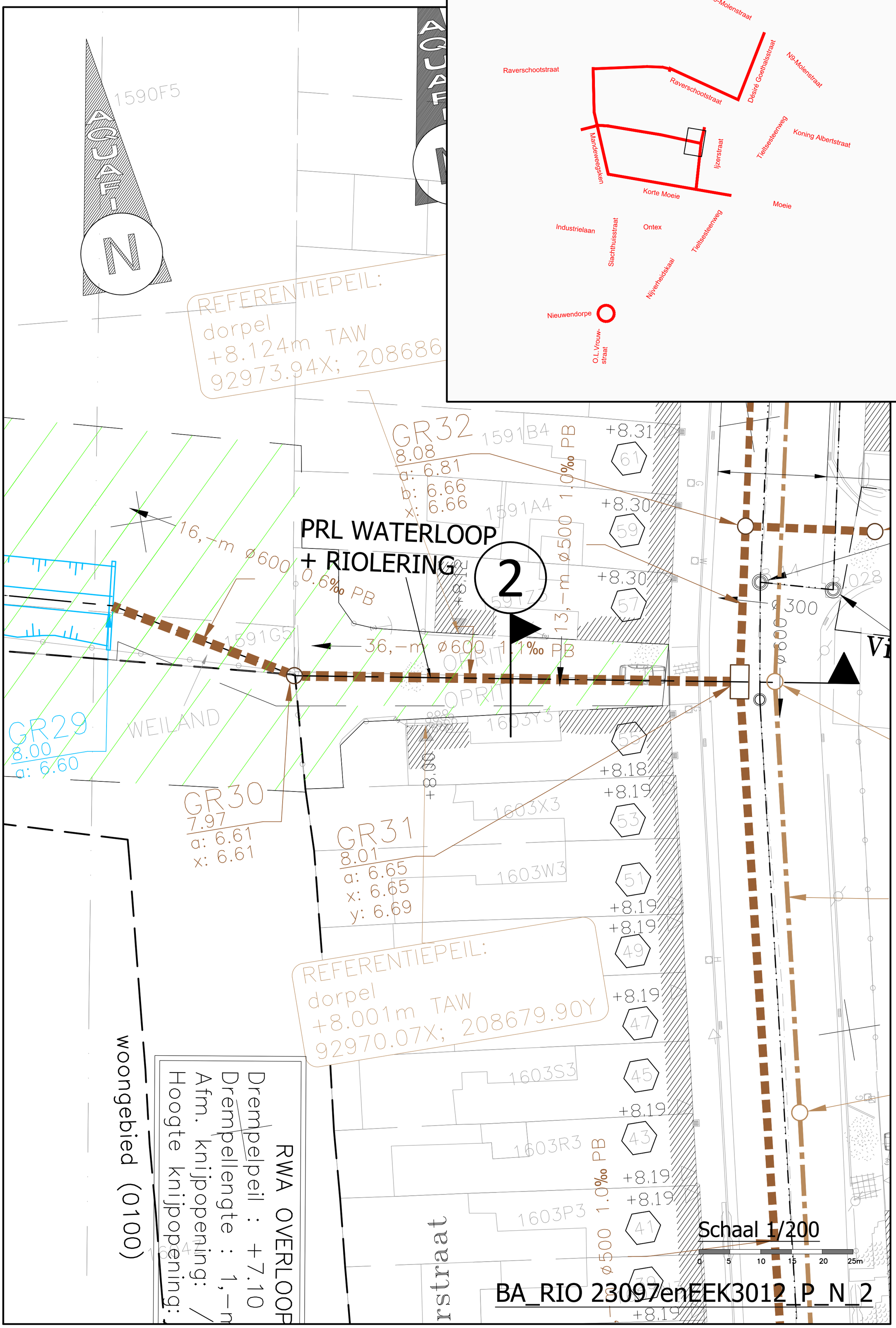
N9-Molenstraat
Raverschootstraat
Raverschootstraat
Désiré Goethalsstraat
N9-Molenstraat
Mandeweegsken
Ijzerstraat
Tielitsesteenweg
Koning Albertstraat
Korte Moeie
Moeie
Industrielaan
Slachthuisstraat
Ontex
Tielitsesteenweg
Nijverheidskaai
Nieuwendorpe
O.L.Vrouw-straat
PRL WATERLOOP
+ RIOLERING
2
Schaal 1/200
0 5 10 15 20 25m
BA_RIO 23097enEEK3012_P_N_2
RWA OVERLOOP
Drempelpeil : +7.10
Drempellengte : 1,-m
Afm. knijpopening: /
Hoogte knijpopening:
woongebied (0100)
REFERENTIEPEIL:
dorpel
+8.124m TAW
92973.94X; 208686
REFERENTIEPEIL:
dorpel
+8.001m TAW
92970.07X; 208679.90Y
GR32
8.08
a: 6.81
b: 6.66
x: 6.66
GR29
8.00
a: 6.60
GR30
7.97
a: 6.61
x: 6.61
GR31
8.01
a: 6.65
x: 6.65
y: 6.69
16,-m ø600 0.6‰ PB
36,-m ø600 1.1‰ PB
13,-m ø500 1.0‰ PB
ø500 1.0‰ PB
ø300
WEILAND
OPRIT
1590F5
1591B4
1591A4
1591G5
1603Y3
1603X3
1603W3
1603S3
1603R3
1603P3
+8.31
+8.30
+8.30
+8.18
+8.19
+8.19
+8.19
+8.19
+8.19
+8.19
+8.19
+8.19
+8.19
+8.19
61
59
57
55
53
51
49
47
45
43
41
39

wandel–en fietsverbinding
DWARSPROFIEL 2

Vergelijkingsvlak
5.00m T.A.W.

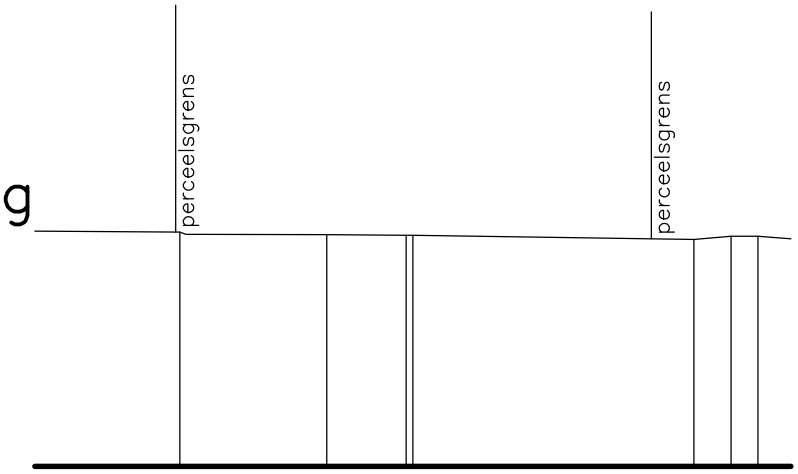

Best. hoogte	8.11	8.07	8.06	8.06	8.00	8.04	8.04	8.01

Schaal 1/100

0 1 2 3 4 5m

BA_RIO 23097enEEK3012_PRD_B_2_2

wandel–en fietsverbinding
DWARSPROFIEL 2

Vergelijkingsvlak
5.00m T.A.W.

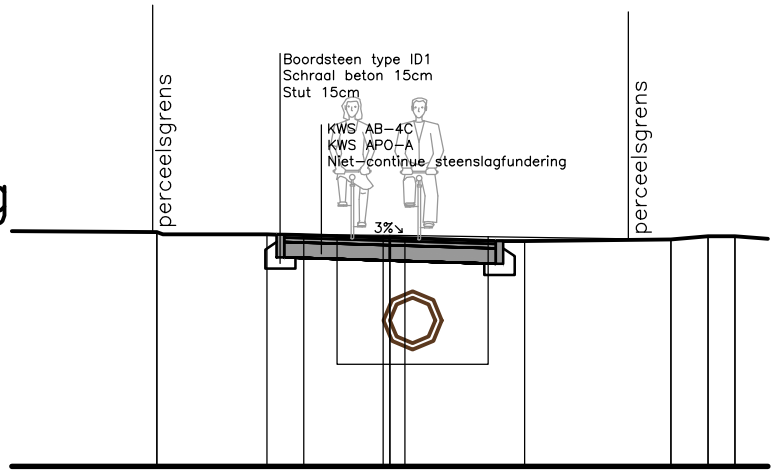

Best. hoogte	8.11	8.07	8.06	8.06	8.00	8.04	8.04	8.01
Ontw. hoogte	8.11	8.07	8.07	8.06	8.02	7.98	7.98	8.00	8.04	8.04	8.01
Tussenafstand	1.92	1.38	1.20	1.20	1.93	0.49	0.55	0.44

Schaal 1/100

0 1 2 3 4 5m

BA_RIO 23097enEEK3012_PRD_N_2_2

LENGTEPROFIEL.

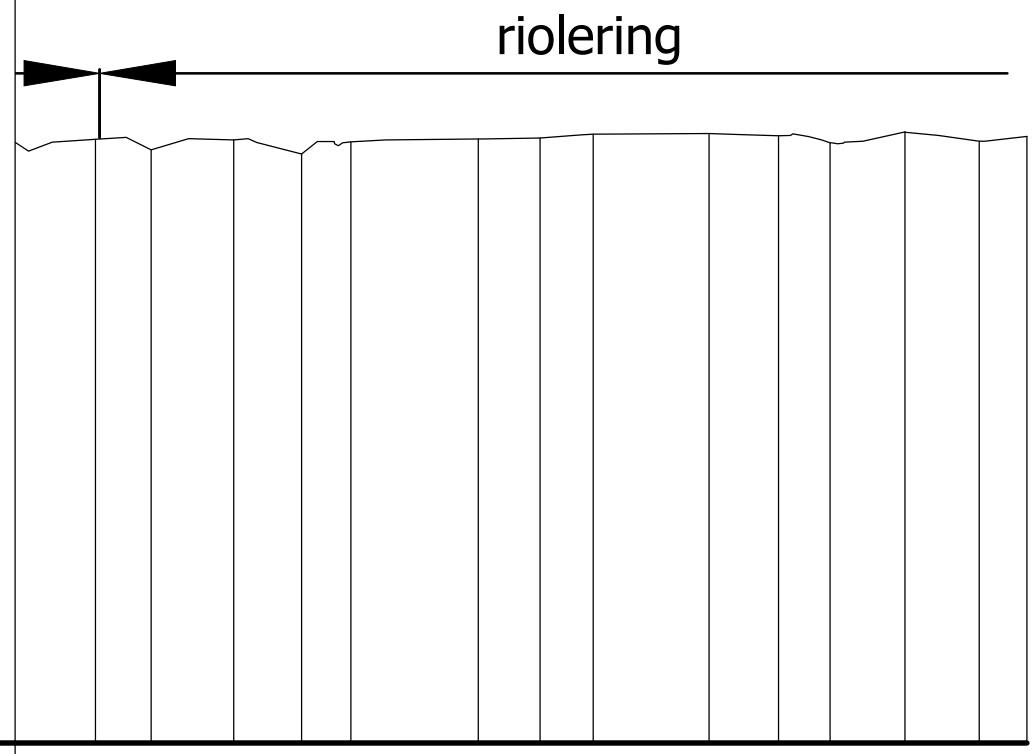

SCHALEN : LENGTE 1 / 500.
HOOGTE 1 / 100.

Vergelijkingsvlak
0,–mTAW

Profielnummer														
Tussenafstand	5.33	3.68	5.45	4.50	3.25	8.43	4.08	3.53	7.65	4.59	3.41	4.95	4.93	3.15
Bestaand maaiveld	7.98	7.85	7.98	7.79	7.95	7.99	8.00	8.05	8.06	8.03	7.94	8.08	7.96	8.02

BA_RIO 23097enEEK3012_PRL_B_2_PRL RIOLERING

LEGENDE BESTAANDE TOESTAND

NOORDPIJL

N	noordpijl

BESTAANDE AFSLUITINGEN

	haag
	afsluiting algemeen
	weide afsluiting + draad + hoekstijl
	hekken, poort

BESTAANDE GEBOUWEN EN CONSTRUCTIES

	gebouw
	arcering gebouw
89	huisnummer

BESTAANDE BEPLANTINGEN

	boom met lage stam
	bos
	loofboom
	naaldboom

BESTAANDE WEGENIS

	rand verharding hard/hard
	rand verharding hard/zacht
	rand onverharde weg
	trottoirband
	waterslikker horizontaal

BESTAANDE HOOGTEN (in m T.A.W.)

+ 3.51	maaiveldpeil
+ 3.01	hoogtepunt met hoogtepeil bodem waterloop
7.85	gebouw dorpelpeil
5.98	gebouw dorpelpeil garage

BESTAAND MERKKAPPEN, L.O.N, PALEN

	cirkelvormig putdeksel dwa/rwa/water/andere
	nutskast
	paal divers
W	straatkap water
G	straatkap gas
E	straatkap electriciteit
DWA RWA	deksel huisaansluiting dwa / rwa
H	deksel brandkraan

UITRUSTING WEGEN, STRAATMEUBILAIR

	reflector op paaltje
	monoliet
	signalisatie verkeer
	inrit
OV	signalisatie openbaar vervoer

BESTAANDE VERHARDINGEN

	betonstraatstenen
	betontegels
	cementbeton
	dolomiet
	kassei
	KWS
	fluisterasfalt
	natuursteen
	steenslag

ONDERGRONDSE LEIDINGEN OPENBAAR NUT

volgens lijntypenutsleidingen volgens kleur

	waterleiding
	gasleiding hoge druk/middendruk/lage druk
	kabel hoog- en middenspanning
	kabel laagspanning
	kabel openbare verlichting
	kabel telefoon
	kabel TV-distributie
	nutsleiding in gebruik
	geplande nutsleiding
	nutsleiding buiten gebruik

BESTAANDE GRB of JURIDISCHE GRENZEN

	grens kadastrale afdeling of sectie
	perceelsgrens
205B	kadastraal nummer
	rooilijn
	grens atlas der buurtwegen
	grens atlas der waterlopen
	grens verkaveling + aanduiding
	grens juridisch divers
	grens zone gewestplan
	grens APA of BPA + aanduiding

BESTAAND WATERLOPEN, GRACHTEN, ...

	as waterloop/gracht
	bovenkant waterloop/gracht
5.102	naam waterloop

BESTAANDE RIOLERING ALGEMEEN

	inspectieput
	verdoken put
	leidingstelsel
	afwateringszin

LABELS LEIDINGEN EN KNOPEN / INSPECTIEPUTTEN

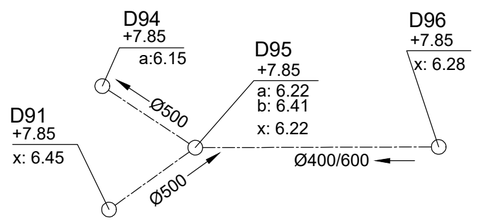

Opbouw label bestaande leiding :
- -- Leiding binnendiameter of binnenafmeting BxH in mm

Opbouw label bestaande inspectieput :
- -- Type + volgnummer of CDB-nummer
- -- maaiveld in m TAW
- -- BOK inkomende leidingen in m TAW
- -- BOK uitgaande leidingen in m TAW

AFMETINGEN

Coördinaten : m Belgian Lambert 72 stelsel (EPSG 31370)
Hoogte : m T.A.W.
Lengte / breedte : m
Diameter/afmetingen leidingen : mm

LEGENDE ONTWORPEN TOESTAND

ONTWERP RIOLERINGEN ALGEMEEN

	RWA-leiding Aquafin
	RWA-leiding Stad
	DWA-leiding Aquafin
	DWA-leiding Stad
	persleiding (kleur per soort water)
	infiltratieleiding Aquafin
	infiltratieleiding Stad
	op te breken riolering
	inspectieput (kleur per soort water)
	afwateringszin (kleur per soort water)

LABELS LEIDINGEN EN KNOPEN / INSPECTIEPUTTEN

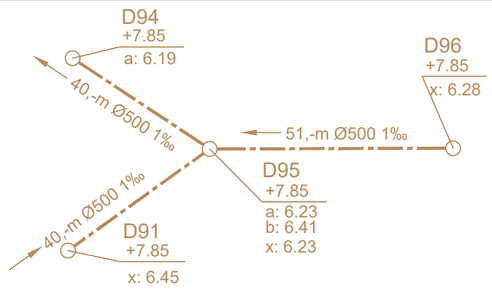

Opbouw label ontworpen leiding :
- Lengte van de leiding in m \ binnendiameter of binnenafmeting BxH in mm \ helling in ‰

Opbouw label inspectieput :
- -- Type + volgnummer
- -- maaiveld in m TAW
- -- BOK inkomende leidingen in m TAW
- -- BOK uitgaande leidingen in m TAW

LABEL INSPECTIEPUTTEN ONTWERP

1\2	= totaal label
1	= type met volgende opties volgens hiërarchie PS : pompstation BB : bergingsbekken OS : overstort WV : wervelventiel KN : knijpopening BO : be- of ontluchter KM : kopmuur SY : syphon (afwaartse inspectieput) D : standaard inspectieput DWA R : standaard inspectieput RWA
2	= volgnummer (per type)

LABEL LEIDINGEN ONTWERP

1\2\3	= totaal label
1	= lengte midden put tot midden put in m
2	= diameter of Vorm+Afmetingen BxH in mm Ø = ronde buizen E = eivormige buizen K = kokervormige buizen PVC : DE (Ø uitwendig) PP en PE: DE (Ø uitwendig) Metaal : DE (Ø nominaal) HDPE : DE(Ø uitwendig) / DI(Ø inwendig) / SDR? / PE? / PN? Nieuwe gracht : G 4/4
3	= helling in ‰

ONTWERP WATERLOOP

	bovenkant waterloop Aquafin
	bovenkant waterloop Stad
	onderkant waterloop Aquafin
	onderkant waterloop Stad
	duiker Aquafin
	duiker Stad
	stroomrichting (kleur per soort water)

TIJDELIJKE ERFDIENSTBAARHEID / WERKZONE

	zone tijdelijke erfdienstbaarheid/ werkzone (WZ)
	grens tijdelijke erfdienstbaarheid/ werkzone

ONTWERP WEGENIS

	materiaalovergang tussen verhardingen
	rand verharding
	trottoirband
S.P.	waterslikker / straatkolk

ONTWERP KAPVERGUNNING

	te rooien boom

ONTWERP WEGENIS MATERIALEN

	Opbraak en herstel in oorspronkelijke staat
	KWS
	cementbeton
	Stempelbeton met uitzicht betonstraatstenen
	herbruikkasseien
	Betonstraatstenen 220/220/100 - grijs - halfsteensverband met doorlopende voeg evenwijdig met de rijrichting
	betonstraatstenen 220/110/100 - grijs - elleboogverband
	Betonstraatstenen 220/110/100 - grijs - halfsteensverband met doorlopende voeg loodrecht op de rijrichting

ONTWERP GROEN

	grasbetontegels
	groenzone - gras
	Zone voor tegeltuintjes
	groenzone -struikgewassen
Pp	ontworpen boom - Prunus pandora (Japanse sierkers)
PcA	ontworpen boom - Pyrus calleryana 'Aristocrat' (Sierpeer)
PaP	ontworpen boom - Prunus avium 'Plena' (Zoete kers)
GtS	ontworpen boom - Gleditsia triacanthos 'Skyline' (Christusdoorn)

ONTWERP DWARSPROFIEL

A	dwarsprofiel

ONTWERP LENGTEPROFIEL

	LENGTEPROFIEL/TERREINPROFIEL

BA_ROOI 23097enEEK3012_L

LEGENDE BESTAANDE TOESTAND

NOORDPIJL

N	noordpijl

BESTAANDE AFSLUITINGEN

	haag
	afsluiting algemeen
	weide afsluiting + draad + hoekstijl
	hekken, poort

BESTAANDE GEBOUWEN EN CONSTRUCTIES

	gebouw
	arcering gebouw
89	huisnummer

BESTAANDE BEPLANTINGEN

	boom met lage stam
	bos
	loofboom
	naaldboom

BESTAANDE WEGENIS

	rand verharding hard/hard
	rand verharding hard/zacht
	rand onverharde weg
	trottoirband
	waterslikker horizontaal

BESTAANDE HOOGTEN (in m T.A.W.)

+ 3.51	maaiveldpeil
+ 3.01	hoogtepunt met hoogtepeil bodem waterloop
7.85	gebouw dorpelpeil
5.98	gebouw dorpelpeil garage

BESTAAND MERKKAPPEN, L.O.N, PALEN

	cirkelvormig putdeksel dwa/rwa/water/andere
	nutskast
	paal divers
W	straatkap water
G	straatkap gas
E	straatkap electriciteit
DWA RWA	deksel huisaansluiting dwa / rwa
H	deksel brandkraan

UITRUSTING WEGEN, STRAATMEUBILAIR

	reflector op paaltje
	monoliet
	signalisatie verkeer
	inrit
OV	signalisatie openbaar vervoer

BESTAANDE VERHARDINGEN

	betonstraatstenen
	betontegels
	cementbeton
	dolomiet
	kassei
	KWS
	fluisterasfalt
	natuursteen
	steenslag

ONDERGRONDSE LEIDINGEN OPENBAAR NUT

volgens lijntype nutsleidingen volgens kleur

	waterleiding
	gasleiding hoge druk/middendruk/lage druk
	kabel hoog- en middenspanning
	kabel laagspanning
	kabel openbare verlichting
	kabel telefoon
	kabel TV-distributie
	nutsleiding in gebruik
	geplande nutsleiding
	nutsleiding buiten gebruik

BESTAANDE GRB of JURIDISCHE GRENZEN

	grens kadastrale afdeling of sectie
	perceelsgrens
205B	kadastraal nummer
	rooilijn
	grens atlas der buurtwegen
	grens atlas der waterlopen
	grens verkaveling + aanduiding
	grens juridisch divers
	grens zone gewestplan
	grens APA of BPA + aanduiding

BESTAAND WATERLOPEN, GRACHTEN, ...

	as waterloop/gracht
	bovenkant waterloop/gracht
5.102	naam waterloop

BESTAANDE RIOLERING ALGEMEEN

	inspectieput
	verdoken put
	leidingstelsel
	afwateringszin

LABELS LEIDINGEN EN KNOPEN / INSPECTIEPUTTEN

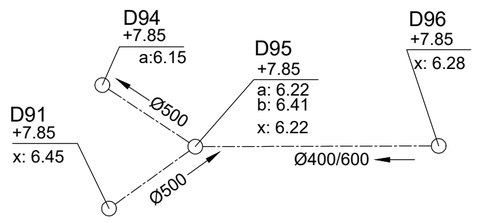

Opbouw label bestaande leiding :
- -- Leiding binnendiameter of binnenafmeting BxH in mm

Opbouw label bestaande inspectieput :
- -- Type + volgnummer of CDB-nummer
- -- maaiveld in m TAW
- -- BOK inkomende leidingen in m TAW
- -- BOK uitgaande leidingen in m TAW

AFMETINGEN

Coördinaten : m Belgian Lambert 72 stelsel (EPSG 31370)
Hoogte : m T.A.W.
Lengte / breedte : m
Diameter/afmetingen leidingen : mm

LEGENDE ONTWORPEN TOESTAND

ONTWERP RIOLERINGEN ALGEMEEN

	RWA-leiding Aquafin
	RWA-leiding Stad
	DWA-leiding Aquafin
	DWA-leiding Stad
	persleiding (kleur per soort water)
	infiltratieleiding Aquafin
	infiltratieleiding Stad
	op te breken riolering
	inspectieput (kleur per soort water)
	afwateringszin (kleur per soort water)

LABELS LEIDINGEN EN KNOPEN / INSPECTIEPUTTEN

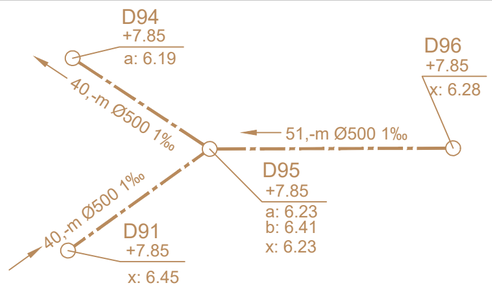

Opbouw label ontworpen leiding :
- Lengte van de leiding in m \ binnendiameter of binnenafmeting BxH in mm \ helling in ‰

Opbouw label inspectieput :
- -- Type + volgnummer
- -- maaiveld in m TAW
- -- BOK inkomende leidingen in m TAW
- -- BOK uitgaande leidingen in m TAW

LABEL INSPECTIEPUTTEN ONTWERP

1\2	= totaal label
1	= type met volgende opties volgens hiërarchie PS : pompstation BB : bergingsbekken OS : overstort WV : wervelventiel KN : knijpopening BO : be- of ontluchter KM : kopmuur SY : syphon (afwaartse inspectieput) D : standaard inspectieput DWA R : standaard inspectieput RWA
2	= volgnummer (per type)

LABEL LEIDINGEN ONTWERP

1\2\3	= totaal label
1	= lengte midden put tot midden put in m
2	= diameter of Vorm+Afmetingen BxH in mm Ø = ronde buizen E = eivormige buizen K = kokervormige buizen PVC : DE (Ø uitwendig) PP en PE: DE (Ø uitwendig) Metaal : DE (Ø nominaal) HDPE : DE(Ø uitwendig) / DI(Ø inwendig) / SDR? / PE? / PN? Nieuwe gracht : G 4/4
3	= helling in ‰

ONTWERP WATERLOOP

	bovenkant waterloop Aquafin
	bovenkant waterloop Stad
	onderkant waterloop Aquafin
	onderkant waterloop Stad
	duiker Aquafin
	duiker Stad
	stroomrichting (kleur per soort water)

TIJDELIJKE ERFDIENSTBAARHEID / WERKZONE

	zone tijdelijke erfdienstbaarheid/ werkzone (WZ)
	grens tijdelijke erfdienstbaarheid/ werkzone

ONTWERP WEGENIS

	materiaalovergang tussen verhardingen
	rand verharding
	trottoirband
S.P.	waterslikker / straatkolk

ONTWERP KAPVERGUNNING

	te rooien boom

ONTWERP WEGENIS MATERIALEN

	Opbraak en herstel in oorspronkelijke staat
	KWS
	cementbeton
	Stempelbeton met uitzicht betonstraatstenen
	herbruikkasseien
	Betonstraatstenen 220/220/100 - grijs - halfsteensverband met doorlopende voeg evenwijdig met de rijrichting
	betonstraatstenen 220/110/100 - grijs - elleboogverband
	Betonstraatstenen 220/110/100 - grijs - halfsteensverband met doorlopende voeg loodrecht op de rijrichting

ONTWERP GROEN

	grasbetontegels
	groenzone - gras
	Zone voor tegeltuintjes
	groenzone -struikgewassen
Pp	ontworpen boom - Prunus pandora (Japanse sierkers)
PcA	ontworpen boom - Pyrus calleryana 'Aristocrat' (Sierpeer)
PaP	ontworpen boom - Prunus avium 'Plena' (Zoete kers)
GtS	ontworpen boom - Gleditsia triacanthos 'Skyline' (Christusdoorn)

ONTWERP DWARSPROFIEL

A	dwarsprofiel

ONTWERP LENGTEPROFIEL

	LENGTEPROFIEL/TERREINPROFIEL

BA_TERREIN 23097enEEK3012_L

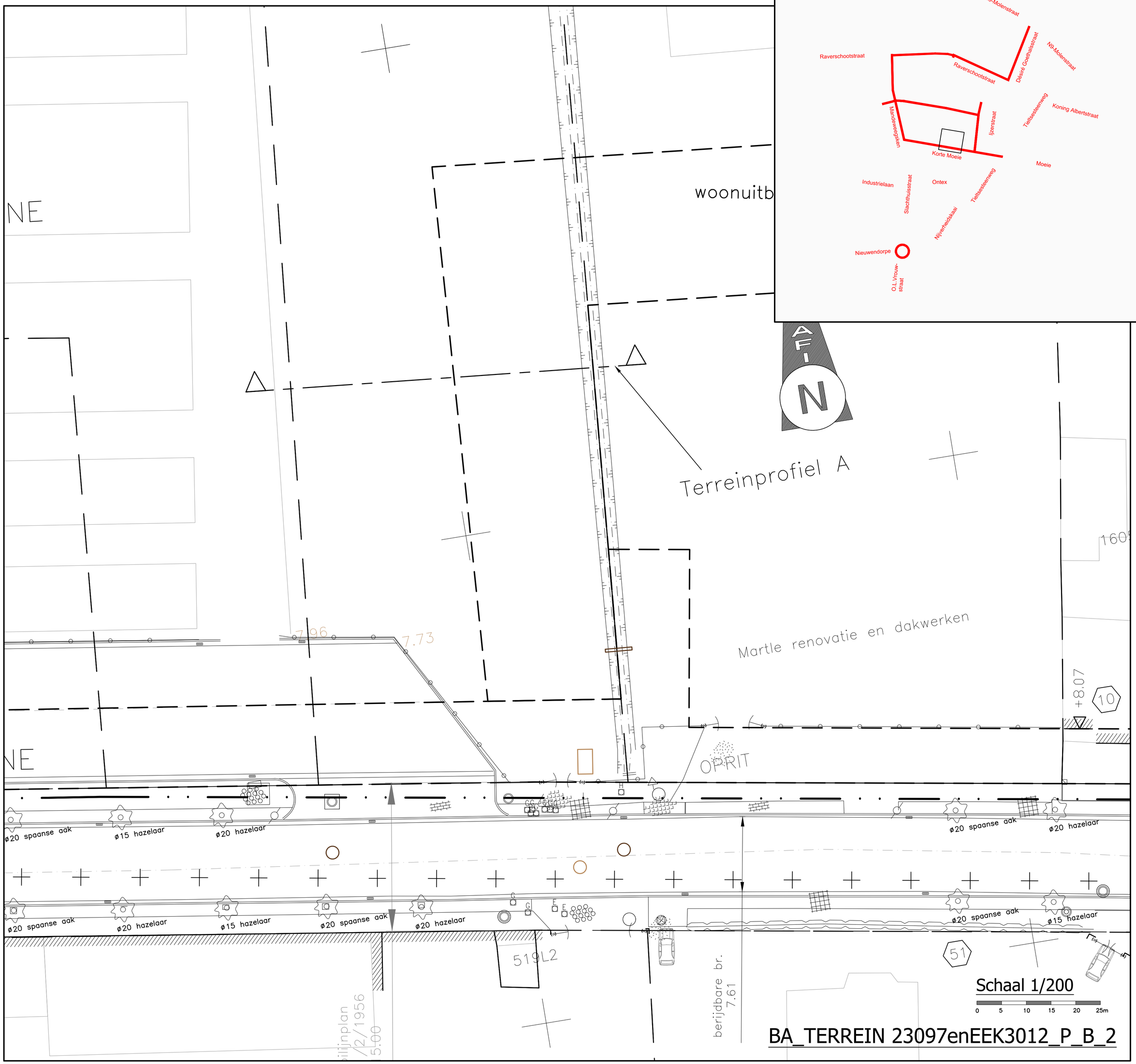
N9-Molenstraat
Raverschootstraat
Raverschootstraat
Désiré Goethalsstraat
N9-Molenstraat
Mandeweegsken
Ijzerstraat
Tielsesteenweg
Koning Albertstraat
Korte Moeie
Moeie
Industrielaan
Ontex
Slachthuisstraat
Tielsesteenweg
Nijverheidskaai
Nieuwendorpe
O.L.Vrouw-straat
woonuitb
NE
NE
Terreinprofiel A
Martle renovatie en dakwerken
OPRIT
7.96
7.73
+8.07
10
51
160
519L2
berijdbare br.
7.61
ø20 spaanse aak
ø15 hazelaar
ø20 hazelaar
ø20 spaanse aak
ø20 hazelaar
ø20 spaanse aak
ø20 hazelaar
ø15 hazelaar
ø20 spaanse aak
ø15 hazelaar
Schaal 1/200
0 5 10 15 20 25m
BA_TERREIN 23097enEEK3012_P_B_2

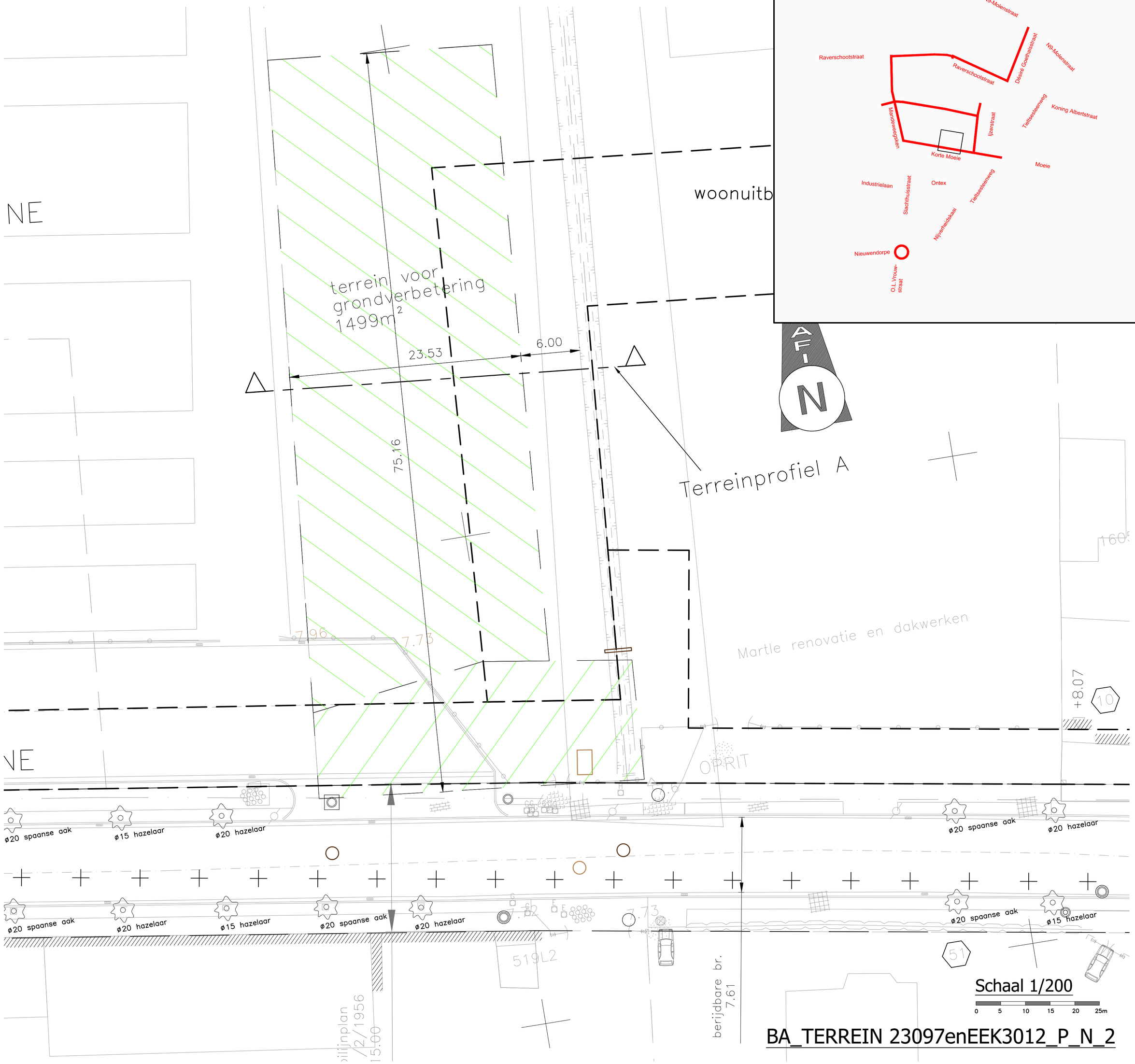

BA_TERREIN 23097enEEK3012_P_N_2

Terreinprofiel A

Schalen: lengte: 1/500
hoogte: 1/100

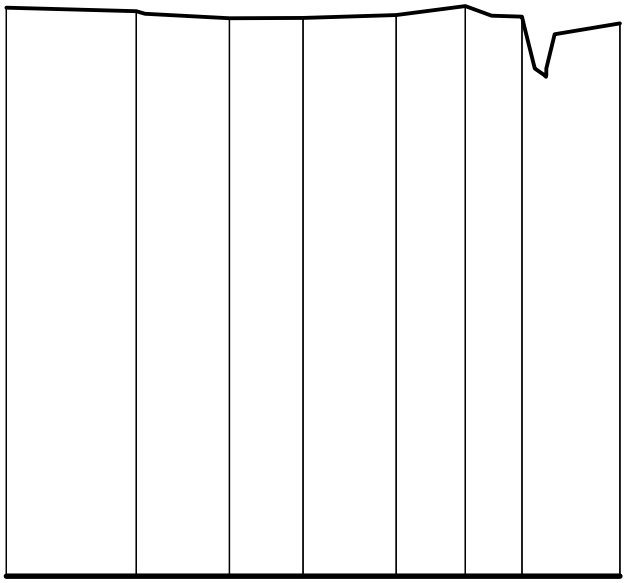

Vergelijkingsvlak
0.00m T.A.W.

Tussenafstand		6.15	4.87	6.16	4.57	3.75	6.48
Bestaand maaiveld	7.47	7.38	7.38	7.42	7.54	7.40	7.31

BA_TERREIN 23097enEEK3012_T_B_2_TERREINPROFIEL A

Terreinprofiel A

Schalen: lengte: 1/500
hoogte: 1/100

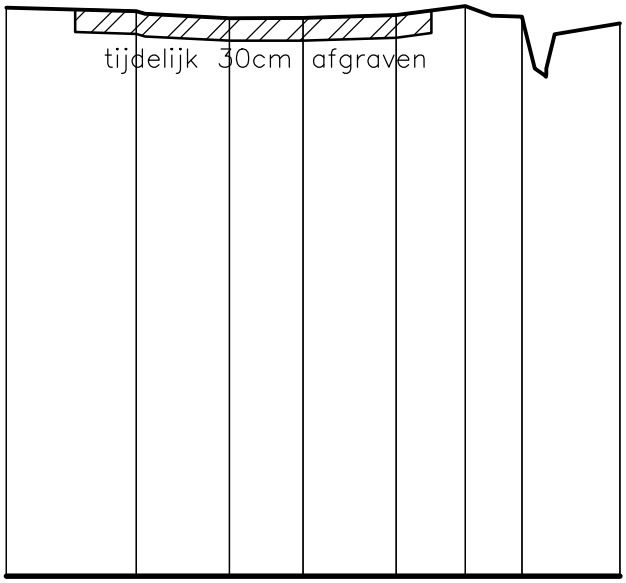

Vergelijkingsvlak
0.00m T.A.W.

Tussenafstand		6.15	4.87	6.16	4.57	3.75		6.48
Bestaand maaiveld	7.47	7.38	7.38	7.42	7.54	7.40		7.31
Toekomstig maaiveld	**7.47**	**7.38**	**7.38**	**7.42**	**7.54**	**7.41**	**7.40**	**6.63**	**7.31**

BA_TERREIN 23097enEEK3012_T_N_2_TERREINPROFIEL A

NOORDPIJL

N	noordpijl

BESTAANDE AFSLUITINGEN

	haag
	afsluiting algemeen
	weide afsluiting + draad + hoekstijl
	hekken, poort

BESTAANDE GEBOUWEN EN CONSTRUCTIES

	gebouw
	arcering gebouw
89	huisnummer

BESTAANDE BEPLANTINGEN

	boom met lage stam
	bos
	loofboom
	naaldboom

BESTAANDE WEGENIS

	rand verharding hard/hard
	rand verharding hard/zacht
	rand onverharde weg
	trottoirband
	waterslikker horizontaal

BESTAANDE HOOGTEN (in m T.A.W.)

+ 3.51	maaiveldpeil
+ 3.01	hoogtepunt met hoogtepeil bodem waterloop
7.85	gebouw dorpelpeil
5.98	gebouw dorpelpeil garage

BESTAAND MERKKAPPEN, L.O.N, PALEN

	cirkelvormig putdeksel dwa/rwa/water/andere
	nutskast
	paal divers
W	straatkap water
G	straatkap gas
E	straatkap electriciteit
DWA RWA	deksel huisaansluiting dwa / rwa
H	deksel brandkraan

UITRUSTING WEGEN, STRAATMEUBILAIR

	reflector op paaltje
	monoliet
	signalisatie verkeer
	inrit
OV	signalisatie openbaar vervoer

BESTAANDE VERHARDINGEN

	betonstraatstenen
	betontegels
	cementbeton
	dolomiet
	kassei
	KWS
	fluisterasfalt
	natuursteen
	steenslag

ONDERGRONDSE LEIDINGEN OPENBAAR NUT

volgens lijntype nutsleidingen volgens kleur

	waterleiding
	gasleiding hoge druk/middendruk/lage druk
	kabel hoog- en middenspanning
	kabel laagspanning
	kabel openbare verlichting
	kabel telefoon
	kabel TV-distributie
	nutsleiding in gebruik
	geplande nutsleiding
	nutsleiding buiten gebruik

BESTAANDE GRB of JURIDISCHE GRENZEN

	grens kadastrale afdeling of sectie
	perceelsgrens
205B	kadastraal nummer
	rooilijn
	grens atlas der buurtwegen
	grens atlas der waterlopen
	grens verkaveling + aanduiding
	grens juridisch divers
	grens zone gewestplan
	grens APA of BPA + aanduiding

BESTAAND WATERLOPEN, GRACHTEN, ...

	as waterloop/gracht
	bovenkant waterloop/gracht
5.102	naam waterloop

BESTAANDE RIOLERING ALGEMEEN

	inspectieput
	verdoken put
	leidingstelsel
	afwateringszin

LABELS LEIDINGEN EN KNOPEN / INSPECTIEPUTTEN

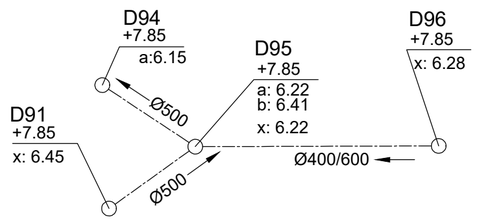

Opbouw label bestaande leiding :
- -- Leiding binnendiameter of binnenafmeting BxH in mm

Opbouw label bestaande inspectieput :
- -- Type + volgnummer of CDB-nummer
- -- maaiveld in m TAW
- -- BOK inkomende leidingen in m TAW
- -- BOK uitgaande leidingen in m TAW

AFMETINGEN

Coördinaten : m Belgian Lambert 72 stelsel (EPSG 31370)
Hoogte : m T.A.W.
Lengte / breedte : m
Diameter/afmetingen leidingen : mm

LEGENDE BESTAANDE TOESTAND

ONTWERP RIOLERINGEN ALGEMEEN

	RWA-leiding Aquafin
	RWA-leiding Stad
	DWA-leiding Aquafin
	DWA-leiding Stad
	persleiding (kleur per soort water)
	infiltratieleiding Aquafin
	infiltratieleiding Stad
	op te breken riolering
	inspectieput (kleur per soort water)
	afwateringszin (kleur per soort water)

LABELS LEIDINGEN EN KNOPEN / INSPECTIEPUTTEN

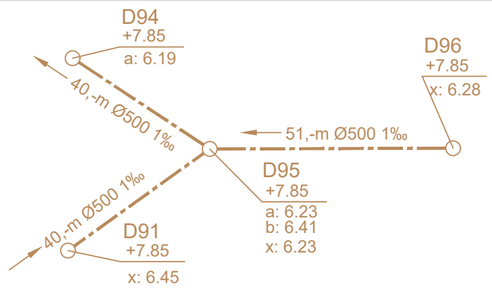

Opbouw label ontworpen leiding :
- Lengte van de leiding in m \ binnendiameter of binnenafmeting BxH in mm \ helling in ‰

Opbouw label inspectieput :
- -- Type + volgnummer
- -- maaiveld in m TAW
- -- BOK inkomende leidingen in m TAW
- -- BOK uitgaande leidingen in m TAW

LABEL INSPECTIEPUTTEN ONTWERP

1\2	= totaal label
1	= type met volgende opties volgens hiërarchie PS : pompstation BB : bergingsbekken OS : overstort WV : wervelventiel KN : knijpopening BO : be- of ontluchter KM : kopmuur SY : syphon (afwaartse inspectieput) D : standaard inspectieput DWA R : standaard inspectieput RWA
2	= volgnummer (per type)

LABEL LEIDINGEN ONTWERP

1\2\3	= totaal label
1	= lengte midden put tot midden put in m
2	= diameter of Vorm+Afmetingen BxH in mm Ø = ronde buizen E = eivormige buizen K = kokervormige buizen PVC : DE (Ø uitwendig) PP en PE: DE (Ø uitwendig) Metaal : DE (Ø nominaal) HDPE : DE(Ø uitwendig) / DI(Ø inwendig) / SDR? / PE? / PN? Nieuwe gracht : G 4/4
3	= helling in ‰

ONTWERP WATERLOOP

	bovenkant waterloop Aquafin
	bovenkant waterloop Stad
	onderkant waterloop Aquafin
	onderkant waterloop Stad
	duiker Aquafin
	duiker Stad
	stroomrichting (kleur per soort water)

TIJDELIJKE ERFDIENSTBAARHEID / WERKZONE

	zone tijdelijke erfdienstbaarheid/ werkzone (WZ)
	grens tijdelijke erfdienstbaarheid/ werkzone

ONTWERP WEGENIS

	materiaalovergang tussen verhardingen
	rand verharding
	trottoirband
S.P.	waterslikker / straatkolk

ONTWERP KAPVERGUNNING

	te rooien boom

ONTWERP WEGENIS MATERIALEN

	Opbraak en herstel in oorspronkelijke staat
	KWS
	cementbeton
	Stempelbeton met uitzicht betonstraatstenen
	herbruikkasseien
	Betonstraatstenen 220/220/100 - grijs - halfsteensverband met doorlopende voeg evenwijdig met de rijrichting
	betonstraatstenen 220/110/100 - grijs - elleboogverband
	Betonstraatstenen 220/110/100 - grijs - halfsteensverband met doorlopende voeg loodrecht op de rijrichting

ONTWERP GROEN

	grasbetontegels
	groenzone - gras
	Zone voor tegeltuintjes
	groenzone -struikgewassen
Pp	ontworpen boom - Prunus pandora (Japanse sierkers)
PcA	ontworpen boom - Pyrus calleryana 'Aristocrat' (Sierpeer)
PaP	ontworpen boom - Prunus avium 'Plena' (Zoete kers)
GtS	ontworpen boom - Gleditsia triacanthos 'Skyline' (Christusdoorn)

ONTWERP DWARSPROFIEL

A	dwarsprofiel

ONTWERP LENGTEPROFIEL

LENGTEPROFIEL/TERREINPROFIEL

LEGENDE ONTWORPEN TOESTAND

BA_VERHARD 23097enEEK3012_L

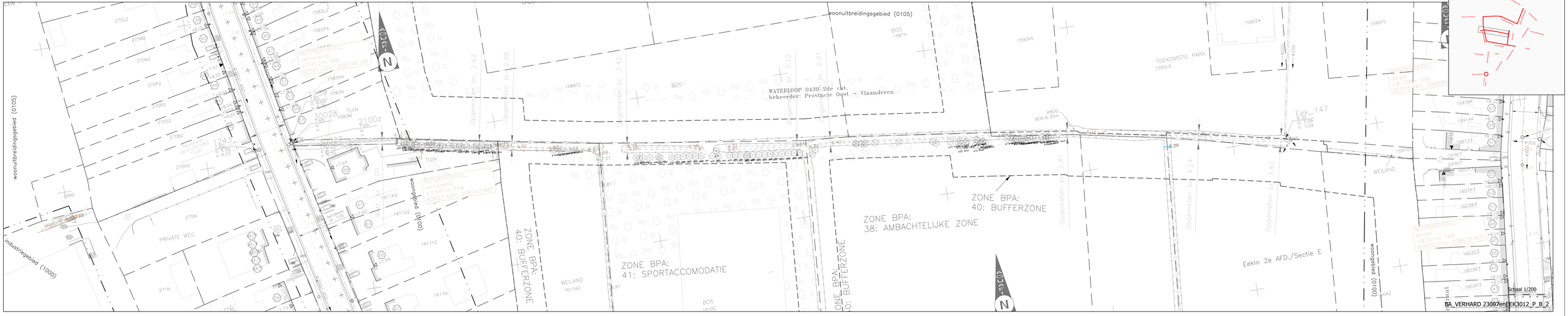
woonuitbreidingsgebied (0105)
WATERLOOP 0439 2de cat.
beheerder: Provincie Oost - Vlaanderen
TOEKOMSTIG PARK
1590L5
1590K5
1590O24
1590F5
BOS
1587X
158A12
Opgemeten br. 2.43
Opgemeten br. 2.88
Opgemeten br. 3.42
Opgemeten br. 3.12
Opgemeten br. 2.91
Opgemeten br. 2.81
Opgemeten br. 4.24
Opgemeten br. 3.87
Ø800
BOK-6.35m
Eek_147
WEILAND
OPRIT
TUIN
30028
2100Z
30027
1243
1611Y1
1611Z1
1611P2
1611G2
1611Y2
1611N
1611A2
1610C
1603K3
1603S3
1603R3
1603P3
1591B4
1591A4
1591Z3
1591Z2
1591Y1
1591X1
1591W1
1591V1
1591U1
1591T1
1591S1
1591R1
1591Q1
1591P1
1591O1
1591N1
1591M1
1591L1
1591K1
1591J1
1591I1
1591H1
1591G1
1591F1
1591E1
1591D1
1591C1
1591B1
1591A1
1591Z1

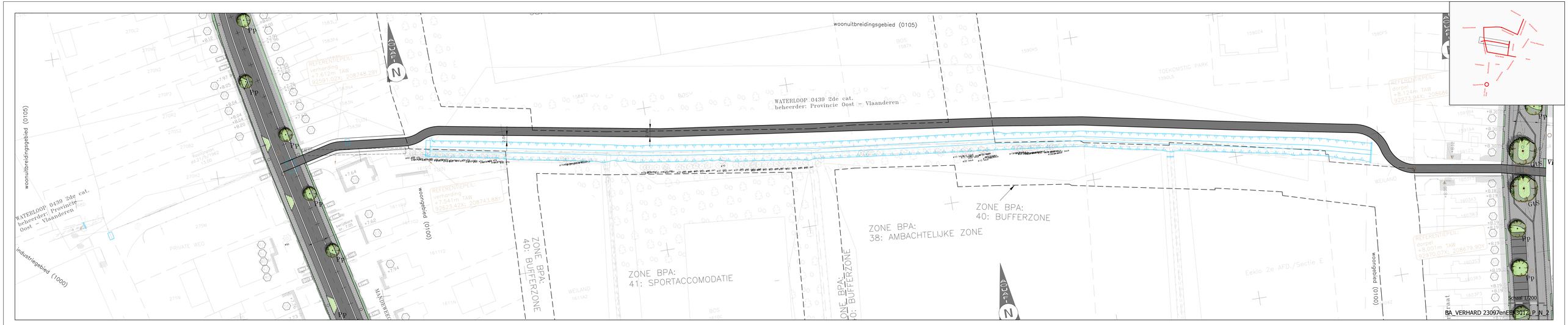

woonuitbreidingsgebied (0105)
WATERLOOP 0439 2de cat.
beheerder: Provincie Oost - Vlaanderen
industriegebied (1000)
woongebied (0100)
ZONE BPA:
40: BUFFERZONE
ZONE BPA:
41: SPORTACCOMODATIE
ZONE BPA:
38: AMBACHTELIJKE ZONE
ZONE BPA:
40: BUFFERZONE
PRIVATE WEG
TOEKOMSTIG PARK
Eeklo 2e AFD./Sectie E
Schaal 1/200
BA_VERHARD 23097enEE-3012_P_N_2

Fietsverbinding

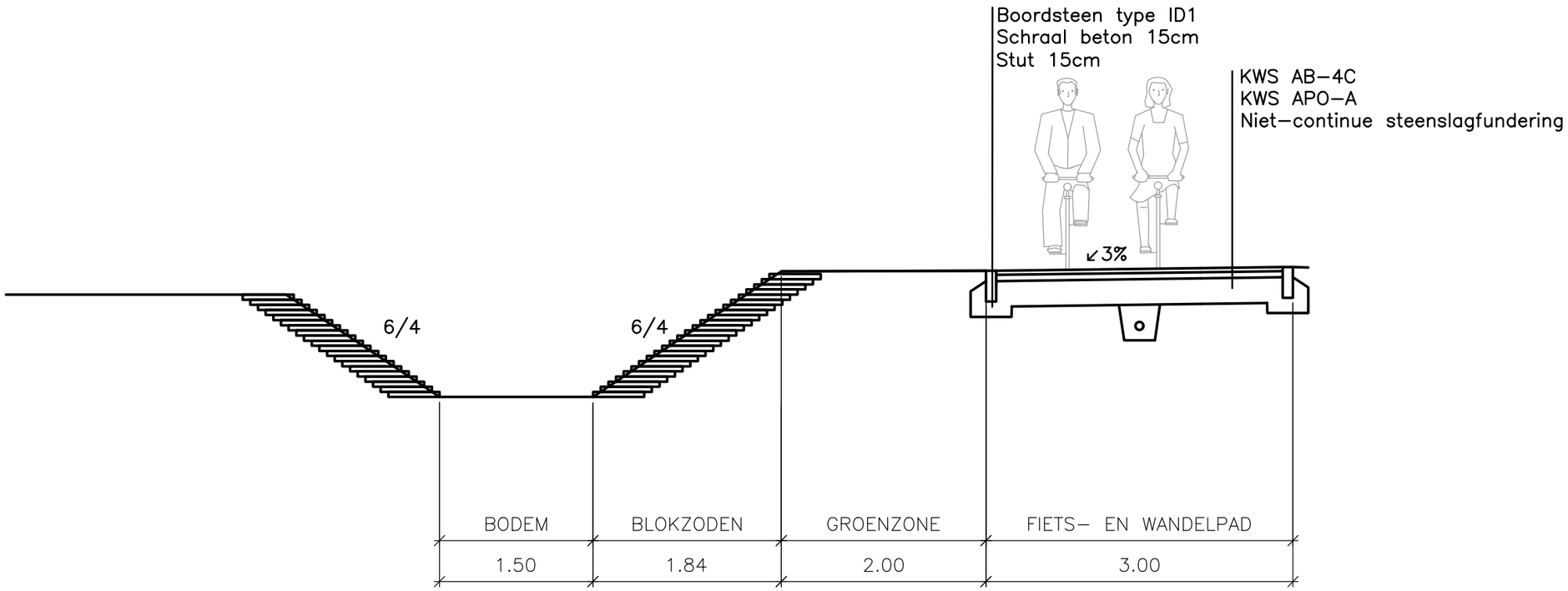

Schaal 1/50

0 0.5 1 1.5 2 2.5m

BA_VERHARD 23097enEEK3012_S_N_2_fietsverbinding

Situering:

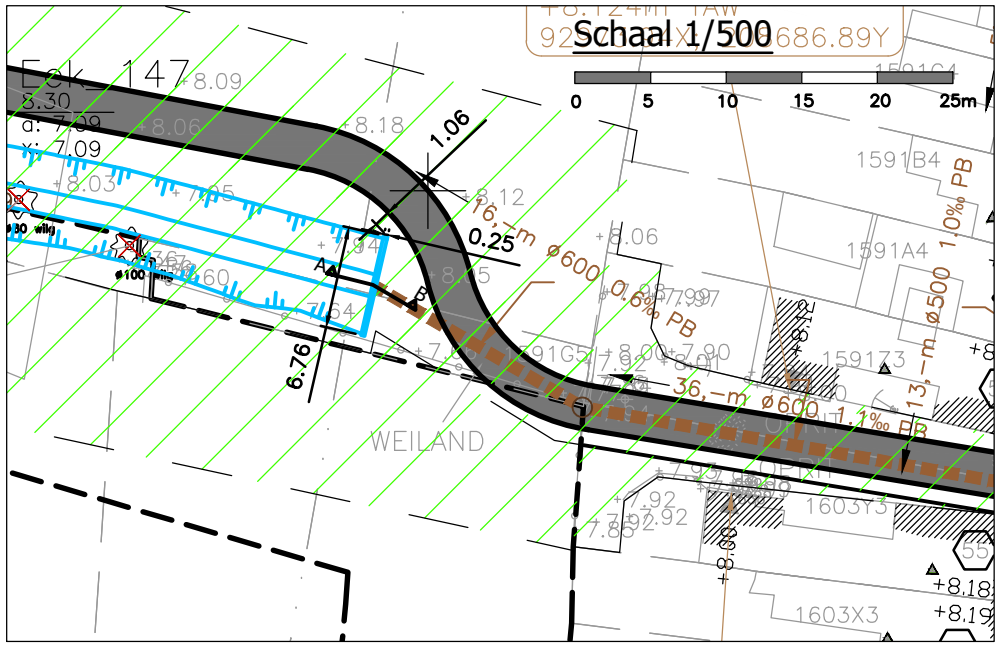

GR29

schaal 1/50

VOORAANZICHT.

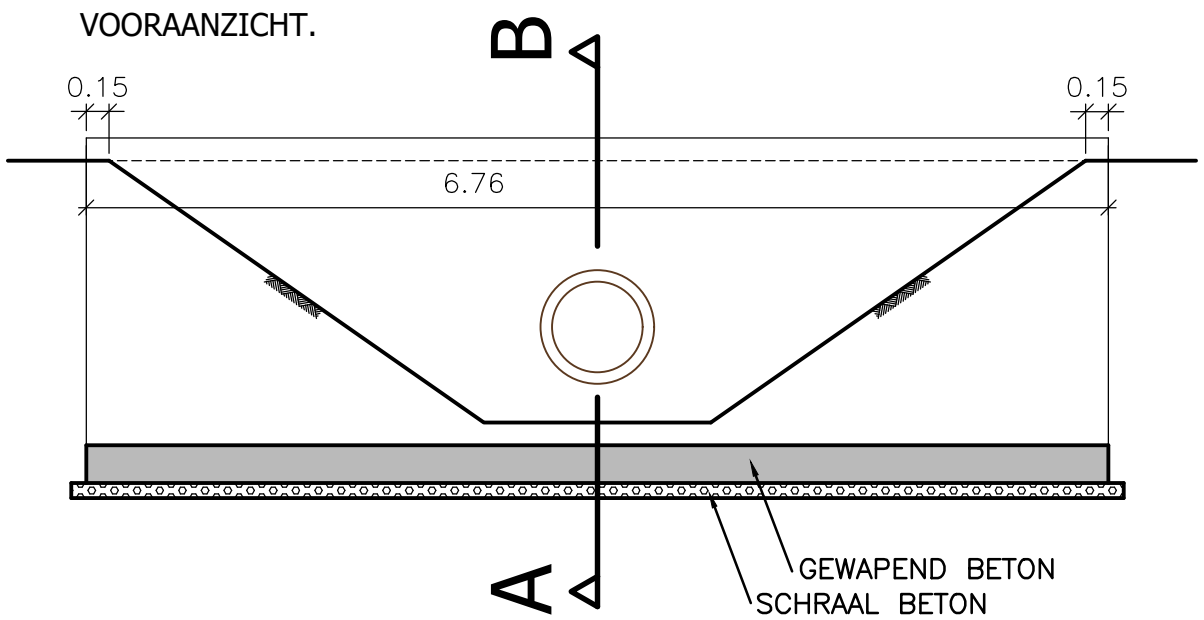

SNEDE A-B.

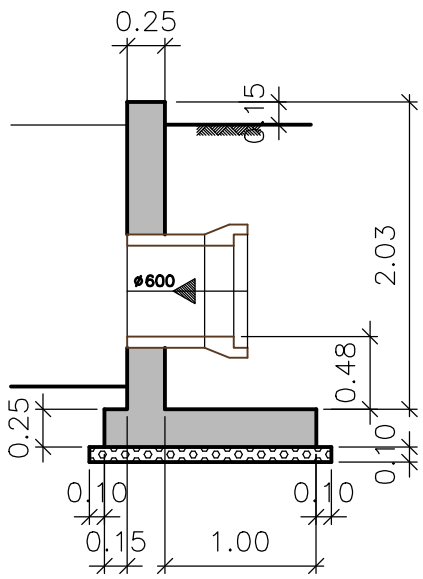

Schaal 1/50

0 0.5 1 1.5 2 2.5m

BA_WATER 23097enEEK3012_C_N_2_GR29

STUW 1
schaal 1/50

GRONDPLAN.

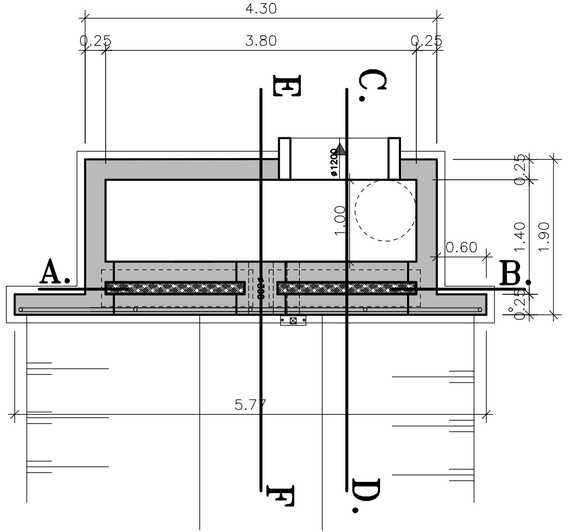

SNEDE E–F.

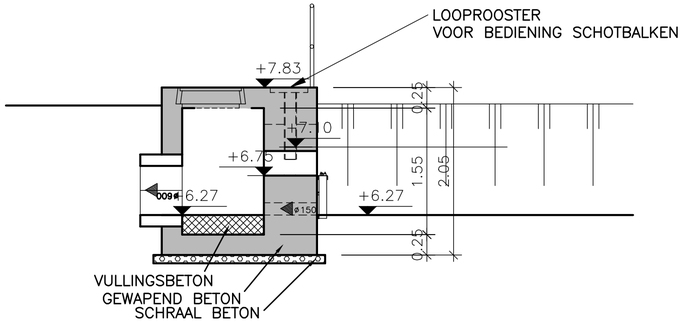

DETAIL SPONNING.

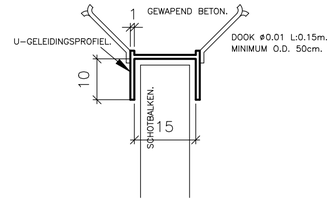

DETAIL SCHOTBALK.

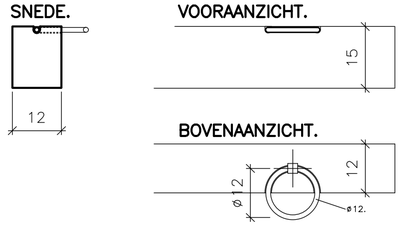

SNEDE A–B.

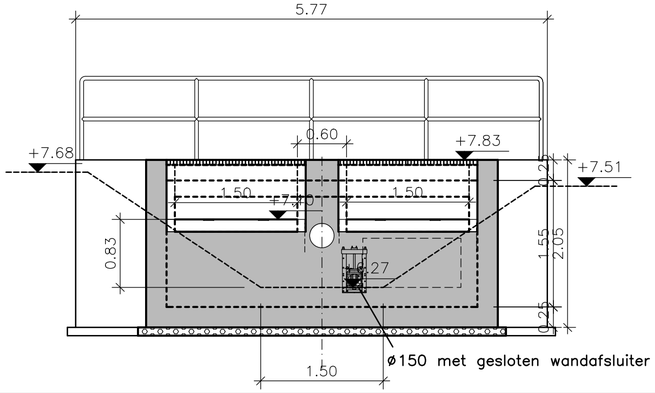

SNEDE C–D.

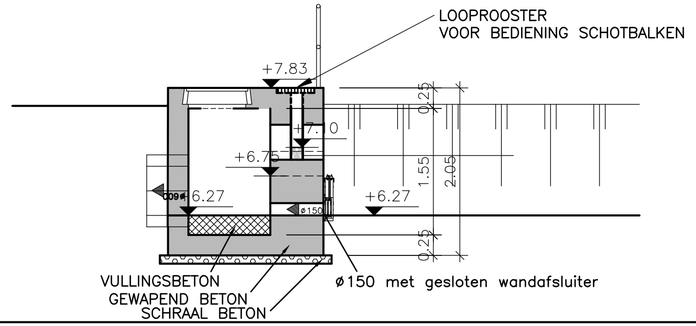

Situering:

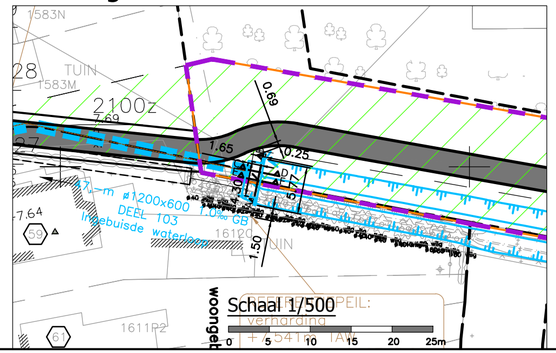

Schaal 1/50

0 0.5 1 1.5 2 2.5m

BA_WATER 23097enEEK3012_C_N_2_Stuw1

STUW G3
schaal 1/50

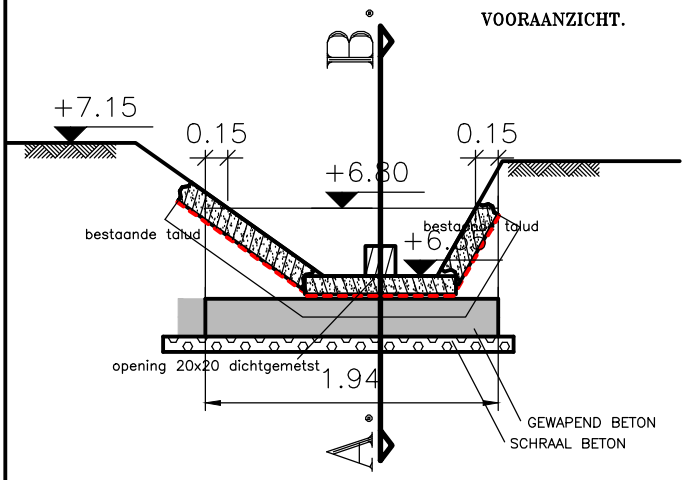

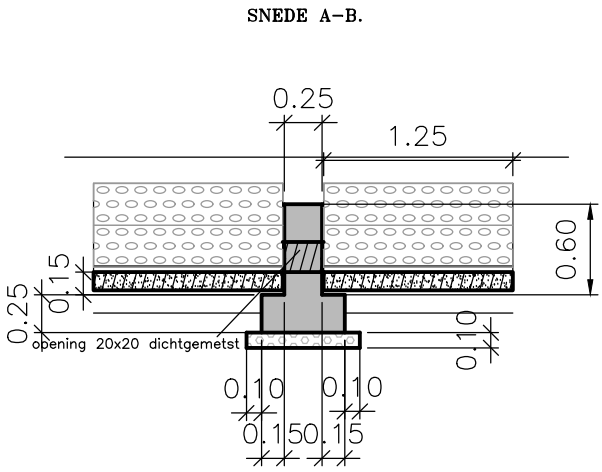

Schaal 1/50

0 0.5 1 1.5 2 2.5m

Situering:

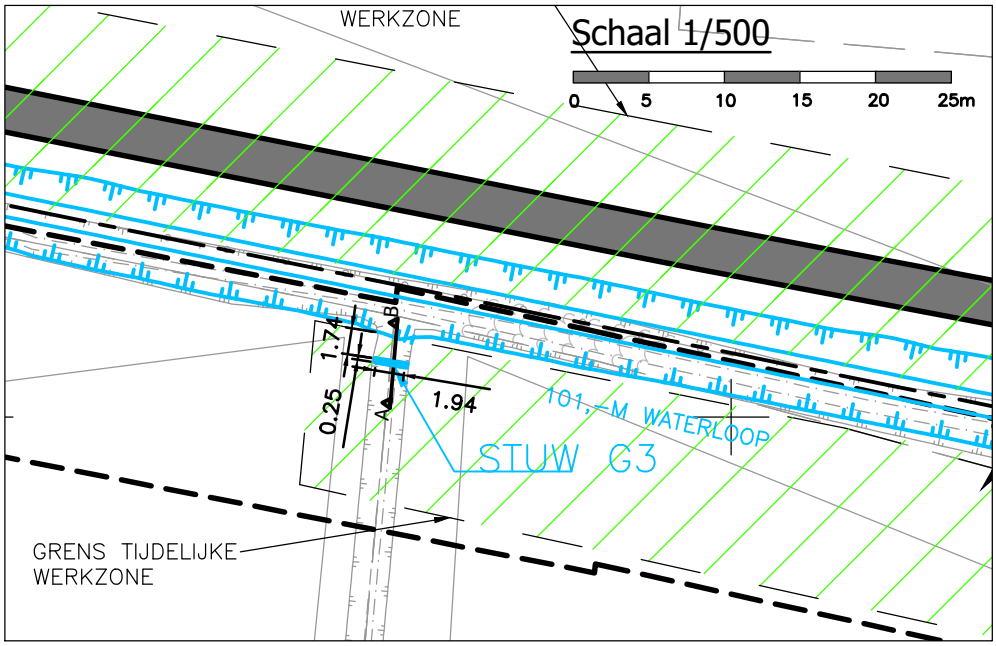

BA_WATER 23097enEEK3012_C_N_2_StuwG3

LEGENDE BESTAANDE TOESTAND

NOORDPIJL

N	noordpijl

BESTAANDE AFSLUITINGEN

	haag
	afsluiting algemeen
	weide afsluiting + draad + hoekstijl
	hekken, poort

BESTAANDE GEBOUWEN EN CONSTRUCTIES

	gebouw
	arcering gebouw
89	huisnummer

BESTAANDE BEPLANTINGEN

	boom met lage stam
	bos
	loofboom
	naaldboom

BESTAANDE WEGENIS

	rand verharding hard/hard
	rand verharding hard/zacht
	rand onverharde weg
	trottoirband
	waterslikker horizontaal

BESTAANDE HOOGTEN (in m T.A.W.)

+ 3.51	maaiveldpeil
+ 3.01	hoogtepunt met hoogtepeil bodem waterloop
7.85	gebouw dorpelpeil
5.98	gebouw dorpelpeil garage

BESTAAND MERKKAPPEN, L.O.N, PALEN

	cirkelvormig putdeksel dwa/rwa/water/andere
	nutskast
	paal divers
W	straatkap water
G	straatkap gas
E	straatkap electriciteit
DWA RWA	deksel huisaansluiting dwa / rwa
H	deksel brandkraan

UITRUSTING WEGEN, STRAATMEUBILAIR

	reflector op paaltje
	monoliet
	signalisatie verkeer
	inrit
OV	signalisatie openbaar vervoer

BESTAANDE VERHARDINGEN

	betonstraatstenen
	betontegels
	cementbeton
	dolomiet
	kassei
	KWS
	fluisterasfalt
	natuursteen
	steenslag

ONDERGRONDSE LEIDINGEN OPENBAAR NUT

volgens lijntypenutsleidingen volgens kleur

	waterleiding
	gasleiding hoge druk/middendruk/lage druk
	kabel hoog- en middenspanning
	kabel laagspanning
	kabel openbare verlichting
	kabel telefoon
	kabel TV-distributie
	nutsleiding in gebruik
	geplande nutsleiding
	nutsleiding buiten gebruik

BESTAANDE GRB of JURIDISCHE GRENZEN

	grens kadastrale afdeling of sectie
	perceelsgrens
205B	kadastraal nummer
	rooilijn
	grens atlas der buurtwegen
	grens atlas der waterlopen
	grens verkaveling + aanduiding
	grens juridisch divers
	grens zone gewestplan
	grens APA of BPA + aanduiding

BESTAAND WATERLOPEN, GRACHTEN, ...

	as waterloop/gracht
	bovenkant waterloop/gracht
5.102	naam waterloop

BESTAANDE RIOLERING ALGEMEEN

	inspectieput
	verdoken put
	leidingstelsel
	afwateringszin

LABELS LEIDINGEN EN KNOPEN / INSPECTIEPUTTEN

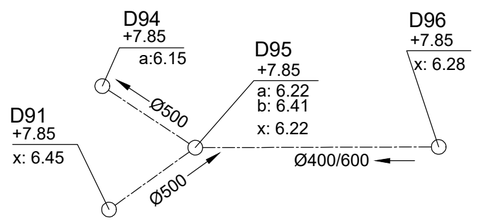

Opbouw label bestaande leiding :
- -- Leiding binnendiameter of binnenafmeting BxH in mm

Opbouw label bestaande inspectieput :
- -- Type + volgnummer of CDB-nummer
- -- maaiveld in m TAW
- -- BOK inkomende leidingen in m TAW
- -- BOK uitgaande leidingen in m TAW

AFMETINGEN

Coördinaten : m Belgian Lambert 72 stelsel (EPSG 31370)
Hoogte : m T.A.W.
Lengte / breedte : m
Diameter/afmetingen leidingen : mm

LEGENDE ONTWORPEN TOESTAND

ONTWERP RIOLERINGEN ALGEMEEN

	RWA-leiding Aquafin
	RWA-leiding Stad
	DWA-leiding Aquafin
	DWA-leiding Stad
	persleiding (kleur per soort water)
	infiltratieleiding Aquafin
	infiltratieleiding Stad
	op te breken riolering
	inspectieput (kleur per soort water)
	afwateringszin (kleur per soort water)

LABELS LEIDINGEN EN KNOPEN / INSPECTIEPUTTEN

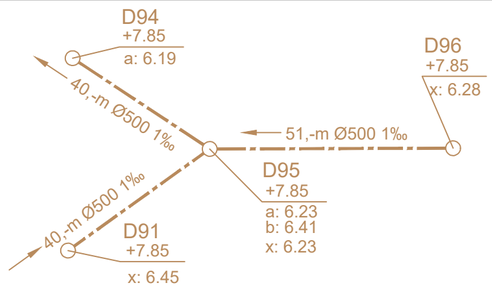

Opbouw label ontworpen leiding :
- Lengte van de leiding in m \ binnendiameter of binnenafmeting BxH in mm \ helling in ‰

Opbouw label inspectieput :
- -- Type + volgnummer
- -- maaiveld in m TAW
- -- BOK inkomende leidingen in m TAW
- -- BOK uitgaande leidingen in m TAW

LABEL INSPECTIEPUTTEN ONTWERP

1\2	= totaal label
1	= type met volgende opties volgens hiërarchie PS : pompstation BB : bergingsbekken OS : overstort WV : wervelventiel KN : knijpopening BO : be- of ontluchter KM : kopmuur SY : syphon (afwaartse inspectieput) D : standaard inspectieput DWA R : standaard inspectieput RWA
2	= volgnummer (per type)

LABEL LEIDINGEN ONTWERP

1\2\3	= totaal label
1	= lengte midden put tot midden put in m
2	= diameter of Vorm+Afmetingen BxH in mm Ø = ronde buizen E = eivormige buizen K = kokervormige buizen PVC : DE (Ø uitwendig) PP en PE: DE (Ø uitwendig) Metaal : DE (Ø nominaal) HDPE : DE(Ø uitwendig) / DI(Ø inwendig) / SDR? / PE? / PN? Nieuwe gracht : G 4/4
3	= helling in ‰

ONTWERP WATERLOOP

	bovenkant waterloop Aquafin
	bovenkant waterloop Stad
	onderkant waterloop Aquafin
	onderkant waterloop Stad
	duiker Aquafin
	duiker Stad
	stroomrichting (kleur per soort water)

TIJDELIJKE ERFDIENSTBAARHEID / WERKZONE

	zone tijdelijke erfdienstbaarheid/ werkzone (WZ)
	grens tijdelijke erfdienstbaarheid/ werkzone

ONTWERP WEGENIS

	materiaalovergang tussen verhardingen
	rand verharding
	trottoirband
S.P.	waterslikker / straatkolk

ONTWERP KAPVERGUNNING

	te rooien boom

ONTWERP WEGENIS MATERIALEN

	Opbraak en herstel in oorspronkelijke staat
	KWS
	cementbeton
	Stempelbeton met uitzicht betonstraatstenen
	herbruikkasseien
	Betonstraatstenen 220/220/100 - grijs - halfsteensverband met doorlopende voeg evenwijdig met de rijrichting
	betonstraatstenen 220/110/100 - grijs - elleboogverband
	Betonstraatstenen 220/110/100 - grijs - halfsteensverband met doorlopende voeg loodrecht op de rijrichting

ONTWERP GROEN

	grasbetontegels
	groenzone - gras
	Zone voor tegeltuintjes
	groenzone -struikgewassen
Pp	ontworpen boom - Prunus pandora (Japanse sierkers)
PcA	ontworpen boom - Pyrus calleryana 'Aristocrat' (Sierpeer)
PaP	ontworpen boom - Prunus avium 'Plena' (Zoete kers)
GtS	ontworpen boom - Gleditsia triacanthos 'Skyline' (Christusdoorn)

ONTWERP DWARSPROFIEL

A	dwarsprofiel

ONTWERP LENGTEPROFIEL

	LENGTEPROFIEL/TERREINPROFIEL

BA_WATER 23097enEEK3012_L

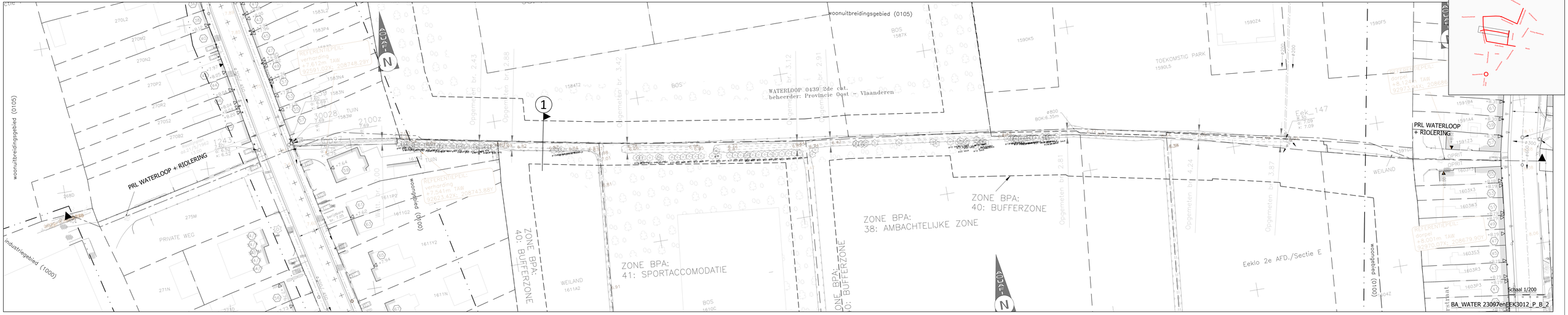
woonuitbreidingsgebied (0105)
WATERLOOP 0439 2de cat.
beheerder: Provincie Oost - Vlaanderen
PRL WATERLOOP + RIOLERING
ZONE BPA:
40: BUFFERZONE
ZONE BPA:
38: AMBACHTELIJKE ZONE
ZONE BPA:
41: SPORTACCOMODATIE
ZONE BPA:
40: BUFFERZONE
ZONE BPA:
40: BUFFERZONE
TOEKOMSTIG PARK
Eeklo 2e AFD./Sectie E
woongebied (0100)
industriegebied (1000)
PRIVATE WEG
WEILAND
TUIN
BOS
Schaal 1/200
BA_WATER 23097enEEK3012_P_B_2

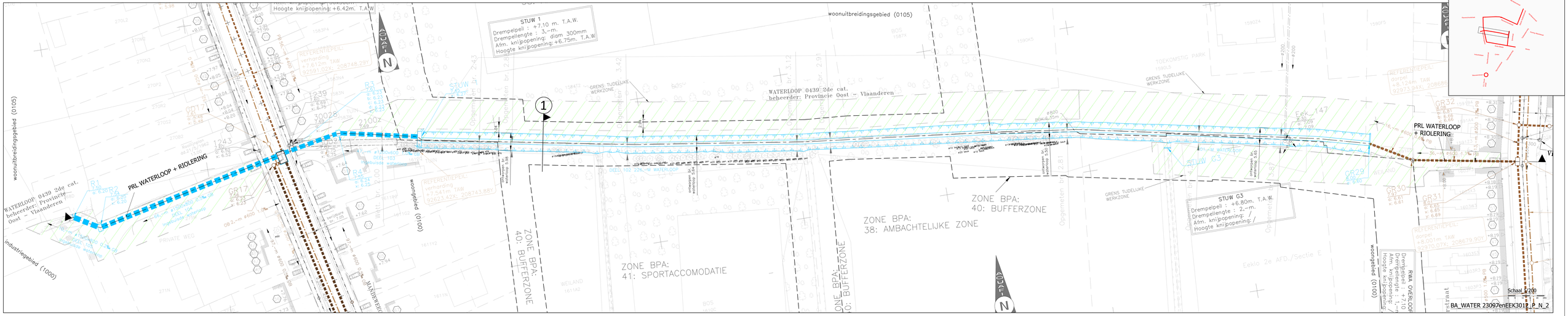
Hoogte knijpopening: +6.42m. T.A.W.
STUW 1
Drempelpeil : +7.10 m. T.A.W.
Drempellengte : 3.-m.
Afm. knijpopening: diam 300mm
Hoogte knijpopening: +6.75m. T.A.W.
woonuitbreidingsgebied (0105)
WATERLOOP 0439 2de cat.
beheerder: Provincie Oost - Vlaanderen
PRL WATERLOOP + RIOLERING
GRENS TUDELIJKE WERKZONE
ZONE BPA:
40: BUFFERZONE
ZONE BPA:
38: AMBACHTELIJKE ZONE
ZONE BPA:
41: SPORTACCOMODATIE
STUW G3
Drempelpeil : +6.80m. T.A.W.
Drempellengte : 2.-m.
Afm. knijpopening: /
Hoogte knijpopening: /
woongebied (0100)
industriegebied (1000)
Schaal 1/200
BA_WATER 23097enEEK3012_P_N_2

DWARSPROFIEL 1

Vergelijkingsvlak
5.00m T.A.W.

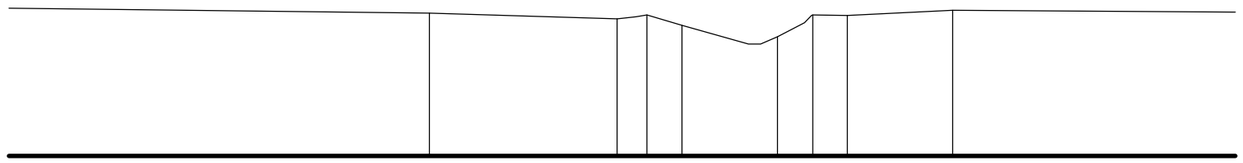

Best. hoogte	7.40	7.32	7.24	7.29	7.13	6.82	6.94	7.17	7.29	7.37	7.34	7.34

Schaal 1/100

0 1 2 3 4 5m

BA_WATER 23097enEEK3012_PRD_B_2_1

DWARSPROFIEL 1

Vergelijkingsvlak
5.00m T.A.W.

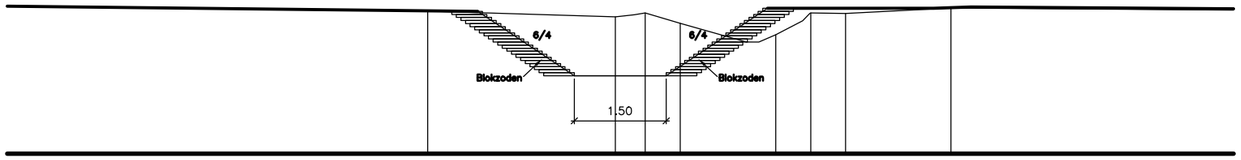

| | | |

LENGTEPROFIEL.

SCHALEN : LENGTE 1 / 500.
HOOGTE 1 / 100.

Vergelijkingsvlak
0,–mTAW

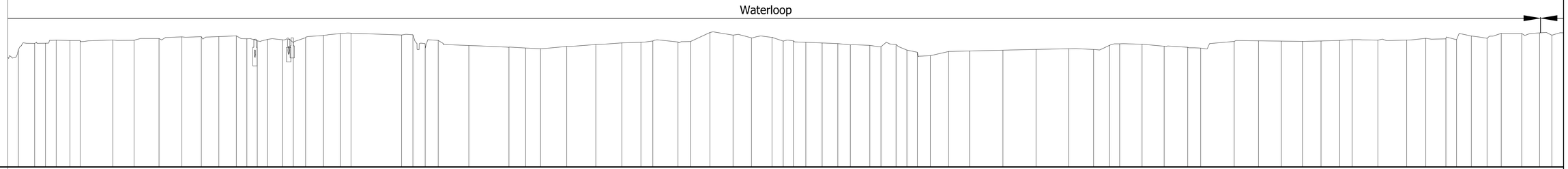

| Profielnummer | | |

LENGTEPROFIEL.

SCHALEN : LENGTE 1 / 500.
HOOGTE 1 / 100.

Vergelijkingsvlak
0,–mTAW

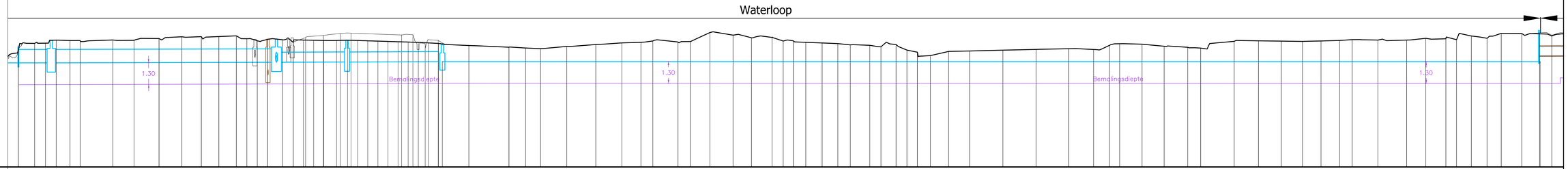

| | | |