MATEN– EN PEILENPLAN VLONDER 1 (schaal 1:100)

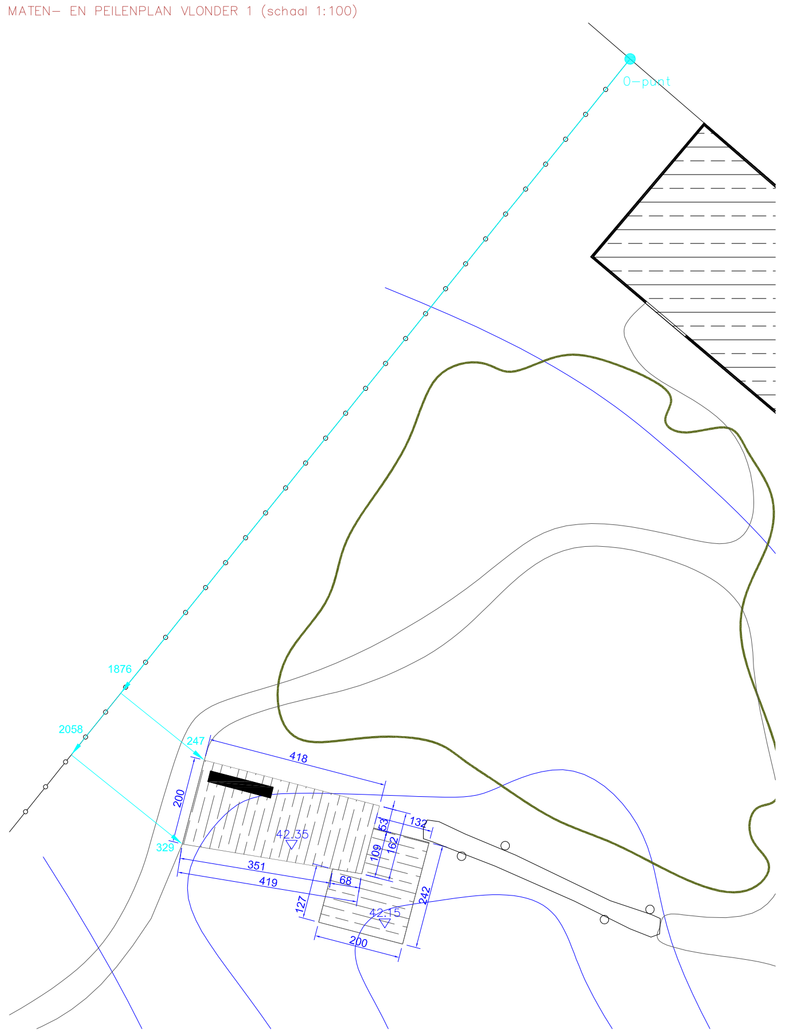

MATEN– EN PEILENPLAN VLONDER 2 (schaal 1:100)

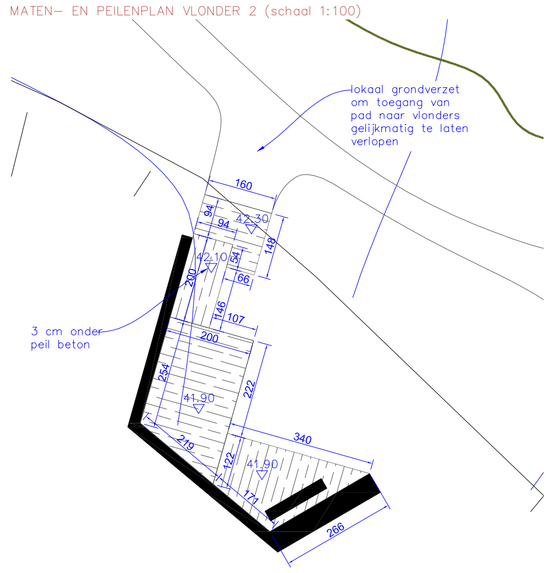

MATEN– EN PEILENPLAN VLONDER 3 (schaal 1:100)

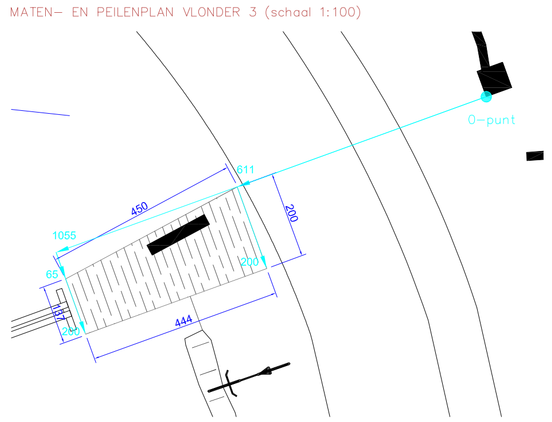

MATEN– EN PEILENPLAN VLONDER 4 en 5 (schaal 1:100)

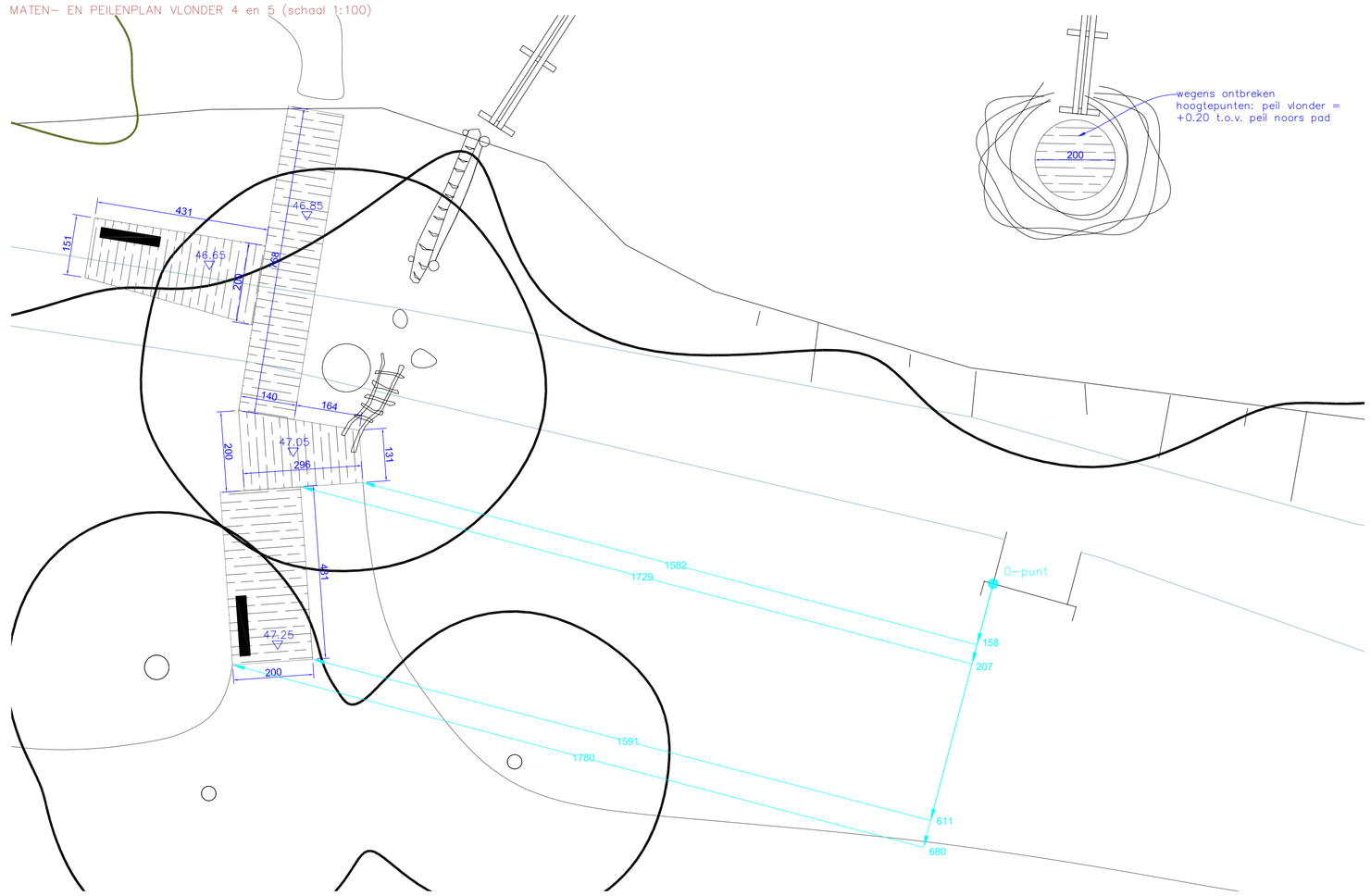

noot: grondwerk met aanwezige teelaarde t.b.v. een comfortabele tred dient in de werken inbegrepen te zijn

TYPEOPBOUW VLONDER (schaal 1:20)

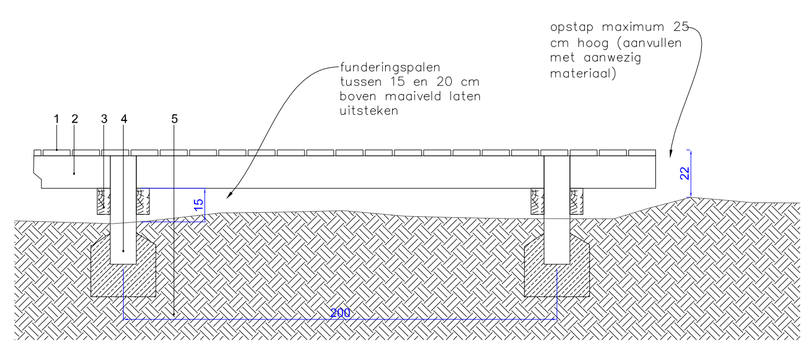

1 dekplanken, 125 x 27 mm x variabele lengte (maximaal 2 meter), kastanje, op 1 cm van elkaar geplaatst, bevestiging met inox schroeven
2 langsliggers, 150 x 50 mm x variabele lengte, kastanje, bevestiging met slotbouten in inox
3 dwarsliggers, 120 x 60 mm x variabele lengte, kastanje, bevestiging met draadstang en moeren in inox
4 funderingspalen, 120 x 120 mm x variabele lengte, gerecycleerde kunststof (kleur zwart), te funderen met mager beton indien onvoldoende draagkrachtige ondergrond
5 ondergrond

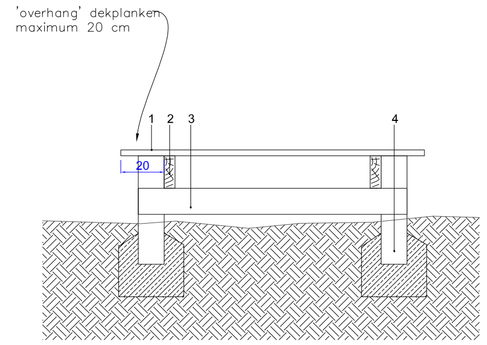

LEGPATROON NOORSE PADEN (schaal 1:100)

noot: het peil van de noorse paden volgt de profilering van het terrein, het traject kan in realiteit verschillen van het ontwerpplan omdat de positie van de bomen in het bos niet opgemeten werd door de landmeter. Er worden in geen geval markante en waardevolle jonge bomen (bvb. eik) gerooid om plaats te maken voor het noors pad.

TYPEOPBOUW NOORSE PADEN (schaal 1:20)

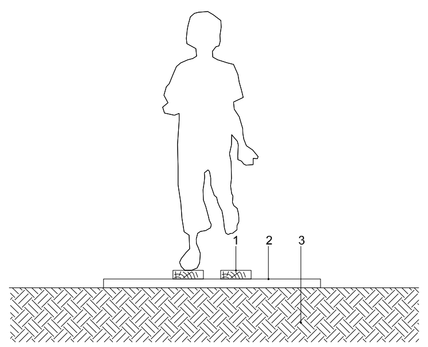

1 lengtebalken, gedroogde robinia 140 x 40 x 4000 mm, (ongeschuurd) met inox vijzen bevestigd aan dwarsbalken, afstand tussen beide lengtebalken = 8 cm
2 dwarsbalken, gedroogde robinia 140 x 40 x 1000 mm, (ongeschuurd) los op de ondergrond geplaatst, HOH +/– 2 meter van elkaar
3 ondergrond

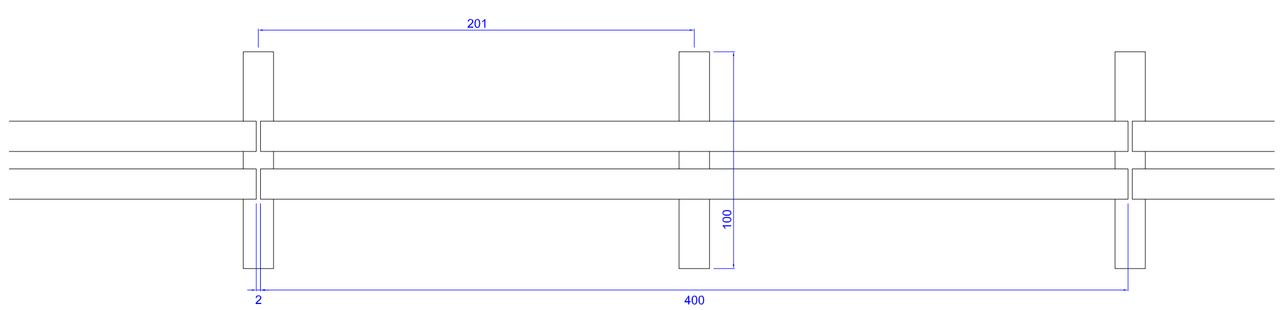

noot: indien nodig wordt de ondergrond vrijgemaakt van takken en lage begroeiing

LEGENDE

MATEN

313 lengtematen

313 orthomaten

PEILEN

47.05 nieuw peil

MAATVOERING – Maten worden door de aannemer gecontroleerd voor de aanvang van de werken. Verschillen worden door de uitvoerder aan de landschapsarchitecten meegedeeld.

FUNDERINGEN – Alle funderingen dienen te worden geplaatst tot op draagkrachtige en vorstvrije ondergrond

opdrachtgever	Stad Zottegem
locatie	Markt 1, 9620 Zottegem
contactgegevens	sandra.deroeck@zottegem.be
project	Beislovenpark
locatie	Beislovenstraat z/n, 9620 Zottegem
oriëntatie	
plan	VERHARDINGSPLAN: VLONDERS, NOORSE PADEN
schaal	divers
datum	22 augustus 2016
volgnummer	59_VPA01
landschapsarchitecten	Alert Eco ONTWERPATELIER KORSTMOS
locatie	Zinniastraat 39,9000 Gent Beislovenstraat 89, 9620 Zottegem
contactgegevens	Nikè Verfaille (0471 33 51 92) Christophe Dierckxsens (0473 25 18 40)