GRONDPLAN
Schaal: 1/500

Vrijverval (Gemeenteweg KWS)

Vrijverval (gemeenteweg KWS)

Vrijverval (gemeenteweg KWS)

Vrijverval (

# GRONDPLAN

Schaal: 1/500

GRONDPLAN

Schaal: 1/500

GRONDPLAN
Schaal: 1/500
T3
T2
T1
Heinestraat (gemeenteweg-KWS)
Hogevorst (gemeenteweg-KWS)
Meijerstraat (gemeenteweg-KWS)
Sluisweg (gemeenteweg-KWS)
Hoogstraat
Hoogstraat
Sluisweg
Sluisweg
Sluisweg

GRONDPLAN
Schaal: 1:500
Vrijwaringsstrook (Grondwetgeving 1970)
T4
DWR - AANBOUW GEBOUW
DWR - BEHANDELEN MET CHEMISCHE WERKEN
DWR - BEHANDELEN MET MECHANISCHE WERKEN
DWR - AANBOUW
Hoofdweg
PKB3.3
GRONDPLAN
Schaal: 1/500

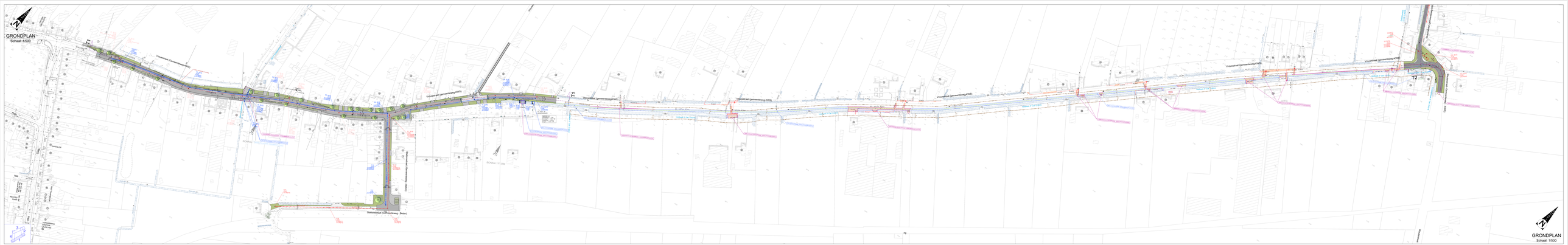
GRONDPLAN
Schaal: 1:500
Visserstraat (gemeenteweg-KWS)
Stationsstraat (Gemeenteweg - Beton)
Uitweg - Eigendomsweg (asfalt)
Stationsstraat
Tramstraat
Tramstraat (gemeenteweg-KWS)
Tramstraat (gemeenteweg-beton)
SCHAAL: 1:1.500
T2
GRONDPLAN
Schaal: 1/500

# GRONDPLAN

Schaal: 1/500

GRONDPLAN

Schaal: 1/500

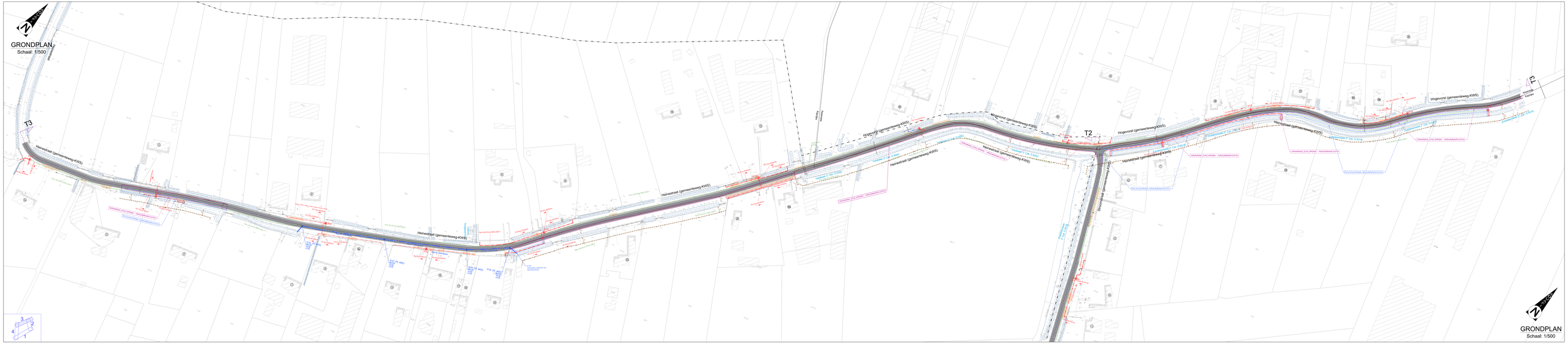
GRONDPLAN
Schaal: 1/500
T3
T2
T3
Heinestraat (gemeenteweg-KWS)
Hogeweg (gemeenteweg-KWS)
Stationsstraat (gemeenteweg-KWS)
GRONDPLAN
Schaal: 1/500

GRONDPLAN
Schaal: 1/500
T4
T4
T3
GRONDPLAN
Schaal: 1/500

GRONDPLAN
Schaal: 1/500

T1

Vrijverdeel (Gemeenteweg #300)

Vrijverdeel (gemeenteweg #300)

Vrijverdeel (gemeenteweg #300)

Vrijverdeel (

# LEGENDE INPLANTINGSPLAN/GRONDPLANNEN

## BESTAANDE TOESTAND & ONTWORPEN TOESTAND

### AFSLUITINGEN

| | |
|---|---|
| | afsluiting muur |
| | afsluiting algemeen |
| | afsluiting op te breken |
| | afsluiting betonplaten |
| | afsluiting beton / gladdedraad |
| | afsluiting beton / prikkeldraad |
| | afsluiting metaal |
| | afsluiting hoog |
| | afsluiting hout / prikkeldraad |
| | hekken / poort |

### BEPLANTINGEN

| | |
|---|---|
| | Acer pseudoplatanus (Esdoorn) |
| | Fraxinus excelsior (Es) |
| | bomenrij |
| | haag |
| | boom |

### GEBOUWEN EN CONSTRUCTIES

| | |
|---|---|
| | gebouw |
| 109B | huisnummer |
| | gebouw constructie |

### HOOGTES T.A.W.

| | |
|---|---|
| 3.41 | maaiveldpeil |
| 4.48 | gebouw dorpelpeil |
| 4.48 | gebouw dorpelpeil garage |

### JURIDISCHE GRENZEN: ADMINISTRATIEF

| | |
|---|---|
| | perceelsgrens |
| 14R | kadastraal nummer |

### TOPOGRAFISCHE MERKPALEN

| | |
|---|---|
| | meetpunt NGI |
| | meetpunt divers |
| P | merkpaal privaat |
| | merkpaal openbaar domein |
| | piket |

### VERHARDINGEN

| | |
|---|---|
| | dolomiet |
| | KWS |
| | cementbeton |
| | keien |
| | betonstraatstenen |
| | betontegels |
| | steenslag |
| | gras |

### MERKKAPPEN, KASTEN L.O.N, PALEN

| | |
|---|---|
| | paal elektriciteitsleiding |
| | paal verlichting |
| | paal divers |
| P | vlaggenmast |
| W | straatkap water |
| G | straatkap gas |
| G | kabine of kast gas |
| E | straatkap elektriciteit |
| E | kabine of kast elektriciteit |
| R | kabine of kast radio/tv |
| T | straatkap telefoon |
| T | kabine of kast telefoon |
| | huisaansluiting |
| D | straatkap divers |
| D | kabine of kast divers |
| H | deksel brandkraan |

### UITRUSTING WEGEN, STRAATMEUBILAIR,...

| | |
|---|---|
| | monoliet |
| | signalisatie wegwijzer |
| | signalisatie wegwijzer |
| | signalisatie verkeer |
| | signalisatie plaatsnaam |
| | signalisatie publiciteitsbord |
| P | signalisatie openbaar vervoer |
| Km | kilometer- en hectometerpaal |

### HOOGTELIJNEN

| | |
|---|---|
| | onderkant talud |
| | bovenkant talud |

### WATERLOPEN, GRACHTEN, ...

| | |
|---|---|
| | bovenkant waterloop |
| | as waterloop |
| | waterlijn |
| | stroomrichting |
| | duiker |
| | rand verh. waterlopen hard/hard |
| | rand verh. waterlopen hard/zacht |
| | kopmuur |
| | afwateringszin |

### WEGENIS

| | |
|---|---|
| | rand verharding hard/hard |
| | rand verharding hard/zacht |
| | trottoirband |
| | greppel |
| | as weg |
| | rand onverharde weg |
| | rand brug/tunnel |
| | waterslikker |

### LABELS LEIDINGEN EN KNOPEN / INSPECTIEPUTTEN

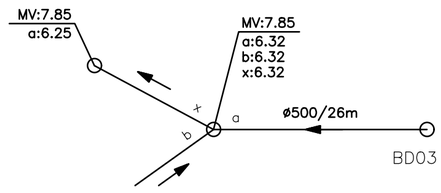


Opbouw label bestaande leiding :
- -- Leiding binnendiameter of binnenafmeting BxH in mm / lengte / eventueel extra info

Opbouw label bestaande inspectieput :
- -- maaiveld in m TAW
- -- BOK inkomende leidingen in m TAW
- -- BOK uitgaande leidingen in m TAW

### AFMETINGEN LEIDINGEN EN KNOPEN / INSPECTIEPUTTEN

| | |
|---|---|
| Coördinaten : m Belgian Lambert 72 stelsel ( EPSG 31370 ) | |
| Hoogte : m T.A.W. | Lengte / breedte : m |
| Diameter/afmetingen leidingen : mm | |

### LEIDINGEN OPENBAAR NUT

| | |
|---|---|
| H.D. | Gasleiding hoge druk |
| M.D. | Gasleiding midden druk |
| L.D. | Gasleiding lage druk |
| | Toevoerleiding water |
| H.S. | kabel hoogspanning |
| M.S. | kabel middenspanning |
| L.S. | kabel laagspanning |
| O.V. | kabel openbare verlichting |
| | kabel telefoon Proximus |
| | kabel tv-distributie Proximus |
| | glasvezel/fiber Proximus |

### AANDUIDINGEN OP PLAN (Grondplannen)

| | |
|---|---|
| | Projectzone/Werkstrook |
| PRL 1 | Aanduiding typedwarsprofielen |
| PRT 1 | Aanduiding lengteprofielen/dwarsprofiel |
| | Tijdelijke werkzone |
| N | Noordpijl |

### AANDUIDINGEN OP PLAN (Inplantingsplan)

| | |
|---|---|
| | Projectzone/Werkstrook |
| 01 | Fotoaanduiding |
| T1 | Aanduiding terreinprofiel |
| | Tijdelijke werkzone |
| N | Noordpijl |

### ONTWORPEN WEGENIS

| | |
|---|---|
| | rijweg in KWS-verharding<br>VERGUNNINGSPLICHTIG |
| | Voetpaden in grijze beton- straatstenen 22x22x10cm<br>VERGUNNINGSPLICHTIG |
| | Parkeerstrook grasdallen 25x25<br>VERGUNNINGSPLICHTIG |
| | Steenslagverharding<br>VERGUNNINGSPLICHTIG |
| | Grasberm<br>VERGUNNINGSPLICHTIG |
| | Sleufherstel |
| | nieuwe boom |
| | Bestaande loofboom |
| | Bestaande naaldboom |

## RIO

### ONTWORPEN RIOLERING

| | |
|---|---|
| | ontworpen RWA - riolering |
| | ontworpen DWA - riolering |
| | ontworpen persleiding |
| P20 | Pompunit + Huisaansluiting |

TER AANDACHT VAN DE UITVOERDERS VAN DE WERKEN IN DE NABIJHEID VAN DE OP ONDERHAVIG PLAN GETEKENDE ONDERGRONDSE LEIDINGEN.

Dit plan wordt medegedeeld als aanwijzing en zonder waarborg van nauwkeurigheid. De aanwezigheid van de aftakkingen voor huisaansluitingen zijn meestal niet aangetekend ten opzichte van de hoofdleidingen. Bijgevolg kunnen de aanduidingen door onderhavig plan verstrekt, de aannemer geenszins ontlasten van zijn gebeurlijke aansprakelijkheid voor ongevallen of beschadigingen die gedurende of ingevolge de door hem uitgevoerde werken zouden kunnen voorkomen.

## LEGENDE TERREINPROFIELEN

### AANDUIDING VERGUNNINGSPLICHTIGE HANDELINGEN

| | |
|---|---|
| | aanduiding 'VERHARDING-22163-KPR3006' |
| | aanduiding 'RIO-22163-KPR3006' |
| | aanduiding 'WATER-22163-KPR3006' |
| | aanduiding '5m zone' |

## LEGENDE LENGTE/DWARSPROFIELEN

### AANDUIDING VERGUNNINGSPLICHTIGE HANDELINGEN

| | |
|---|---|
| | aanduiding 'VERHARDING-22163-KPR3006' |
| | aanduiding 'RIO-22163-KPR3006' |
| | aanduiding 'WATER-22163-KPR3006' |
| | aanduiding '5m zone' |

Terreinprofiel Vrouwstraat

Lengteschaal: 1/500
Hoogteschaal: 1/500

Vergelijkingsvlak: 0,00m T.A.W.

| | | |
|---|---|---|
| TERREIN | Bestaand | Dwarsprofielen |
| | | Gecumuleerde afstand |
| | | Tussenafstand |
| | | Bestaand maaiveld |
| | ontwerp | Toekomstig maaiveld |
| | | Tussenafstand |

| Gecumuleerde afstand | Bestaand maaiveld | Toekomstig maaiveld | Tussenafstand |
|---|---|---|---|
| 0m | 5.37 | 5.37 | |
| 1.00 | 5.31 | 5.31 | 1.18 |
| 1.50 | 5.29 | 5.29 | 2.34 |
| 2.00 | 5.28 | 5.28 | 5.76 |
| 2.50 | 5.31 | 5.31 | 3.17 |
| 3.00 | 5.34 | 5.34 | 2.65 |
| 3.50 | 5.31 | 5.31 | 4.01 |
| 4.00 | 5.30 | 5.30 | 2.94 |
| 4.50 | 5.21 | 5.21 | 3.18 |
| 5.00 | 5.23 | 5.23 | 3.26 |
| 5.50 | 5.25 | 5.25 | 5.10 |
| 6.00m | 5.26 | 5.26 | 4.48 |
| 6.50 | 5.34 | 5.34 | 3.33 |
| 7.00 | 5.33 | 5.33 | 3.33 |
| 7.50 | 5.30 | 5.30 | 6.98 |
| 8.00m | 5.29 | 5.29 | |
| 8.50 | 5.15 | 5.15 | 3.43 |
| 9.00 | 5.11 | 5.11 | 4.53 |
| 9.50 | 4.99 | 4.99 | 4.90 |
| 10.00m | 5.04 | 5.04 | 2.49 |
| 10.50 | 5.09 | 5.09 | 2.49 |
| 11.00 | 5.05 | 5.05 | 3.53 |
| 11.50 | 4.97 | 4.97 | 3.76 |
| 12.00m | 5.00 | 5.00 | 3.19 |
| 12.50 | 5.02 | 5.02 | 3.19 |
| 13.00 | 4.96 | 4.96 | 3.19 |
| 13.50 | 4.91 | 4.91 | 2.70 |
| 14.00m | 4.84 | 4.84 | 3.27 |
| 14.50 | 4.97 | 4.97 | 3.67 |
| 15.00 | 4.94 | 4.94 | 3.99 |
| 15.50 | 4.92 | 4.92 | 2.95 |
| 16.00m | 4.91 | 4.91 | 4.14 |
| 16.50 | 4.90 | 4.90 | 2.91 |
| 17.00 | 4.93 | 4.93 | 2.18 |
| 17.50 | 4.91 | 4.91 | |
| 18.00m | | | 8.48 |
| 18.50 | 4.88 | 4.88 | |
| 19.00 | 4.87 | 4.87 | 7.35 |
| 19.50 | | | |
| 20.00m | 4.83 | 4.83 | 9.35 |
| 20.50 | 4.82 | 4.82 | |
| 21.00 | 4.71 | 4.71 | 5.09 |
| 21.50 | | | 7.21 |
| 22.00m | 4.65 | 4.65 | 6.36 |
| 22.50 | 4.71 | 4.71 | 2.98 |
| 23.00 | 4.73 | 4.73 | 5.93 |
| 23.50 | 4.86 | 4.86 | 4.28 |
| 24.00m | | | |
| 24.50 | | | 14.75 |
| 25.00 | 4.91 | 4.91 | |
| 25.50 | 4.92 | 4.92 | 4.41 |
| 26.00m | 4.95 | 4.95 | 6.24 |
| 26.50 | 4.96 | 4.96 | 8.06 |
| 27.00 | 5.01 | 5.01 | 9.25 |
| 27.50 | 4.93 | 4.93 | 5.46 |
| 28.00m | 5.05 | 5.05 | 6.01 |
| 28.50 | 5.09 | 5.09 | 8.90 |
| 29.00 | | | |
| 29.50 | | | 15.47 |
| 30.00m | 5.15 | 5.15 | |
| 30.50 | 5.13 | 5.13 | 2.87 |
| 31.00 | 5.10 | 5.10 | 4.37 |
| 31.50 | 5.19 | 5.19 | 2.90 |
| 32.00m | | | |
| 32.50 | 5.21 | 5.21 | 9.00 |
| 33.00 | 5.22 | 5.22 | |
| 33.50 | | | 2.34 |
| 34.00m | 5.07 | 5.07 | 5.46 |
| 34.50 | | | |
| 35.00 | 5.23 | 5.23 | 7.84 |
| 35.50 | | | |
| 36.00m | | | 11.27 |
| 36.50 | 5.18 | 5.18 | |
| 37.00 | | | |
| 37.50 | | | 10.22 |
| 38.00m | 5.12 | 5.12 | |
| 38.50 | 5.10 | 5.10 | 2.85 |
| 39.00 | | | |
| 39.50 | 5.08 | 5.08 | 6.61 |
| 40.00m | | | |
| 40.50 | 5.08 | 5.08 | 9.44 |
| 41.00 | | | |
| 41.50 | 5.06 | 5.06 | 7.42 |
| 42.00m | | | |
| 42.50 | 5.04 | 5.04 | 7.03 |
| 43.00 | | | |
| 43.50 | | | 9.99 |
| 44.00m | 5.04 | 5.04 | |
| 44.50 | 5.03 | 5.03 | 2.02 |
| 45.00 | 5.00 | 5.00 | 2.03 |
| 45.50 | | | |
| 46.00m | 4.98 | 4.98 | 4.91 |
| 46.50 | 4.98 | 4.98 | 2.30 |
| 47.00 | | | |
| 47.50 | 4.98 | 4.98 | 4.43 |
| 48.00m | | | |
| 48.50 | | | 12.18 |
| 49.00 | | | |
| 49.50 | 4.84 | 4.84 | |
| 50.00m | | | 9.24 |
| 50.50 | 4.84 | 4.84 | |
| 51.00 | | | 10.14 |
| 51.50 | 4.76 | 4.76 | |
| 52.00m | | | |
| 52.50 | 4.74 | 4.74 | 5.63 |
| 53.00 | | | |
| 53.50 | 4.72 | 4.72 | 8.16 |
| 54.00m | | | |
| 54.50 | 4.76 | 4.76 | 9.83 |
| 55.00 | | | |
| 55.50 | 4.73 | 4.73 | 14.25 |
| 56.00m | | | |
| 56.50 | 4.68 | 4.68 | 13.65 |
| 57.00 | | | |
| 57.50 | 4.67 | 4.67 | 10.16 |
| 58.00m | 4.69 | 4.69 | |
| 58.50 | | | 6.42 |
| 59.00 | 4.70 | 4.70 | |
| 59.50 | 4.74 | 4.74 | 9.47 |
| 60.00m | | | |
| 60.50 | 4.65 | 4.65 | 5.54 |
| 61.00 | | | |
| 61.50 | 4.55 | 4.55 | 4.20 |
| 62.00m | | | |
| 62.50 | 4.66 | 4.66 | 6.51 |
| 63.00 | | | |
| 63.50 | 4.69 | 4.69 | 5.20 |
| 64.00m | | | |
| 64.50 | 4.70 | 4.70 | 10.72 |
| 65.00 | | | |
| 65.50 | 4.68 | 4.68 | 7.97 |
| 66.00m | | | |
| 66.50 | 4.55 | 4.55 | 9.94 |
| 67.00 | | | |
| 67.50 | 4.67 | 4.67 | 5.52 |
| 68.00m | | | |
| 68.50 | 4.66 | 4.66 | 5.03 |
| 69.00 | | | |
| 69.50 | | | 12.27 |
| 70.00m | | | |
| 70.50 | 4.53 | 4.53 | 6.95 |
| 71.00 | | | |
| 71.50 | 4.65 | 4.65 | 6.73 |
| 72.00m | | | |
| 72.50 | 4.58 | 4.58 | 5.53 |

Terreinprofiel stroomstraat

Lengteschaal: 1/500
Hoogteschaal: 1/500

Vergelijkingsvlak: 0,00m T.A.W.

| TERREIN | | 0m | 5.00 | 10.00 | 15.00 | 20m | 25.00 | 30.00 | 35.00 | 40m | 45.00 | 50.00 | 55.00 | 60m | 65.00 | 70.00 | 75.00 | 80m | 85.00 | 90.00 | 95.00 | 100m | 105.00 | 110.00 | 115.00 | 120m | 125.00 | 130.00 | 135.00 | 140m | 145.00 | 150.00 | 155.00 | 160m | 165.00 | 170.00 | 175.00 | 180m | 185.00 | 190.00 | 195.00 | 200m | 205.00 | 210.00 | 215.00 | 220m | 225.00 | 230.00 | 235.00 | 240m | 245.00 | 250.00 | 255.00 | 260m | 265.00 | 270.00 | 275.00 | 280m | 285.00 | 290.00 | 295.00 | 300m | 305.00 | 310.00 | 315.00 | 320m | 325.00 | 330.00 | 335.00 | 340m | 345.00 | 350.00 | 355.00 | 360m | 365.00 | 370.00 | 375.00 | 380m | 385.00 | 390.00 | 395.00 | 400m | 405.00 | 410.00 | 415.00 | 420m | 425.00 | 430.00 | 435.00 | 440m | 445.00 | 450.00 | 455.00 | 460m | 465.00 | 470.00 | 475.00 | 480m | 485.00 | 490.00 | 495.00 | 500m | 505.00 | 510.00 | 515.00 | 520m | 525.00 | 530.00 | 535.00 | 540m | 545.00 | 550.00 | 555.00 | 560m | 565.00 | 570.00 | 575.00 | 580m | 585.00 | 590.00 | 595.00 | 600m | 605.00 | 610.00 | 615.00 | 620m | 625.00 | 630.00 | 635.00 | 640m | 645.00 | 650.00 | 655.00 | 660m |
|---|---|---

Terreinprofiel Heinestraat/Hogeweg

Langlengschaal: 1/500
Hooglengschaal: 1/500

Vergelijkingsvlak: 0,00m T.A.W.


Tuinen
Tuinen
Tuinen

Terreinprofiel Zuidakkerbeek

Lengteschaal: 1/500
Hoogteschaal: 1/500

Vergelijkingsvlak: 0,00m T.A.W.

# P8
## Schaal:1/50

Snede A

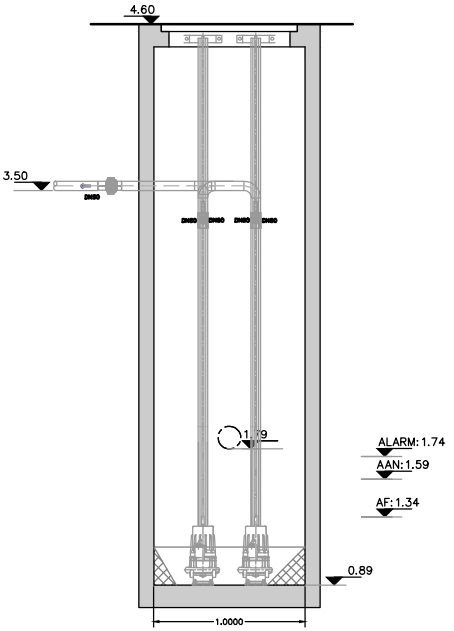


Snede B

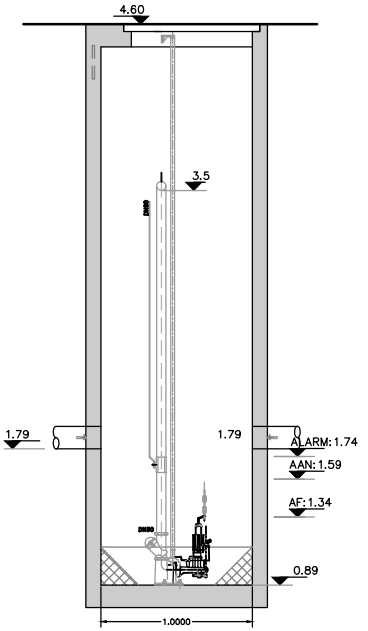


Grondplan

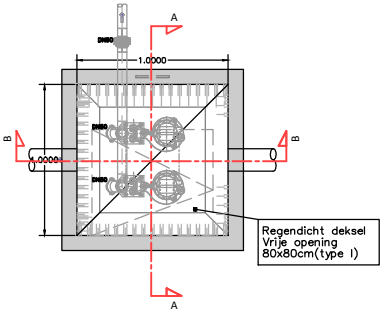


Grondplan

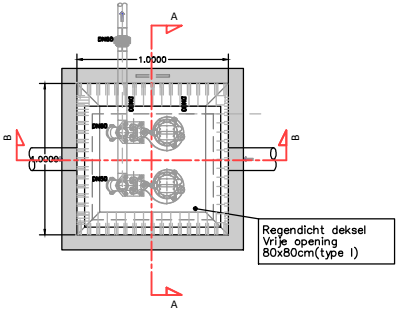

# P13
## Schaal:1/50

Snede A

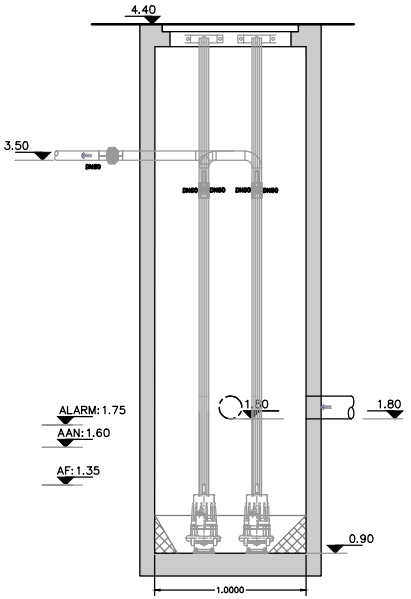


Snede B

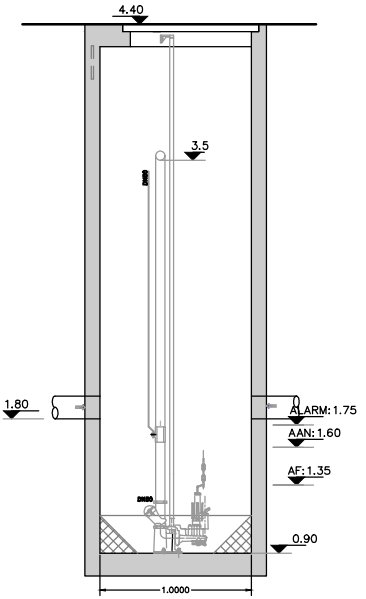


Grondplan

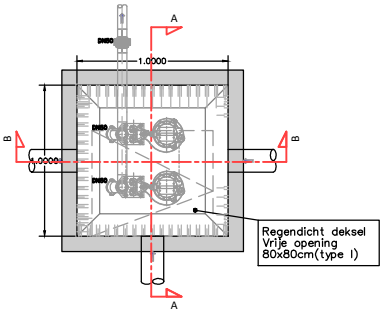


Grondplan

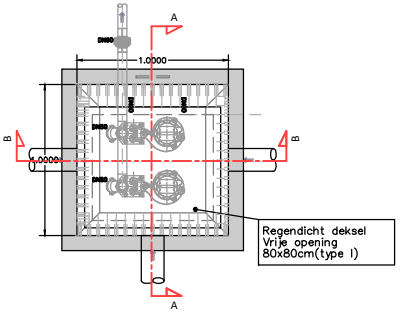

# P14
# Schaal:1/50

## Snede A

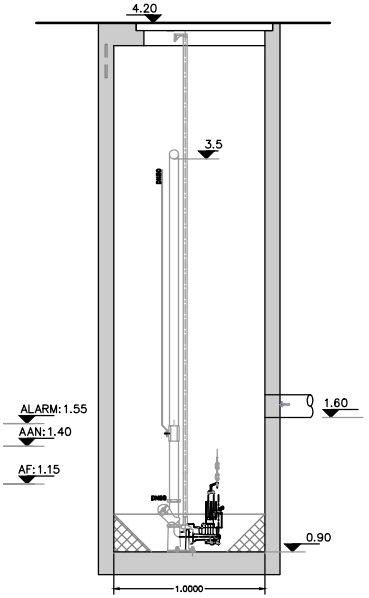


## Snede B

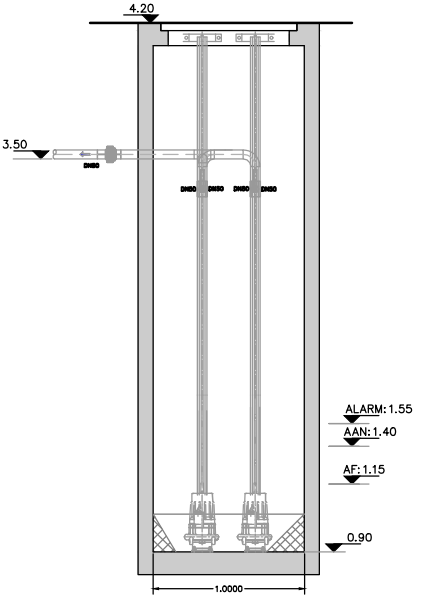


## Grondplan

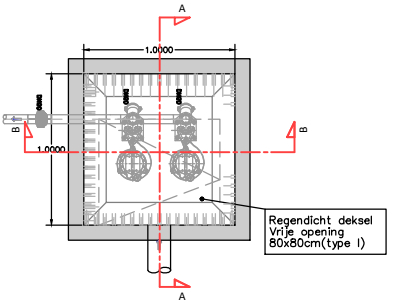


## Grondplan

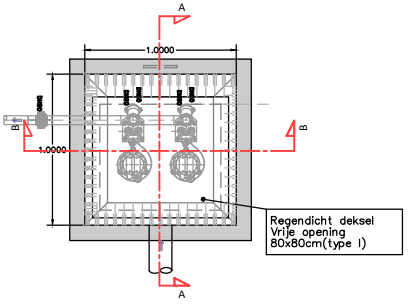

# P22
## Schaal:1/50

Snede A

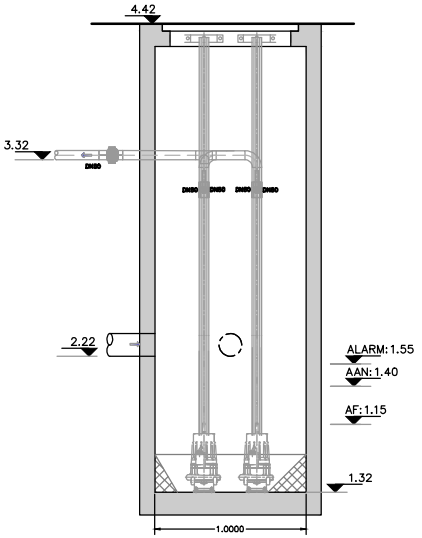


Snede B

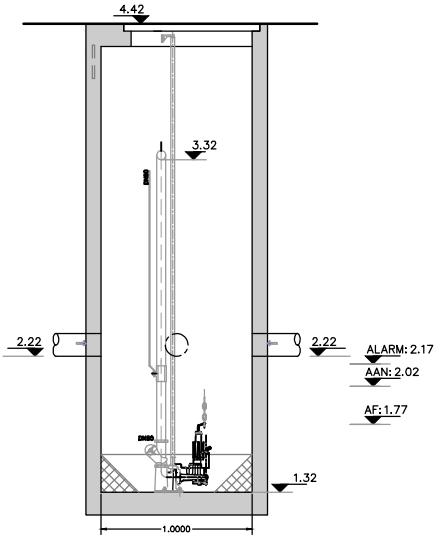


Grondplan

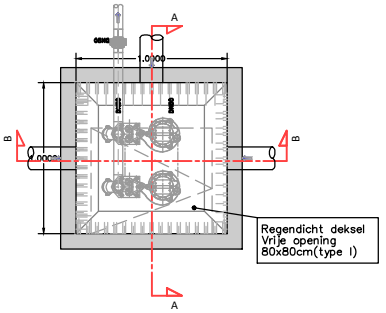


Grondplan

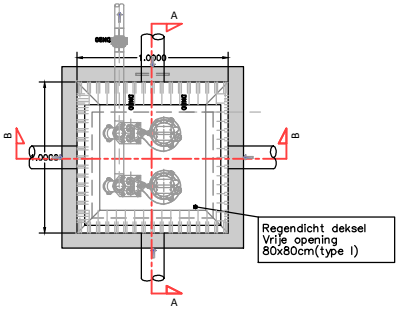

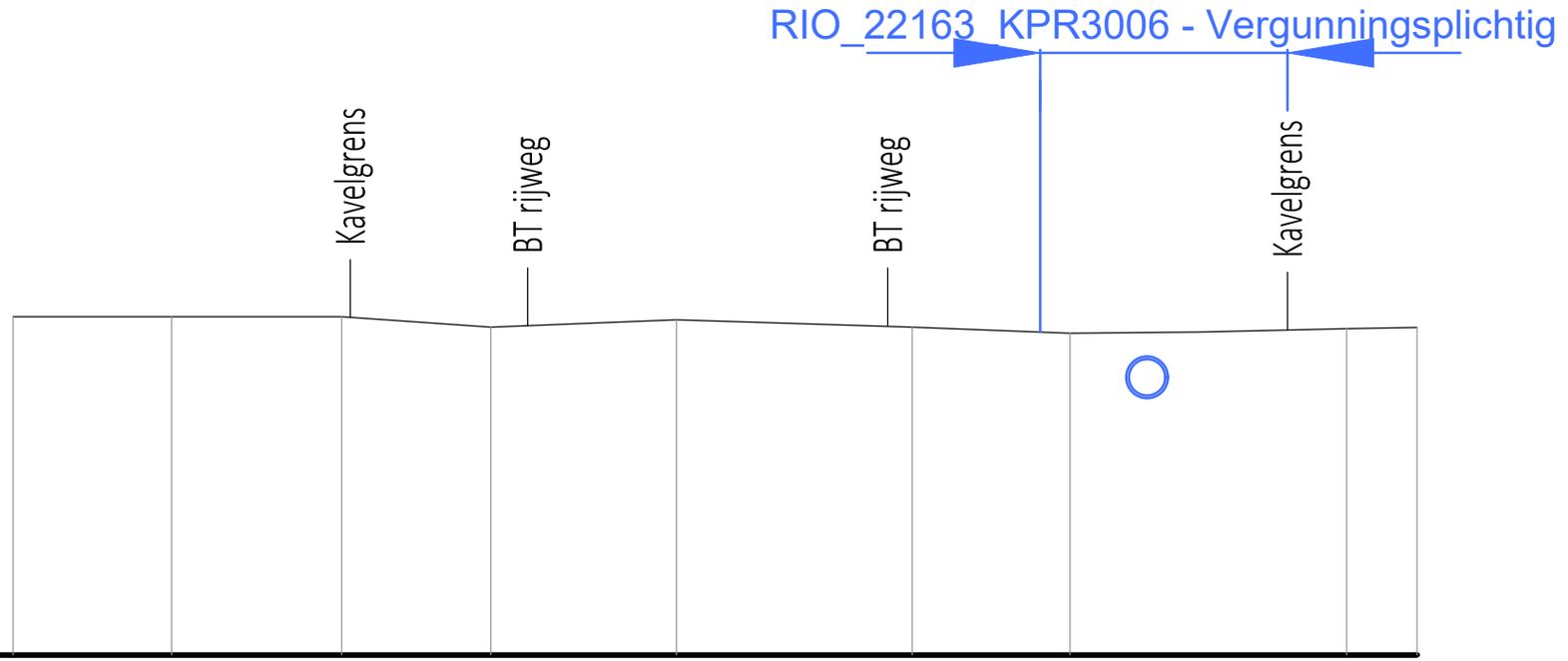


PRD 4

Lengteschaal: 1/100
Hoogteschaal: 1/100

Vergelijkingsvlak: 0,00m T.A.W.

| | | | | | | | | | | | |
|---|---|---|---|---|---|---|---|---|---|---|---|
| TERREIN | Bestaand | Dwarsprofielen | | | | | | | | | |
| | | Gecumuleerde afstand | 0m | 5.00 | 10.00 | 15.00 | 19m | | | | |
| | | Tussenafstand | 2.20 | 2.36 | 2.07 | 2.58 | 3.27 | 2.19 | 1.81 | 2.03 | 0.98 |
| | | Bestaand maaiveld | 4.69 | 4.69 | 4.69 | 4.55 | 4.65 | 4.55 | 4.46 | 4.48 | 4.53 | 4.54 |
| | ontwerp | Toekomstig maaiveld | 4.69 | 4.69 | 4.69 | 4.55 | 4.65 | 4.55 | 4.46 | 4.48 | 4.53 | 4.54 |
| | | Tussenafstand | 2.20 | 2.36 | 2.07 | 2.58 | 3.27 | 2.19 | 1.81 | 2.03 | 0.98 |

RIO_22163_KPR3006 - Vergunningsplichtig

PDR 10

Lengteschaal: 1/100
Hoogteschaal: 1/100

Vergelijkingsvlak: 0,00m T.A.W.

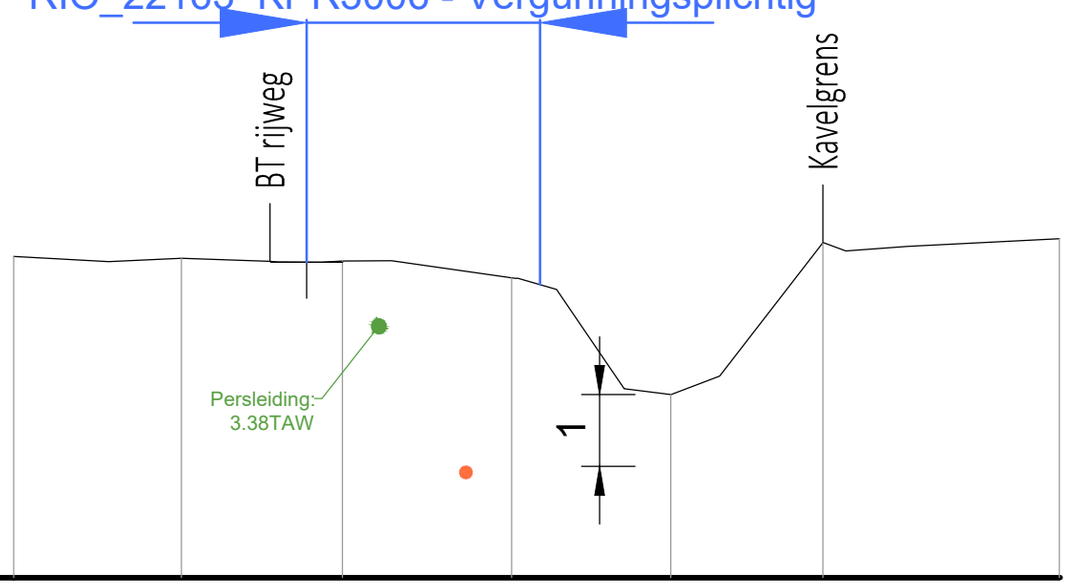


| | | | | | | | | |
|---|---|---|---|---|---|---|---|---|
| TERREIN | Bestaand | Dwarsprofielen | | | | | | |
| | | Gecumuleerde afstand | 0m | 5.00 | | 10.00 | | 14m |
| | | Tussenafstand | | 2.23 | 2.34 | 2.21 | 2.11 | 3.28 |
| | | Bestaand maaiveld | 4.42 | 4.38 | 4.15 | 2.54 | 4.64 | 4.69 |
| | ontwerp | Toekomstig maaiveld | 4.42 | 4.38 | 4.15 | 2.54 | 4.64 | 4.69 |
| | | Tussenafstand | | 2.23 | 2.34 | 2.21 | 2.11 | 3.28 |

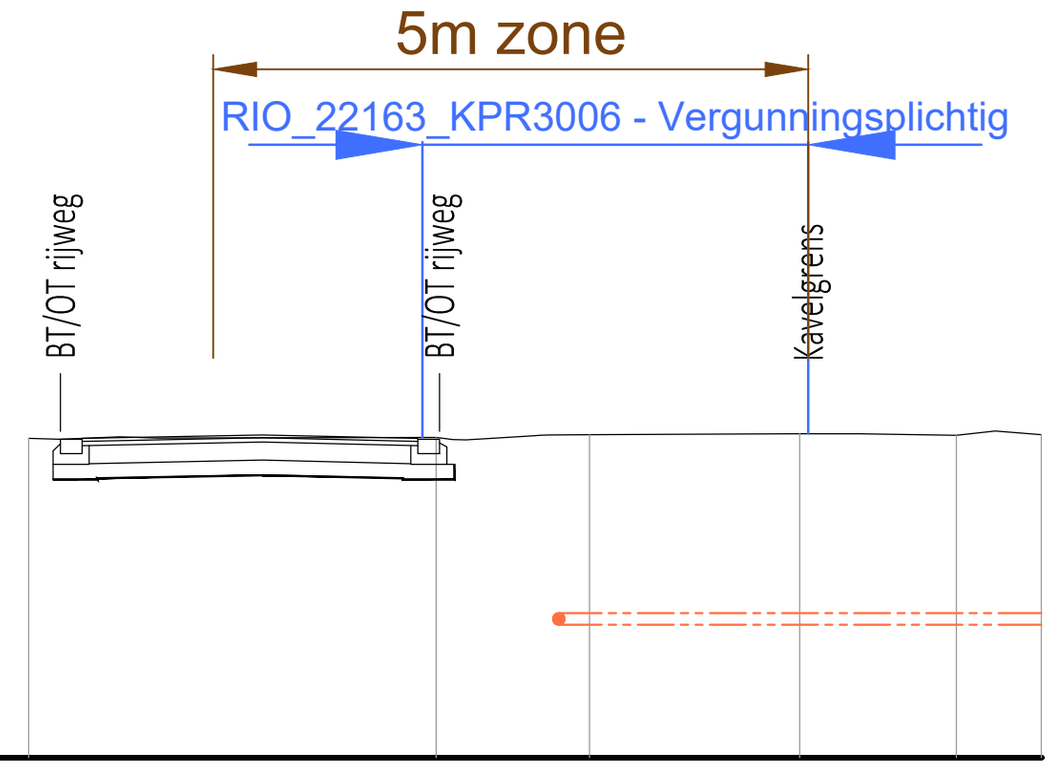


PRD 11

Lengteschaal: 1/100
Hoogteschaal: 1/100

Vergelijkingsvlak: 0,00m T.A.W.

| | | | | | | | | |
|---|---|---|---|---|---|---|---|---|
| TERREIN | Bestaand | Dwarsprofielen | | | | | | |
| | | Gecumuleerde afstand | 0m | 5.00 | | 10.00 | | 14m |
| | | Tussenafstand | | | 2.13 | 2.91 | 2.17 | |
| | | Bestaand maaiveld | | 4.44 | 4.47 | 4.49 | 4.46 | |
| | ontwerp | Toekomstig maaiveld | | 4.44 | 4.47 | 4.49 | 4.46 | |
| | | Tussenafstand | | | 2.13 | 2.91 | 2.17 | |

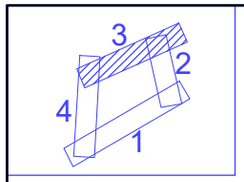


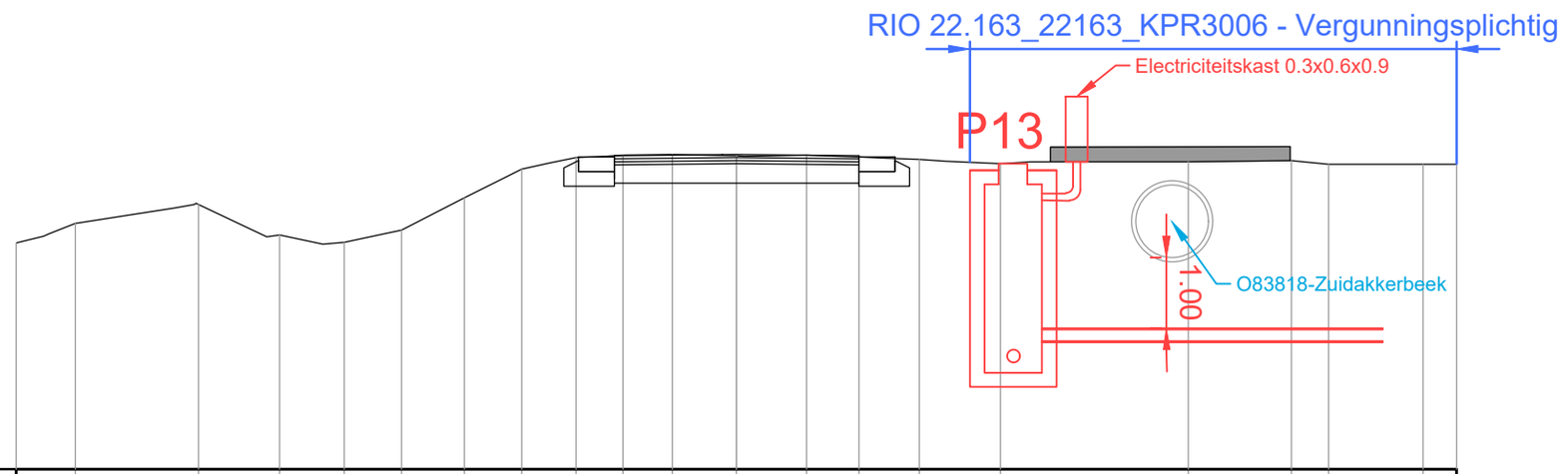


PRD 1

Schaal: 1/100
Vergelijkingsvlak: 0.00m

| | | | | | | | | | | | | | | | | | | | | | | |
|---|---|---|---|---|---|---|---|---|---|---|---|---|---|---|---|---|---|---|---|---|---|---|
| Bestaand | Maaiveldpeil | 3.14 | 3.41 | 3.68 | 3.26 | 3.15 | 3.33 | 3.77 | 4.17 | 4.33 | 4.36 | 4.38 | 4.35 | 4.36 | 4.33 | 4.30 | 4.24 | 4.27 | 4.29 | 4.24 | 4.24 | 4.24 |
| | Tussenafstand | | 0.82 | 1.71 | 1.13 | 0.89 | 0.80 | 0.87 | 0.79 | 0.75 | 0.66 | 0.68 | 0.89 | 0.98 | 0.73 | 0.83 | 1.13 | 2.61 | 1.43 | 0.52 | 1.31 | 0.47 |
| Ontwerp | Maaiveldpeil | 3.14 | 3.41 | 3.68 | 3.26 | 3.15 | 3.33 | 3.77 | 4.17 | 4.33 | 4.36 | 4.38 | 4.35 | 4.36 | 4.33 | 4.30 | 4.24 | 4.27 | 4.29 | 4.24 | 4.24 | 4.24 |
| | Tussenafstand | | 0.82 | 1.71 | 1.13 | 0.89 | 0.80 | 0.87 | 0.79 | 0.75 | 0.66 | 0.68 | 0.89 | 0.98 | 0.73 | 0.83 | 1.13 | 2.61 | 1.43 | 0.52 | 1.31 | 0.47 |

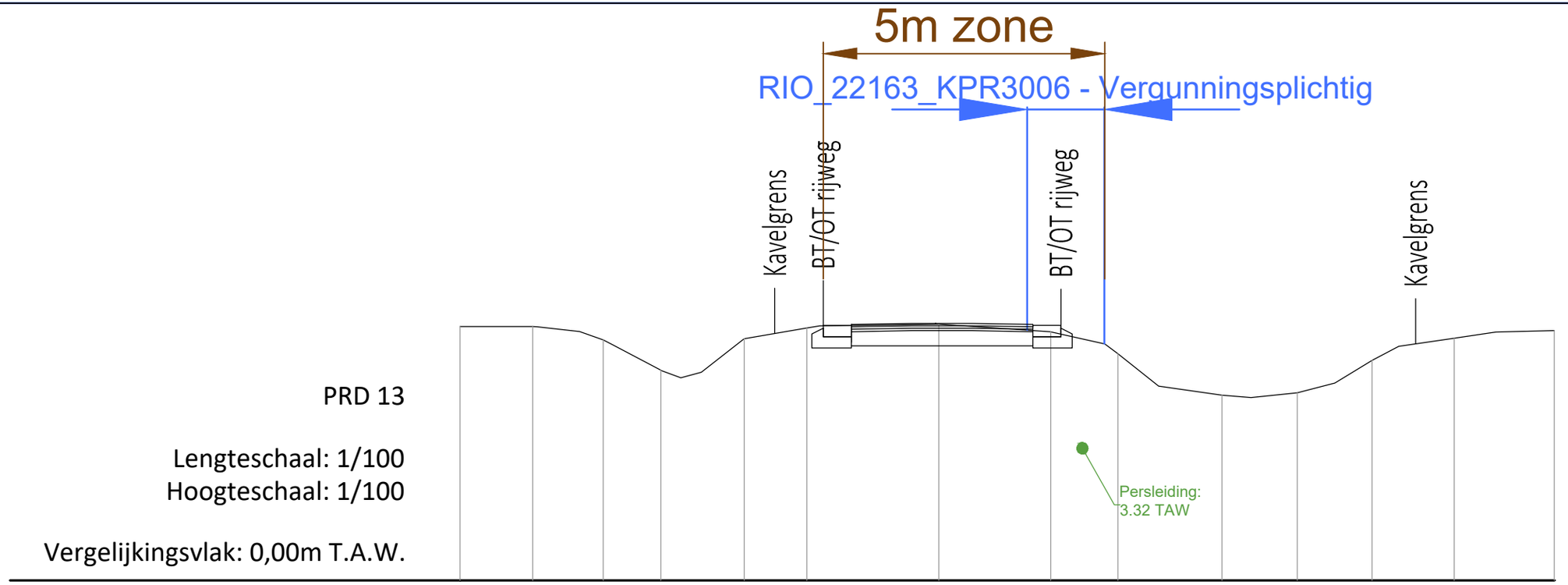


PRD 13

Lengteschaal: 1/100
Hoogteschaal: 1/100

Vergelijkingsvlak: 0,00m T.A.W.

| | | | | | | | | | | | | | | |
|---|---|---|---|---|---|---|---|---|---|---|---|---|---|---|
| TERREIN | Bestaand | Dwarsprofielen | | | | | | | | | | | | |
| | | Gecumuleerde afstand | 0m | | | 5.00 | | 10.00 | | 15.00 | | | 19m | |
| | | Tussenafstand | | 1.25 | 1.02 | 1.48 | 1.11 | 2.34 | 1.99 | 1.19 | 1.85 | 1.34 | 1.33 | 1.46 | 1.78 |
| | | Bestaand maaiveld | 4.51 | 4.27 | 3.73 | 4.29 | 4.48 | 4.55 | 4.42 | 4.02 | 3.29 | 3.33 | 3.91 | 4.30 | 4.44 |
| | ontwerp | Toekomstig maaiveld | 4.51 | 4.27 | 3.73 | 4.29 | 4.48 | 4.55 | 4.42 | 4.02 | 3.29 | 3.33 | 3.91 | 4.30 | 4.44 |
| | | Tussenafstand | | 1.25 | 1.02 | 1.48 | 1.11 | 2.34 | 1.99 | 1.19 | 1.85 | 1.34 | 1.33 | 1.46 | 1.78 |

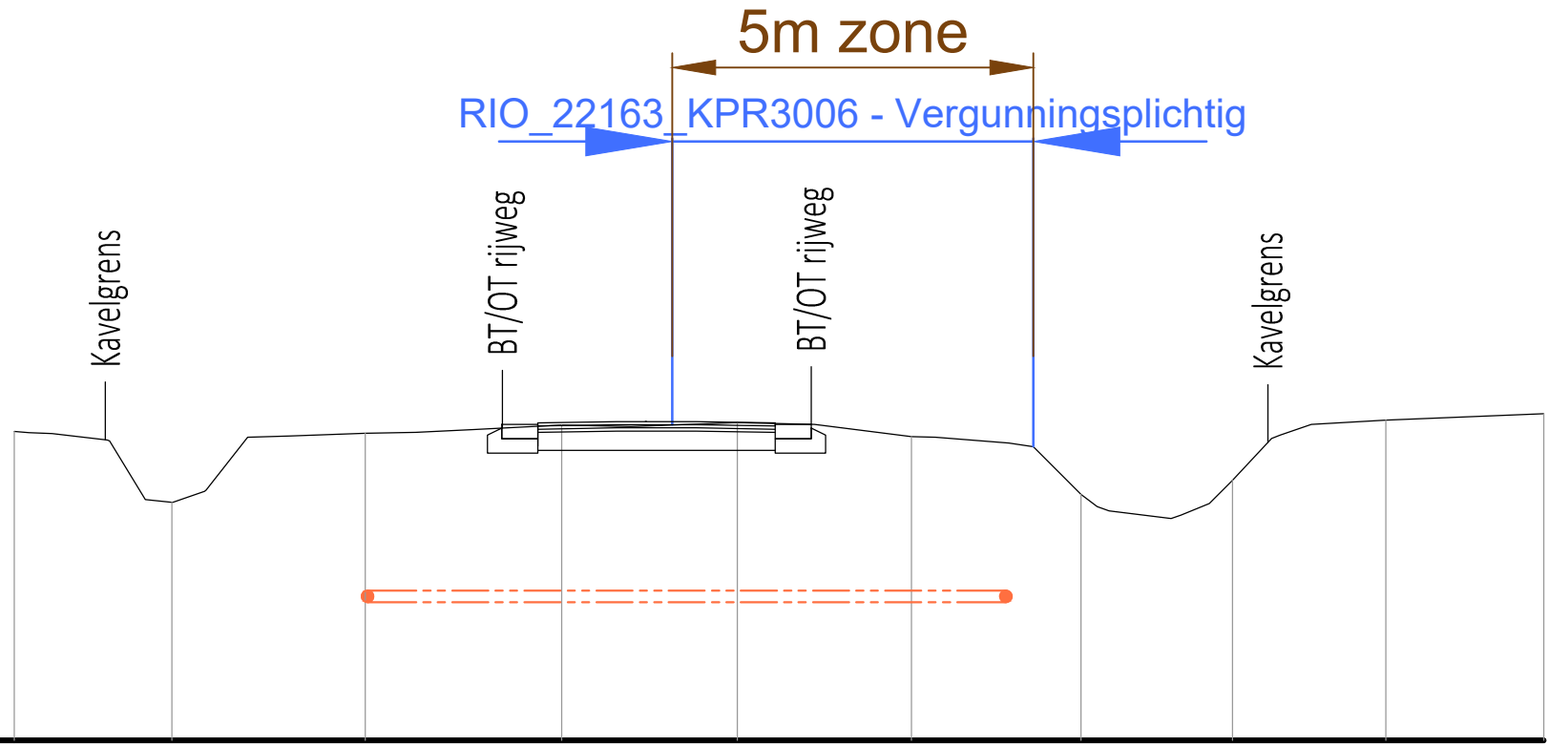


PRD 14

Lengteschaal: 1/100
Hoogteschaal: 1/100

Vergelijkingsvlak: 0,00m T.A.W.

| | | | | | | | | | | | | |
|---|---|---|---|---|---|---|---|---|---|---|---|---|
| TERREIN | Bestaand | Dwarsprofielen | | | | | | | | | | |
| | | Gecumuleerde afstand | 0m | 5.00 | 10.00 | 15.00 | 20m | 21m | | | | |
| | | Tussenafstand | | 2.68 | 2.72 | 2.43 | 2.42 | 2.35 | 2.10 | 2.12 | 2.19 | |
| | | Bestaand maaiveld | 3.30 | 4.26 | 4.37 | 4.40 | 4.21 | 3.41 | 3.61 | 4.44 | 4.53 | |
| | ontwerp | Toekomstig maaiveld | 3.30 | 4.26 | 4.37 | 4.40 | 4.21 | 3.41 | 3.61 | 4.44 | 4.53 | |
| | | Tussenafstand | | 2.68 | 2.72 | 2.43 | 2.42 | 2.35 | 2.10 | 2.12 | 2.19 | |