Typedwarsprofielen schaal 1/50

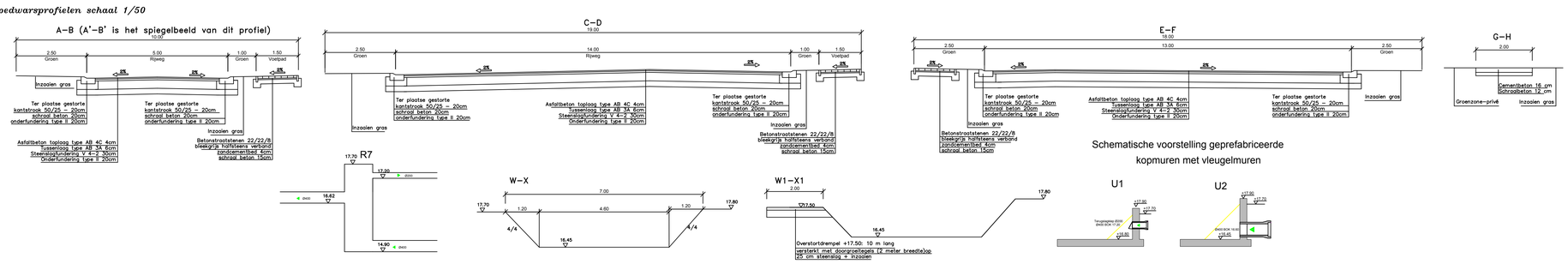

Bestaande toestand schaal 1/500

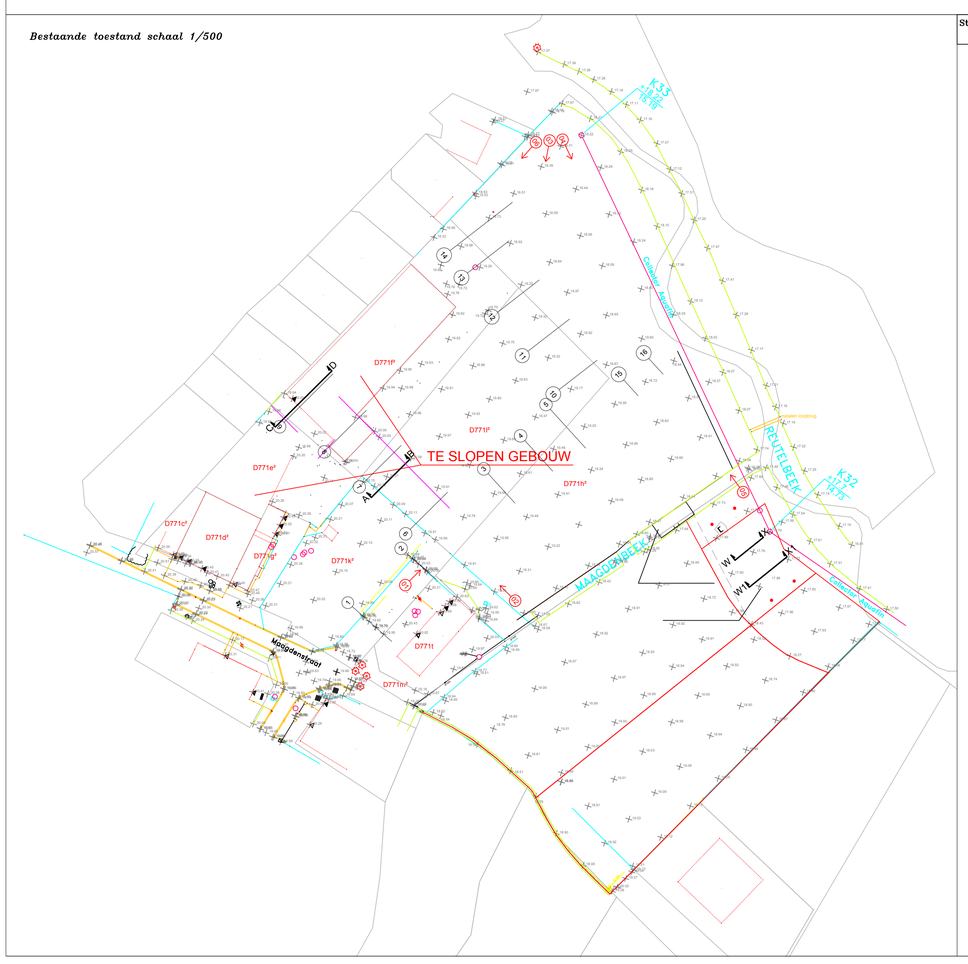

Stedenbouwkundige voorschriften

Deze worden toegelicht in de bijhorende bijlage

Ontworpen toestand schaal 1/500

Legende Bestaande toestand

MERKPALEN

- geodetisch punt
- merkpaal staatsgrens
- merkpaal openbaar domein
- merkpaal staatsdomein
- merkpaal domein N.M.B.S.
- merkpaal perceel (privaat domein)
- kilometerpaal/hectometerpaal

GEBOUWEN

- huis met aanduiding van huisnummer
- andere gebouwen zoals schuur, tuinhuis, garage, afdak
- dorpelpeil huis
- dorpelpeil garage

AFSLUITINGEN

- houten afsl.+prikkeldraad
- houten afsl.+gladde draad
- betonnen afsl.+prikkeldraad
- betonnen afsl.+gladde draad
- betonplaten en -platen
- muurtje in metselwerk
- houtafsluiting
- metaalafsluiting
- sierafsluiting
- afsluiting + plaat in de grond

BEPLANTINGEN

- haag
- loofboom
- naaldboom
- fruitboom
- bomenrij loofbomen
- bomenrij naaldbomen
- bomenrij fruitbomen
- grens perk / bos
- talud

WEGEN EN VERHARDINGEN

- as van straat, voetweg
- rand van straat, voetweg
- rand van los- of dienstweg
- bitumineuse verharding
- cementbeton verharding
- verharding keien
- betonstraatstenen
- betontegels
- steenslag

MERKKAPPEN, KASTEN L.O.N., PALEN

- straatkap/merksteen water
- kabine of kast water
- straatkap/merksteen gas
- kabine of kast gas
- straatkap/merksteen elektriciteit
- kabine of kast elektriciteit
- straatkap/merksteen radio/T.V.
- kabine of kast radio/T.V.
- straatkap/merksteen telefoon
- kabine of kast telefoon
- straatkap/merksteen diversen
- kabine of kast diversen
- regenwaterput
- brandstofklank
- waterleiding - deksel
- rond deksel inspectieput
- vierkant deksel inspectieput
- waterslikker-straatkolk
- deksel brandkraan
- huisaansluitpunt
- kabine of kast verkeersteken
- kabine of kast verlichting
- kabine of kast alarm (politie,brandweer)
- paal laagspanning
- paal hoogspanning
- paal openbare verlichting
- paal verscheidene
- mast laagspanning
- mast hoogspanning

SIGNALISATIE

- richtingpaal auto
- lichtsignaal voetganger
- knipperlicht
- wegwijzer
- verkeersteken
- plaatsnaam
- toeristisch,commercieel bord
- publicitetsbord
- bushalte

UITRUSTING WEGEN

- windsjaal
- brandstofpomp
- reflektor op paaltje
- parkingmeter
- zitbank
- krantenkiosk
- bushokje
- noodtelefoon
- telefooncel
- brievenbus
- monument
- meerpaal
- monoliet (beperking doorgang)
- bloemenbak
- vlaggenmast
- vuilbak

Legende Ontworpen toestand

- KWS-verharding
- Gras
- Betontegels 22/22/8
- Cementbeton
- Waterslikker-straatkolk
- RWA-riolering
- DWA-riolering
- RWA-huisaansluiting
- DWA-huisaansluiting
- Erfdienstbaarheid riolering

Plaats der werken

SITUATIEPLAN:

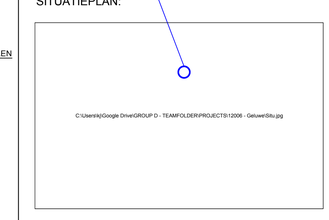

Index	Datum - Date	Wijziging - Modification
J		
I		
H		
G		
F		
E		
D		
C		
B		
A		

GroupD engineering
civil-infra-structural

Gentsestraat 79
8530 Harelbeke
BELGIË - BELGIQUE - BELGIUM
T: +32 56 71 20 90
F: +32 56 70 50 31
E: infra@groupd.eu

PROVINCIE-PROVINCE: WEST-VLAANDEREN

WERVIK

WEGEN- EN RIOLERINGSWERKEN IN DE PRIVATE VERKAVELING GELEGEN LANGS DE MAAGDENSTRAAT

GEZIEN EN GOEDGEKEURD DOOR DE GEMEENTERAAD VAN:

IN ZITTING VAN:

BIJ BEVEL:

DE SECRETARIS: DE BURGEMEESTER:

GEZIEN EN GOEDGEKEURD DOOR DE LEIDENDE INGENIEUR:

N. DUYNSLAEGER

INHOUD PLAN - CONTENU DU PLAN - CONTENT OF PLAN:

LEGENDE
SITUATIEPLAN
BESTAANDE TOESTAND
ONTWORPEN TOESTAND
TYPE DWARSPROFIELEN

Landmeter - Géomètre - Land Surveyor: J.L. RAQUET

Opgemaakt door: Dessinée par: Set-up by: K.V.

Goedgekeurd - Approuvé Approved: N. DUYNSLAEGER

Schaal - Échelle - Scale: 1:50/1:500

Datum-Date: 21.12.2016

projectn°	discipline	fase-phase	plannr° n° de plan	index
12006	INFRA		1/3	-