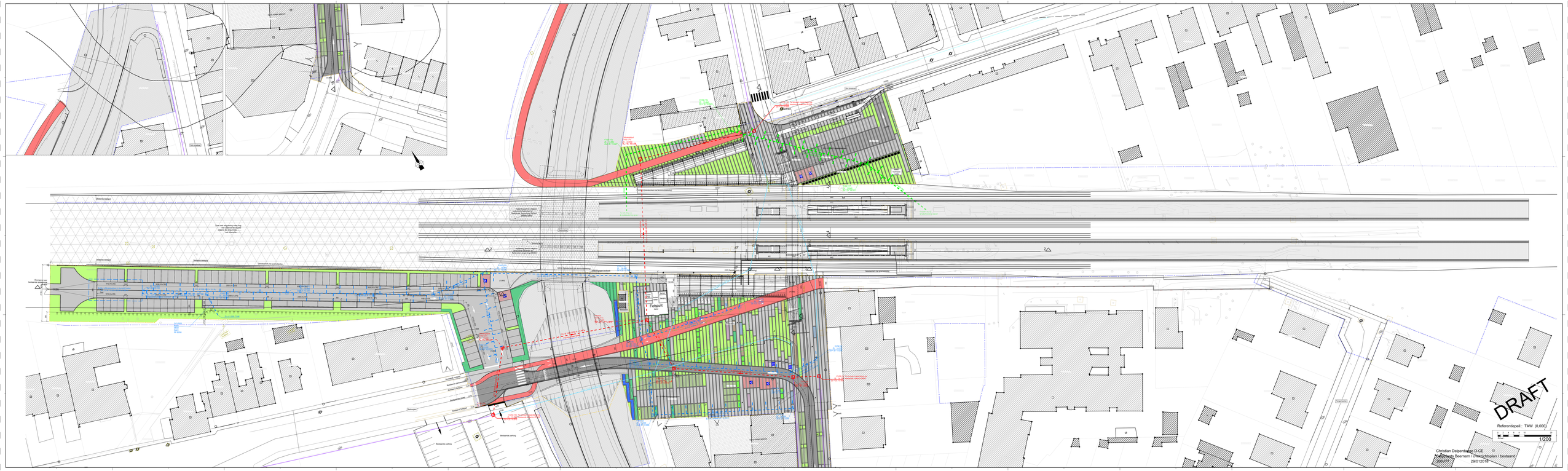
DRAFT
Referentiepeil : TAW (0,000)
1/200
Christian Delperdange D-CE
Beeren / overzichtsplan / bestaand
29/01/2018

DOORSNEDE 1B

Schaal 1:100

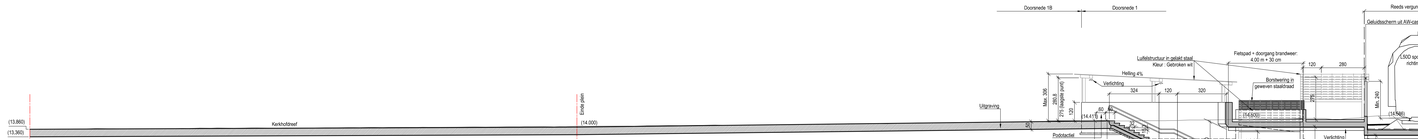

DOORSNEDE 1

Schaal 1:100

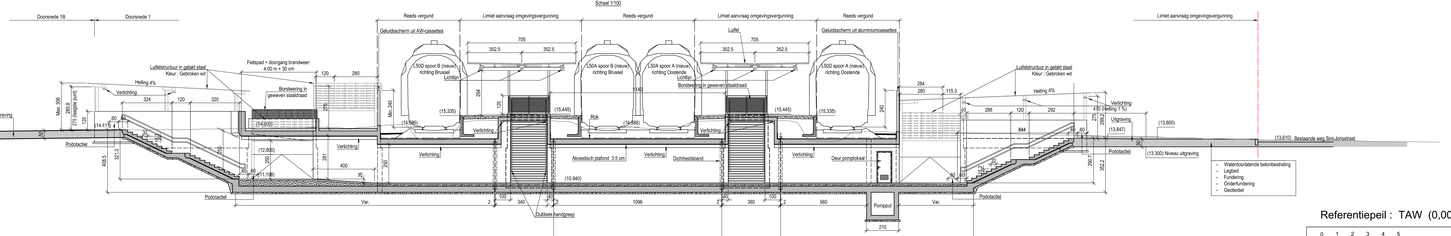

Referentiepeil : TAW (0,000)

Schaal : 1/100

Christian Delperdange D-CE
Stopplaats Beernem - stopplaats / langsprofiel 1/ nieuw
206V77 29/012018

DOORSNEDE 3

Schaal 1/100

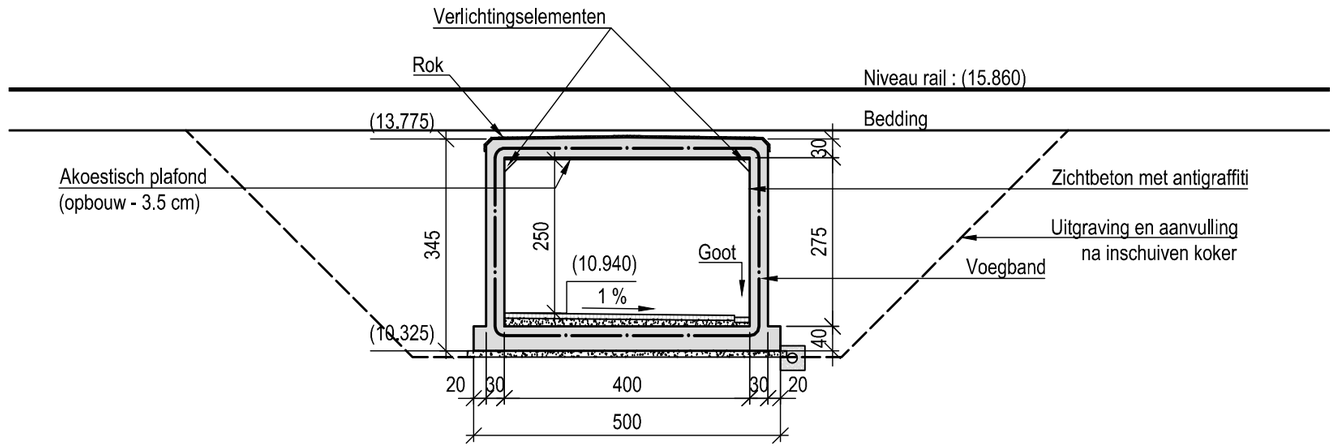

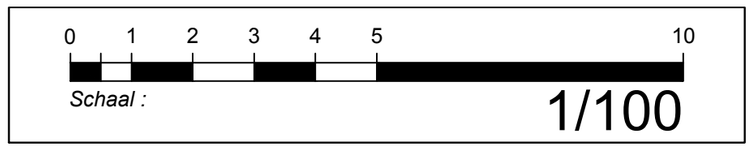

Referentie TUC RAIL :	Beschrijving :	Schaal :
ST_206_V77_-0503_080840_CRS_003_-	BA_SB-S_PRD_N_1_STOPPLAATS	1 / 100

DOORSNEDE 5

Schaal 1:100

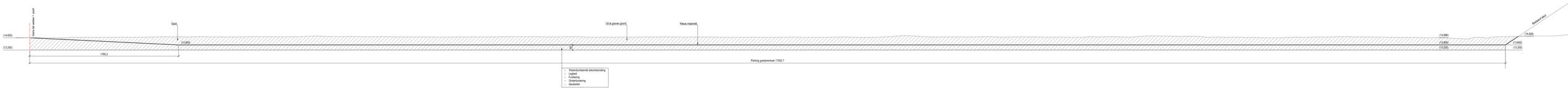

Referentiepeil : TAW (0,000)

0 1 2 3 4 5 10

Schaal 1/100

Christian Delperdange D-CE

Stopplaats Beernem - tunnel-brug goederenkoer / langsprofiel / nieuw

206V77 29/012018

DOORSNEDE 6

Schaal 1/100

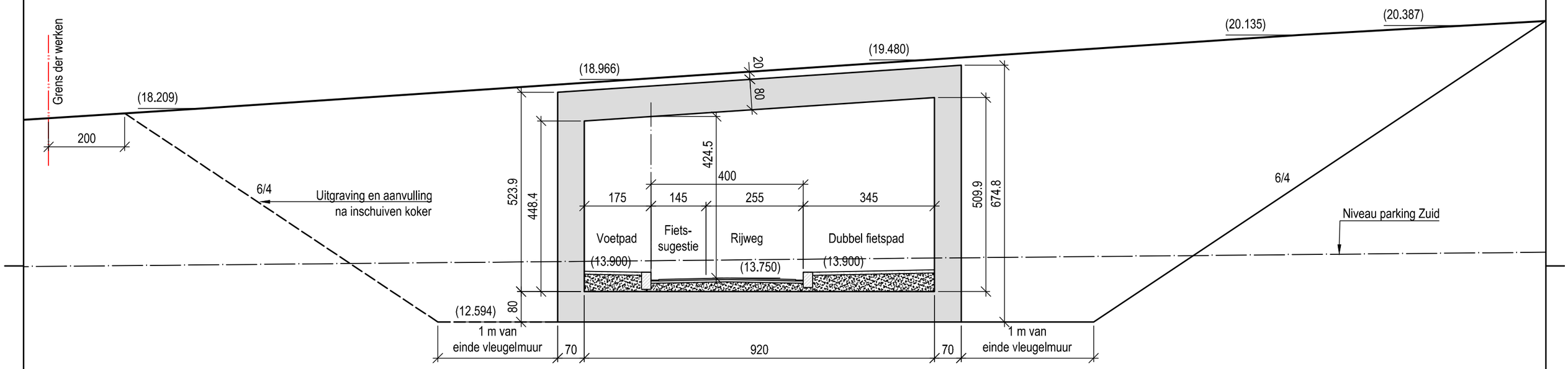

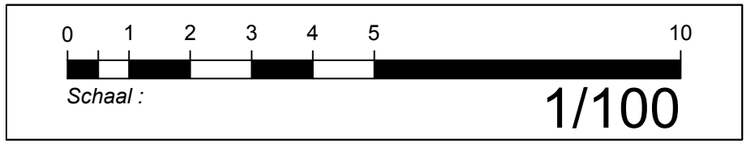

Referentie TUC RAIL :	Beschrijving :	Schaal :
ST_206_V77_-0503_080925_CRS_001_-	BA_SB-TS_PRD_N_TUNNEL-BRUG	1 / 100