LANDSTRAAT

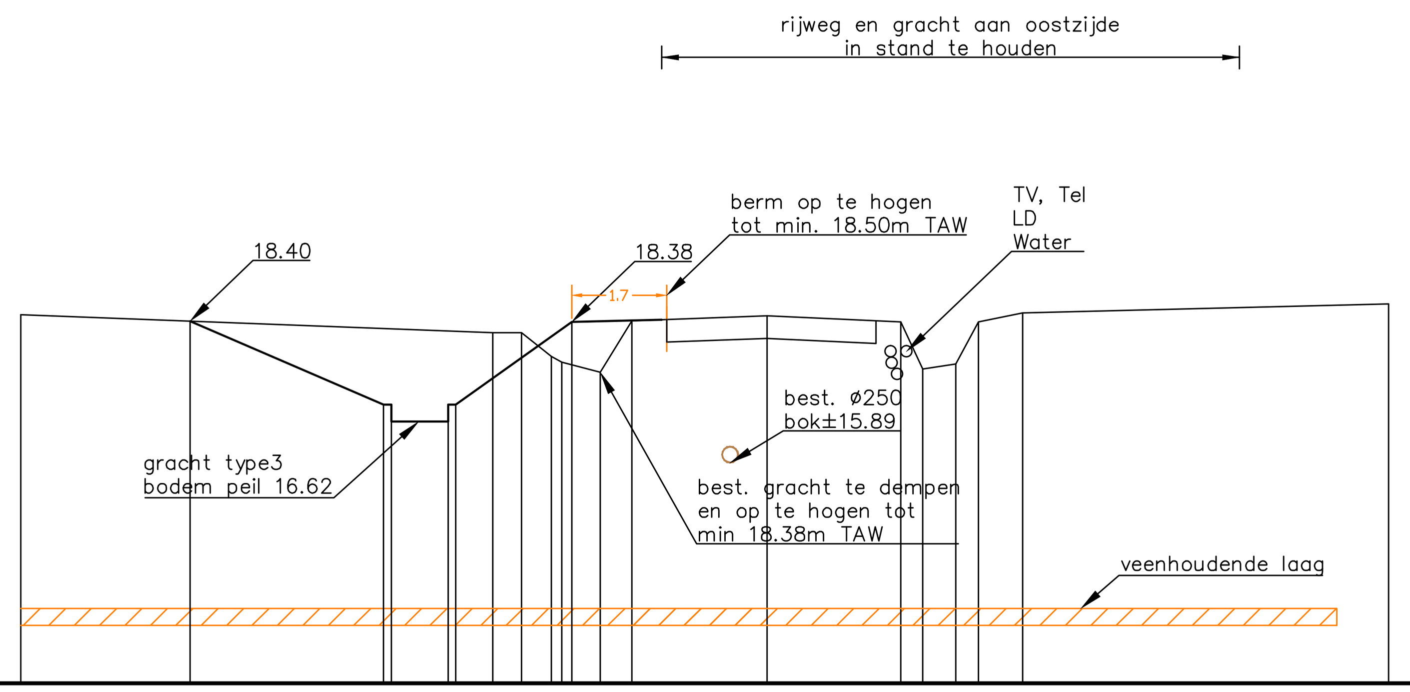

Vergelijkingsvlak
12.00 m T.A.W.

BEST. HOOGTE	18.51, 18.19, 18.19, 17.77, 17.67, 17.49, 18.40, 18.49, 18.38, 17.55, 17.64, 18.38, 18.54, 18.70
TUSSENAFSTAND	8.34, 0.51, 0.53, 0.18, 0.68, 0.56, 2.39, 2.36, 0.39, 0.58, 0.40, 0.78, 6.47
ONTWORPEN HOOGTE	18.40, 16.92, 16.62, 16.62, 16.92, 18.40, 18.40

Aquafin
Dijkstraat 8
2630 Aartselaar
tel. : 03/ 450 45 11
fax : 03/ 458 30 20

DWARSPROFIEL 04
23.089 Torhout: Afkoppelen Zomerstraat en Landstraat
Schaal 1/100

LANDSTRAAT

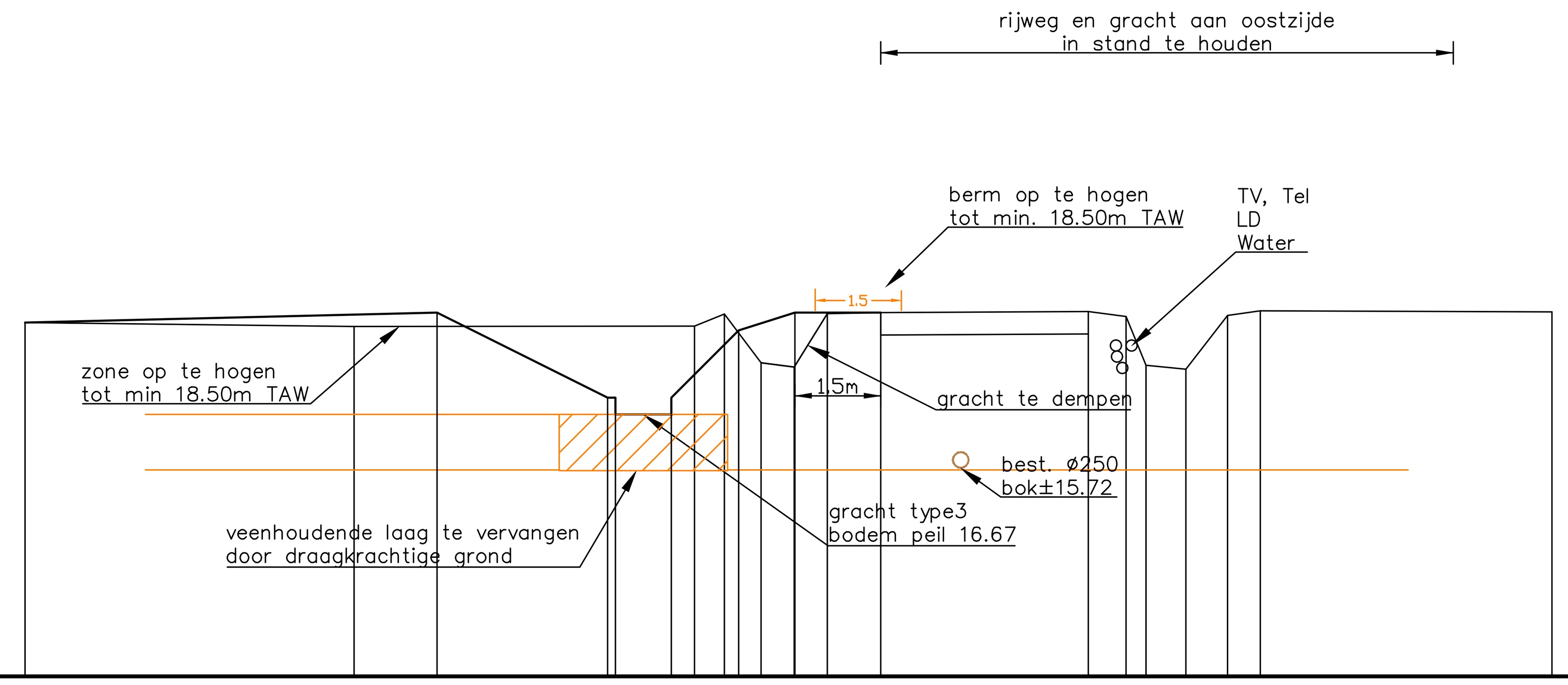

Vergelijkingsvlak
12.00 m T.A.W.

BEST. HOOGTE	18.24, 18.24, 18.46, 17.59, 17.52, 18.47, 18.49, 18.51, 18.42, 17.55, 17.48, 18.44, 18.52, 18.51
TUSSENAFSTAND	6.07, 0.53, 0.66, 0.59, 0.59, 0.95, 3.70, 0.67, 0.35, 0.71, 0.75, 0.58
ONTWORPEN HOOGTE	18.50, 16.97, 16.67, 16.67, 16.97, 18.18, 18.50

Aquafin
Dijkstraat 8
2630 Aartselaar
tel. : 03/ 450 45 11
fax : 03/ 458 30 20

DWARSPROFIEL 05
23.089 Torhout: Afkoppelen Zomerstraat en Landstraat
Schaal 1/100

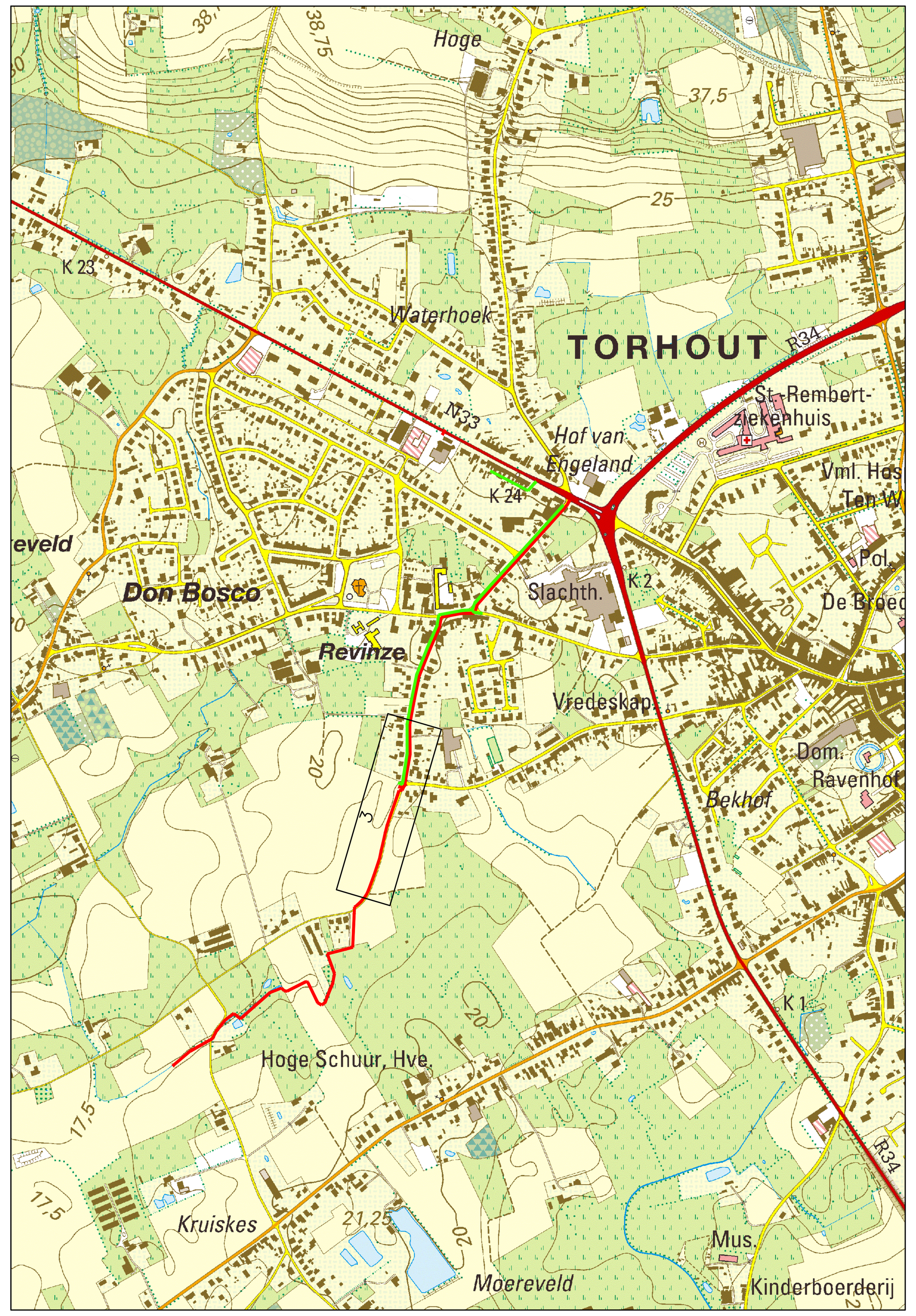

LANDSTRAAT

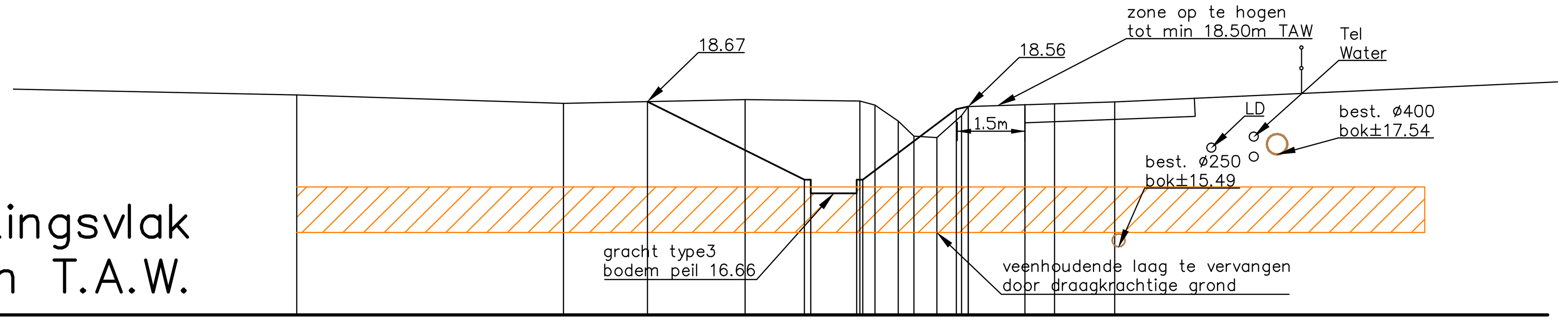

Vergelijkingsvlak
14.00 m T.A.W.

BEST. HOOGTE	18.81, 18.63, 18.71, 18.68, 18.59, 18.24, 17.91, 17.88, 18.36, 18.56, 18.50, 18.62, 18.66
TUSSENAFSTAND	5.83, 3.97, 2.51, 0.33, 0.51, 0.34, 0.50, 0.54, 0.15, 1.24, 0.65, 1.31
ONTWORPEN HOOGTE	18.67, 16.96, 16.66, 16.66, 16.96, 18.50, 18.56

Aquafin
Dijkstraat 8
2630 Aartselaar
tel. : 03/ 450 45 11
fax : 03/ 458 30 20

DWARSPROFIEL 06
23.089 Torhout: Afkoppelen Zomerstraat en Landstraat
Schaal 1/100

LANDSTRAAT

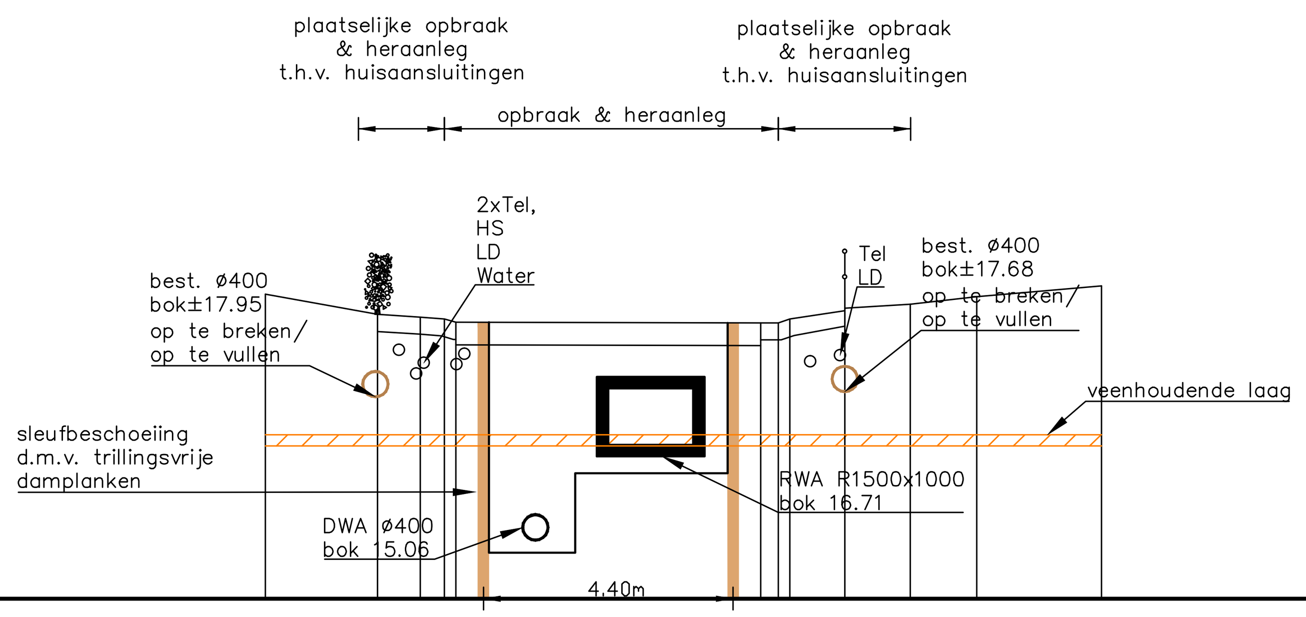

Vergelijkingsvlak
14.00 m T.A.W.

BEST. HOOGTE	19.38, 19.02, 18.97, 18.94, 18.88, 18.87, 18.87, 18.94, 19.13, 19.20, 19.33, 19.52
TUSSENAFSTAND	1.97, 0.76, 0.43, 0.20, 5.39, 0.31, 0.20, 0.97, 1.16, 1.17, 2.20
ONTWORPEN HOOGTE	

Aquafin
Dijkstraat 8
2630 Aartselaar
tel. : 03/ 450 45 11
fax : 03/ 458 30 20

DWARSPROFIEL 07
23.089 Torhout: Afkoppelen Zomerstraat en Landstraat
Schaal 1/100

Nr.	Datum	Aard van de wijziging
01	10/05/2017	Proefstel omgevingsvergunning

Aquafin
Dijkstraat 8
2630 Aartselaar
Tel. : 03/ 450 45 11
Fax : 03/ 458 30 20

Provincie : West–Vlaanderen
Stad : Torhout
Projectnummer : 23.089
Projectnaam : Torhout: Afkoppelen Zomerstraat en Landstraat

Nummer : 23.089–3
–doorsnede–
dwarsprofiel–nieuw

Titel : DWARSPROFIELEN

Profielen 4 t.e.m.7

Infrax
infrax
Noordlaan 9
8820 Torhout
T +32 (0)78 35 30 20
www.infrax.be

Studie
SNOECK & PARTNERS architectuur & engineering
Snoeck & Partners nv
Engelse Wandeling 70
8510 Kortrijk-Marke
T +32 (0)56 21 04 39
F +32 (0)56 22 82 63
info@snoeckpartners.be

Aannemer

Stad
TORHOUT levende stad
Aartrijkestraat 11/B
8820 Torhout
T +32 (0)50 22 11 22
www.torhout.be

Schaal : 1/100
Opp. 0.63 m²
2027.7