Huisaansluiting voor DWA

Schaal: 1/10

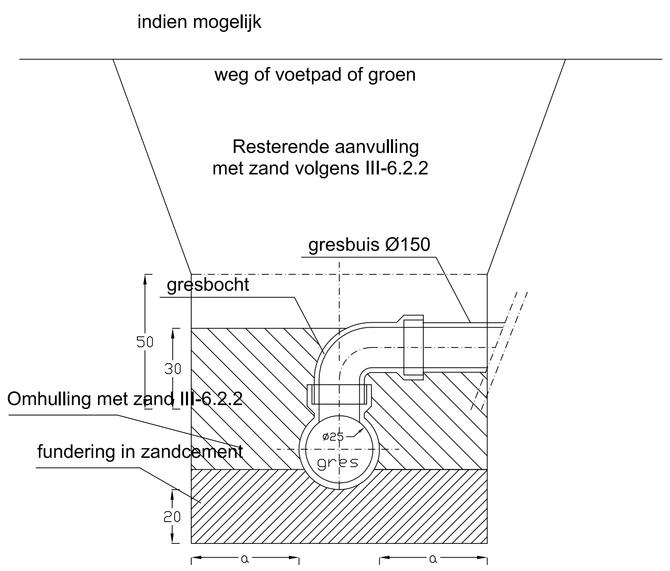

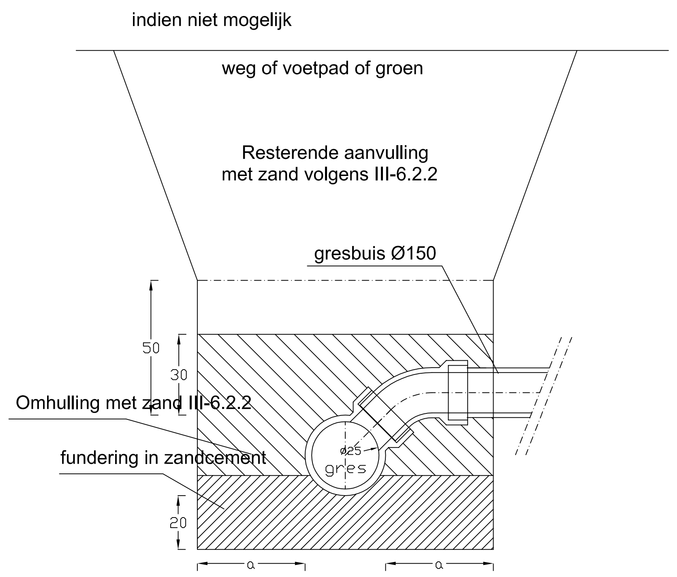

a= min 0.20 m voor een sleufdiepte van 0.00 tot 0.50 m
a= min 0.30 m voor een sleufdiepte van 0.50 tot 1.00 m
a= min 0.40 m voor een sleufdiepte van 1.00 tot 2.00 m
a= min 0.50 m voor een sleufdiepte van meer dan 2.00 m

Huisaansluiting voor RWA

Schaal: 1/10

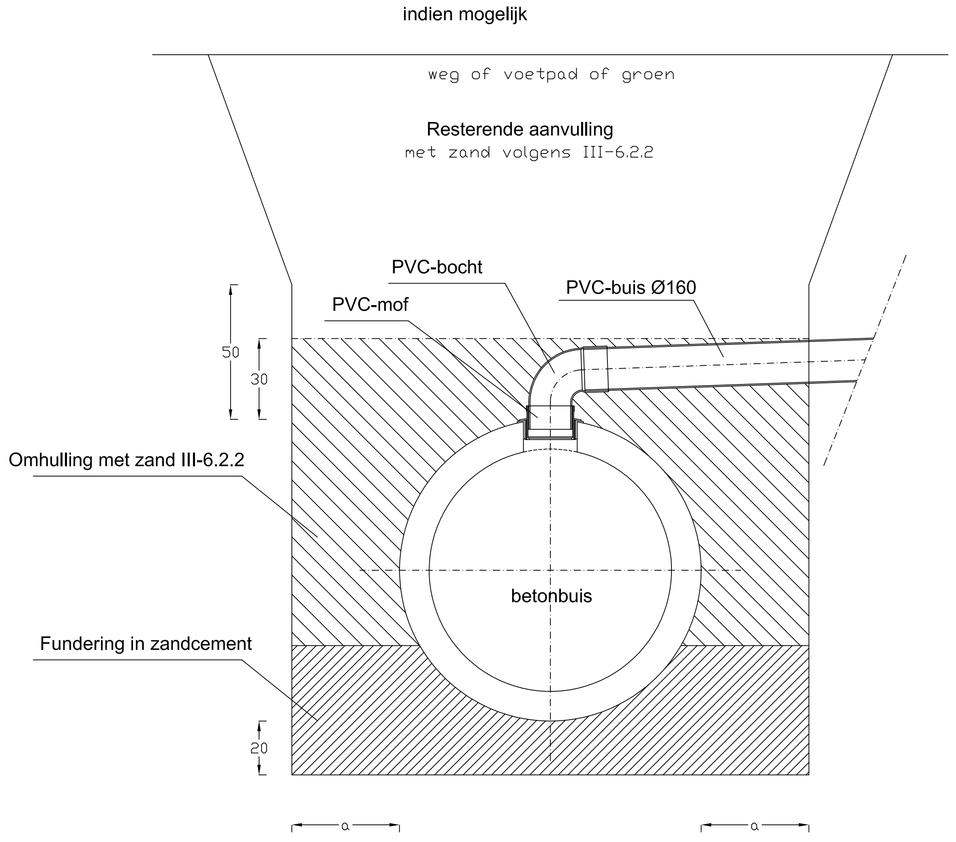

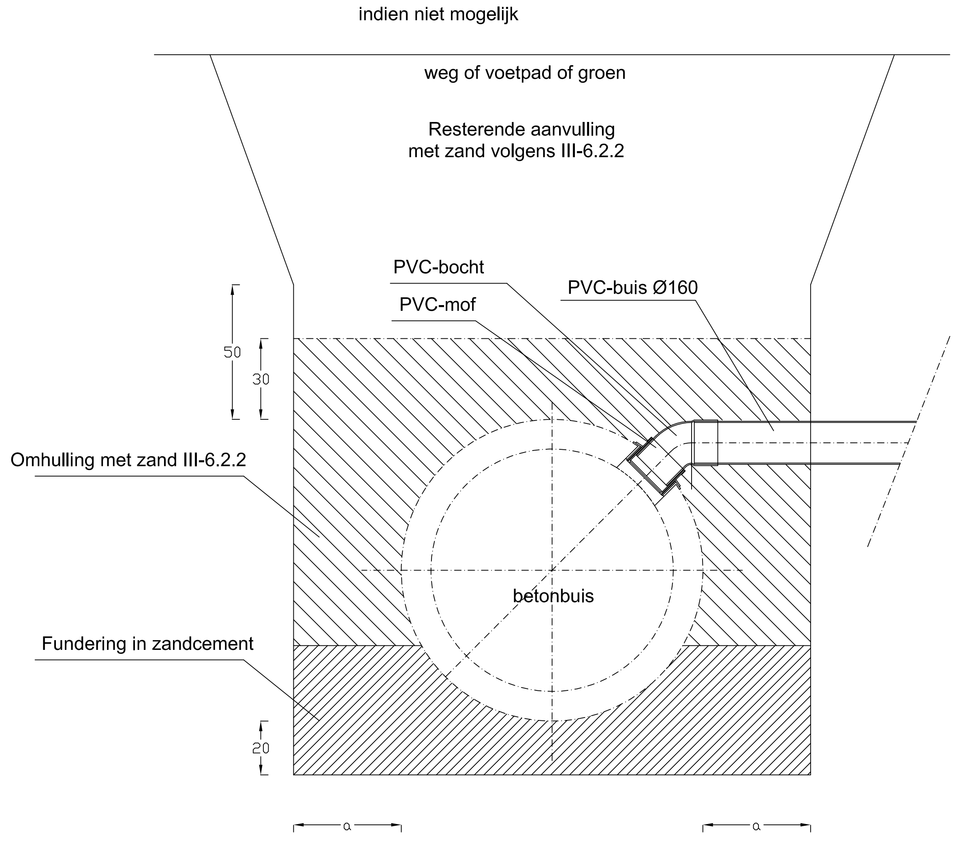

INSPECTIEPUT R1

Schaal: 1/25

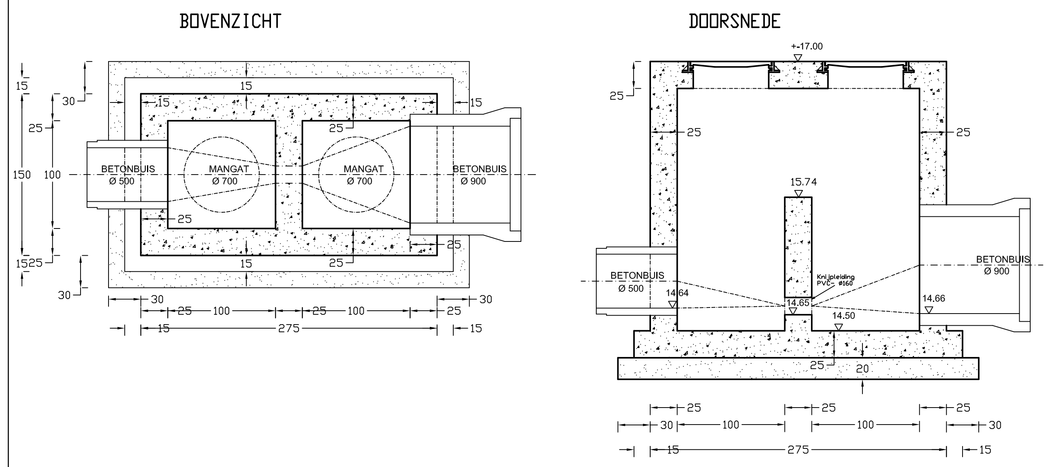

Omega-beugel in RVS

voor het maken van een sas voor fietsers

Schaal: 1/10

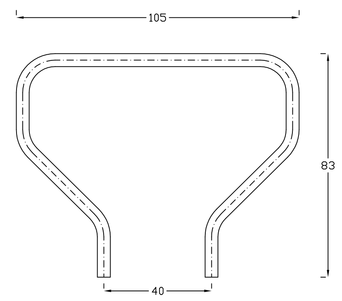

L= 105 cm, Ø 48 mm

vaste plaatsing door inbetonnering

Straatkolk van beton
Waterontvanger van gietijzer

Schaal: 1/10

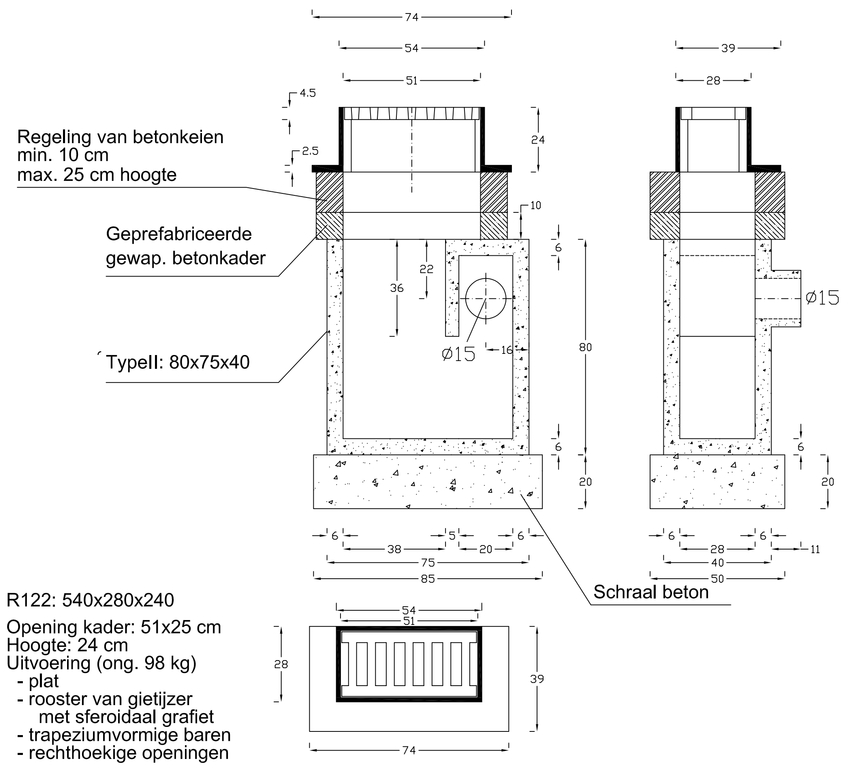

R122: 540x280x240

Opening kader: 51x25 cm
Hoogte: 24 cm
Uitvoering (ong. 98 kg)
- plat
- rooster van gietijzer
  met sferoidaal grafiet
- trapeziumvormige baren
- rechthoekige openingen

Schaal: 1/10

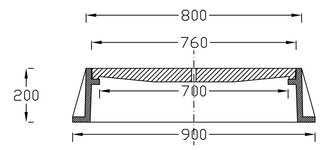

Riooldeksel Type 5
voor betonverharding

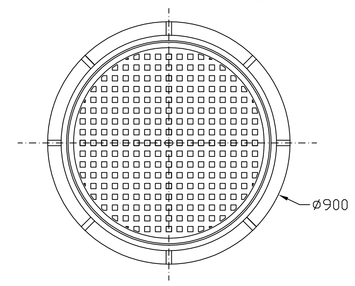

Schaal: 1/10

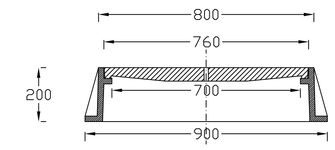

Riooldeksel Type 9
voor bestrating

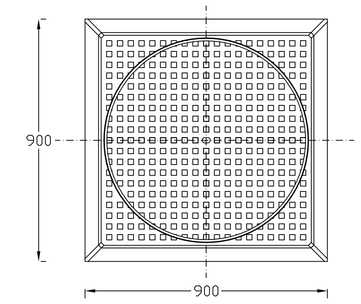

Toon Breyne bvba
Ingenieur-architecten

René Colaertplein 19 bus 2
8900 Ieper

T 057 221 590
F 057 221 599
E info@tbreyne.be

DOSSIER	**P 532** **VERKAVELINGSAANVRAAG VOOR 24 WONINGEN**
LIGGING	**West-Vlaanderen** **Zuidstraat** **8530 Harelbeke** **kad. sectie: 3e afd.., sectie D, nr. 1536n8 (deel van)**
BOUWHEER	**Bouwonderneming Gino Feys** **Vlasaardstraat 25** **8210 Zedelgem**
STUDIE	WEGENISSEN
FASE	AANVRAAG
DATUM	30/08/2016
PLANNR.	6/6
PLAN	**DETAILS**
SCHAAL	Variabel
AKKOORD	de bouwheer
	de ontwerper
WIJZIGINGEN	