ARCHEOLOGIENOTA FABRIEKSTRAAT RUISBROEK (VLB)

ADEDE SEARCH & RECOVERY

ADEDE Archeologisch Rapport 365 - 2018

SEBASTIEN VAN WETTER

ADEDE ARCHEOLOLOGISCH RAPPORT 365

Archeologienota Fabriekstraat RUISBROEK (VLB)

VERSLAG VAN RESULTATEN:

BUREAUONDERZOEK

VAN WETTER SEBASTIEN

Colofon

Uitgever	ADEDE bvba
Jaar van uitgave	2018
Plaats van uitgave	Gent
Redactie	Simon Claeys & David Janssens
ISSN	2033-6810

Niets uit deze uitgave mag worden verveelvoudigd en/of openbaar gemaakt door middel van druk, fotokopie, microfilm of op welke andere wijze dan ook, zonder voorafgaande schriftelijke toestemming van ADEDE bvba.ADEDE bvba is niet aansprakelijk voor eventuele schade voortvloeiend uit diens adviezen.

Inhoudsopgave

1 Administratieve fiche ..... - 5 -
2 Bureauonderzoek ..... - 9 -
2.1 Archeologische voorkennis ..... - 9 -
2.2 Aanleiding van het onderzoek ..... - 9 -
2.3 Doel van het onderzoek ..... - 9 -
2.4 Huidige situatie projectgebied ..... - 10 -
2.5 Beschrijving geplande werken ..... - 10 -
2.6 Randvoorwaarden ..... - 12 -
2.7 Werkwijze ..... - 12 -
3 Assessmentrapport ..... - 29 -
3.1 Landschappelijke situering van het onderzoeksgebied ..... - 29 -
3.2 Geo(morfo)logische en bodemkundige situering van het onderzoeksgebied ..... - 33 -
3.2.1 Tertiair geologisch ..... - 33 -
3.2.2 Quartair geologisch ..... - 34 -
3.2.3 Bodem ..... - 35 -
3.2.3.1 Bodemtypekaart ..... - 35 -
3.2.3.2 Potentiële bodemerosie ..... - 36 -
3.2.3.3 Erosiegevoeligheid ..... - 37 -
3.2.3.4 Landgebruik ..... - 38 -
3.2.3.5 Gewestplan ..... - 39 -
3.3 Historische situering van het onderzoeksgebied ..... - 41 -
3.3.1 Algemene historische situering ..... - 41 -
3.3.2 Historisch kaartmateriaal ..... - 44 -
3.3.2.1 Villaret-kaarten (1745 - 1748) ..... - 44 -
3.3.2.2 Kaart van Ferraris (1771 – 1778) ..... - 45 -
3.3.2.3 Atlas der Buurtwegen (1840) ..... - 45 -
3.3.2.4 Topografische kaart van Vandermaelen (1846 – 1854) ..... - 46 -
3.3.2.5 Historische luchtfoto’s ..... - 47 -
3.4 Archeologische situering van het projectgebied ..... - 51 -
4 Besluit ..... - 54 -
4.1 Archeologische waardering ..... - 54 -

4.2 Onderzoeksvragen ..... - 55 -
4.3 Besluit ..... - 56 -
5 Bibliografie ..... - 58 -
6 Lijst van figuren ..... - 59 -

1 Administratieve fiche

Projectcode	2018K182
Site	Fabriekstraat - Ruisbroek
Projectsigle ADEDE	RUI-FAB
Ligging	Fabriekstraat, 1601 Ruisbroek (Sint-Pieters-Leeuw), Vlaams Brabant
Bounding Box	Punt 1 (noordoost): X: 144709,248 Y: 163815,65 Punt 2 (zuidwest): X: 144061,716 Y: 163033,892
Topografische kaart	Zie plannr. 1
Kadaster	Zie plannr. 3
Soort onderzoek	Bureauonderzoek
Aard van de vervolgwerken	Verbeteringswerken weginrichting
Uitvoerder	ADEDE bvba
Erkenningsnummer ADEDE bvba	2015/00058
Erkend archeoloog	Simon Claeys 2017/00184 Alexander Cattrysse 2017/00187
Tijdelijke bewaarplaats archief	ADEDE bvba
Bibliografische referentie	Van Wetter S., 2018, Archeologienota Fabriekstraat Ruisbroek (VLB), ADEDE Archeologisch Rapport 365, Gent.
Grootte projectgebied	17193m²
Periode uitvoering	November 2018
Thermen thesaurus Onroerend Erfgoed	Archeologienota, Bureauonderzoek
Verstoorde zones	n.v.t.

ADEDE
SEARCH & RECOVERY

RUISBROEK - FABRIEKSTRAAT

Topografische kleurenkaart

2018K182 Date: 23/11/2018

© AGIV

Legende

Projectgebied

N

0 300
Meter

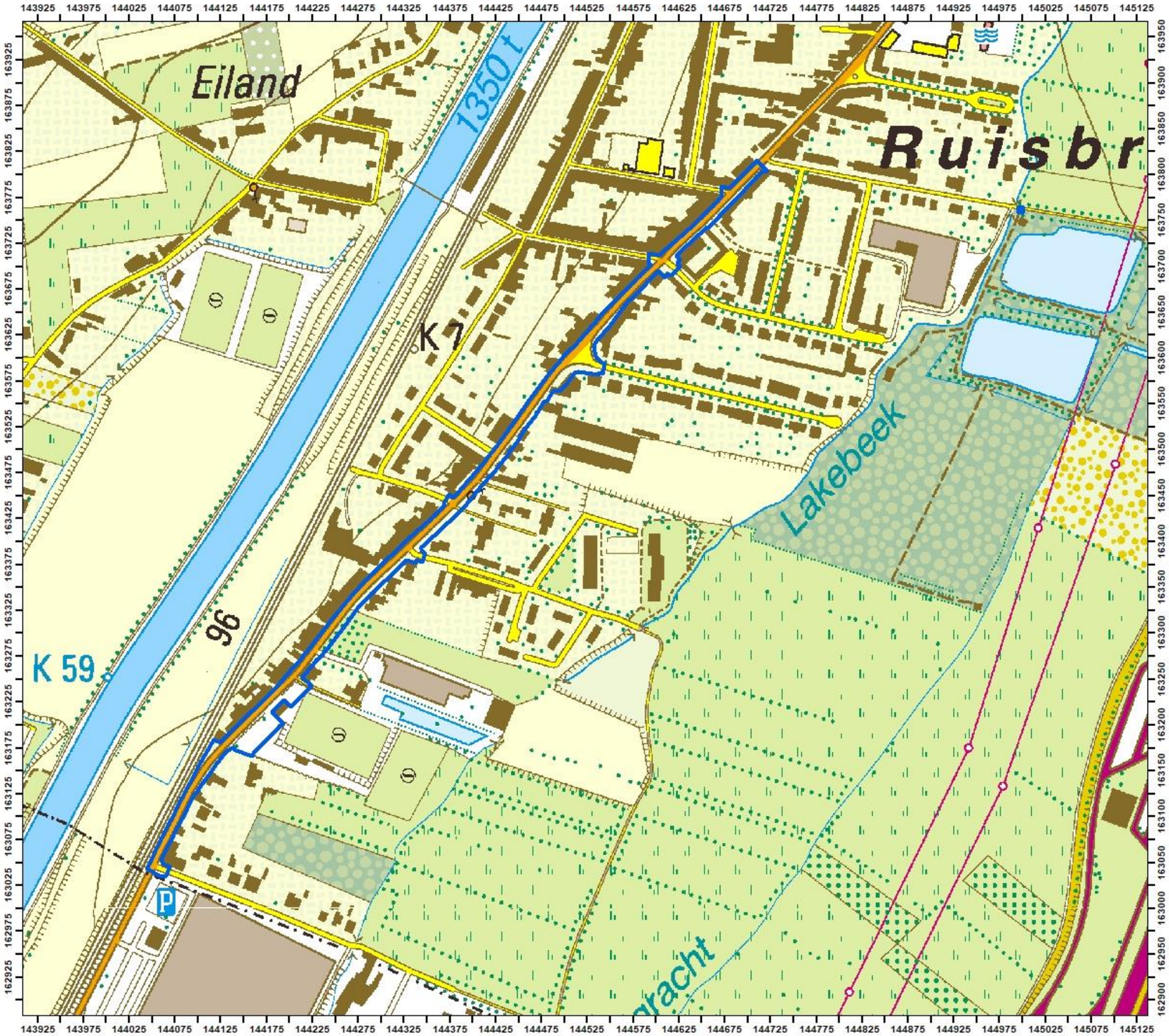

ADEDE
SEARCH & RECOVERY

RUISBROEK - FABRIEKSTRAAT

Orthofoto 2017

2018K182 Date: 23/11/2018

© AGIV

Legende

Projectgebied

N

0 300
Meter

ADEDE
SEARCH & RECOVERY

RUISBROEK - FABRIEKSTRAAT

GRB kadasterkaart

2018K182 Date: 23/11/2018

© AGIV

Legende

Projectgebied

N

0 300
Meter

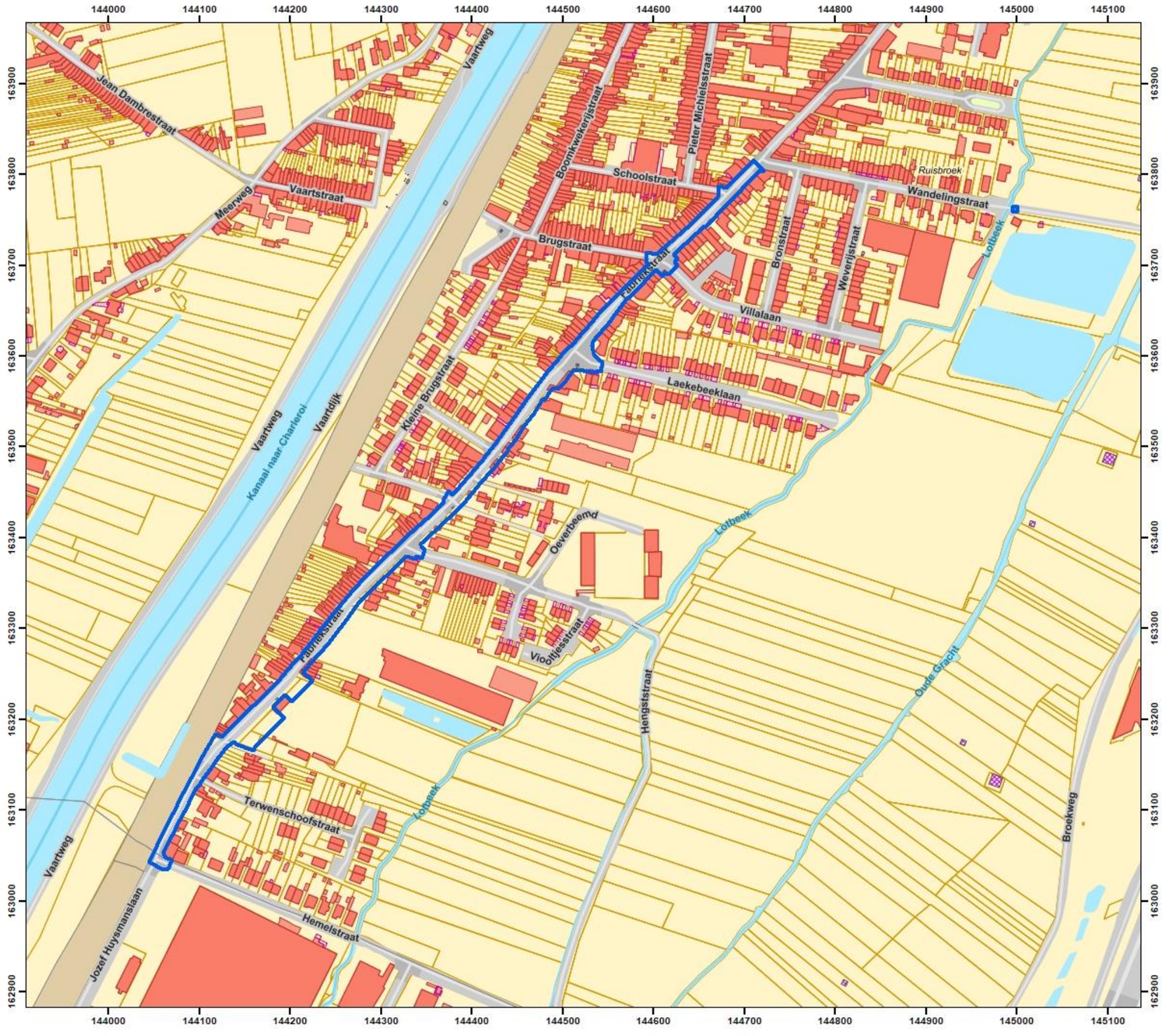

2 Bureauonderzoek

2.1 Archeologische voorkennis

Binnen het onderzoeksgebied werd tot op vandaag nog geen archeologisch onderzoek uitgevoerd. In de ruime omgeving zijn wel archeologische waarden gekend. Deze zullen verder worden toegelicht onder hoofdstuk 3.4.

2.2 Aanleiding van het onderzoek

De archeologienota werd opgemaakt naar aanleiding van een geplande stedenbouwkundige vergunningsaanvraag waarbij de totale oppervlakte van de ingreep in de bodem 1000m² of meer beslaat, de totale oppervlakte van de kadastrale percelen waarop de aanvraag betrekking heeft 3000m² of meer bedraagt en waarbij de ingrepen gebeuren binnen bestaande lijninfrastructuur > 1000 lopende meter en de bodemingreep buiten gabarit > 1000m². De initiatiefnemer is daarom verplicht een bekrachtigde archeologienota toe te voegen aan de vergunningsaanvraag.

2.3 Doel van het onderzoek

Deze archeologische nota heeft tot doel om door middel van de bestaande archeologische, geografische, geologische, en historische bronnen de mogelijkheid tot het aantreffen van archeologisch waardevolle sites binnen het projectgebied te onderzoeken. Aan de hand van de verzamelde informatie wordt vervolgens een programma van maatregelen opgesteld met het doel de archeologische kennis te bewaren voor de volgende generaties.

Volgende onderzoeksvragen worden in deze archeologienota behandeld:

- Welke aanwijzingen bevatten de bestaande bronnen over het archeologisch potentieel van het onderzoeksgebied?
- Zijn er archeologische sites met relevante cultuurhistorische waarde gekend op of in de omgeving van het onderzoeksgebied?
- Hoe evolueerde het historisch landgebruik van het onderzoeksgebied?
- Hoe evolueerde de historische bebouwing van het onderzoeksgebied?
- Wat is de potentiële impact van de geplande werken op het cultuurhistorisch en archeologisch erfgoed?

2.4 Huidige situatie projectgebied

Het projectgebied dat het onderwerp van deze archeologienota vormt betreft het lijntracé Fabriekstraat in Ruisbroek, deelgemeente van Sint-Pieters-Leeuw. In het zuiden loopt het projectgebied tot aan het kruispunt met de Hemelstraat, in het noorden tot aan de kruising met de Wandelingstraat. In de Wandelingstraat zelf ligt nog een klein stukje projectgebied van 5m op 5m. Het projectgebied is te omschrijven als een baan met aaneengesloten lintbebouwing binnen een sterk verstedelijkt gebied.

De Fabriekstraat is van oudsher een deels van de voormalige Dorpsstraat die Ruisbroek van noord naar zuid doormidden snijdt en aanvankelijk de grens vormde tussen velden (westen) en beemden (oosten), bijgevolg diende deze straat waarvan de pare kant iets hoger lag dan de onpare zijde, ook lange tijd als dam tegen de regelmatige overstromingen van de Zenne. De straat werd voor het eerst gekasseid in 1838. Bij de vernieuwing en de verbreding van de straat in 1956 werd het niveauverschil zo goed als weggewerkt.[1]

In deze straat ligt momenteel enkel een gemengde riolering die, samen met andere nutsleidingen, grotendeels onder het huidige voetpad te situeren is.

2.5 Beschrijving geplande werken

De plannen omvatten verbeteringswerken aan de Fabriekstraat te Ruisbroek, tussen de Wandelingstraat in het noorden en de Hemelstraat in het zuiden. De weginfrastructuur wordt over de hele lengte van het onderzoeksgebied aangepakt en gemoderniseerd. Samengaand met deze werken wordt ook het rioleringsstelsel onder de wegenis aan een grondige herziening onderworpen.

- **Rioleringswerken:**

De bestaande riolering zal worden opgebroken. Deze gemengde riolering wordt vervangen door een gescheiden gravitair afwateringsstelsel dat zich onder de rijweg situeert en zich op variërende dieptes tussen ca. 1,5m tot ca. 4m onder het straatniveau bevindt. Het RWA-stelsel start ter hoogte van huisnummer 343 met een diameter van 50cm tot 60cm. Vanaf huisnummer 366 gaat het RWA-stelsel over in een koker van 2m breed op 80cm hoog, die doorloopt tot ongeveer ter hoogte van huisnummer 366. Vanaf dat punt verloopt het RWA-stelsel opnieuw via buizen met een variërende

[1] *Agentschap Onroerend Erfgoed 2017: Fabriekstraat [online], https://id.erfgoed.net/erfgoedobjecten/114662 (geraadpleegd op 21 november 2018).*

dikte van 40cm tot 1m. Alle straatkolken en regenwateraflopen worden op het nieuwe RWA-stelsel aangesloten. Het DWA-stelsel start ter hoogte van het kruispunt met de Hemelstraat en loopt helemaal door tot het kruispunt met Wandelingstraat. De diameter varieert hier tussen 40cm en 80cm. Tussen huisnummer 269 en 221 komt nog een extra DWA-buis in de grond met een diameter van 31,5cm, en ook tussen huisnummers 238 – 206 en 178 – 96 komt een extra DWA-buis te liggen met eenzelfde diameter. Ter hoogte van de kruispunten komen haaks op de nieuw aangelegde riolering wachtbuizen te liggen.

Verspreid over het projectgebied komen ook enkele inspectieputten en een overstort te liggen. Ter hoogte van huisnummer 368 komt inspectieput R4, die een knijpconstructie met wervelventiel bevat. De put heeft een dimensie van 3,60m op 3,50m en reikt 2m69diep in de bodem. Ter hoogte van het kruispunt met de Villalaan/Brugstraat komt inspectieput G22/R17. Deze put meet 3,60m op 4,05m en kent een maximale diepte van 4m05 diep. Ter hoogte van het kruipunt met de Laekebeeklaan komt inspectieput O1. De dimensies van deze put zijn 3m op 3,60m, met een maximale diepte van 3,40m onder het wegniveau.

In de Wandelingstraat, losstaand van de rest van het onderzoeksgebied, net voorbij de brug over de Laekebeek vindt heel beperkt ook nog een bodemingreep plaats (5m x 5m). Hier wordt een ondergrondse constructie (overstort) gebouwd op de bestaande riolering. Gedetailleerde plannen hiervan zijn echter nog niet beschikbaar.

- **Wegeniswerken:**

De volledige rijweg alsook de huidige voetpaden worden integraal vernieuwd. Het volledige volume van de nieuwe rijweg zal maximaal 51 cm diep in de bodem reiken. Langs weerszijden van de weg wordt een voetpad voorzien van ca. 1m50 breed. Het voetpad wordt gefundeerd op 15cm schraal beton en heeft een maximale dikte van 28cm. Tussen het voetpad en de rijweg komt afwisselend links of rechts een parkeerstrook van 2m20 breed. De funderingswijze en diepte van de parkeerstrook is identiek aan die van de rijweg. Op de rijweg wordt een fietsstrook van 1m breed voorzien. Deze wegeniswerken blijven binnen het gabarit van de bestaande weginfrastructuur.

In het zuiden van het onderzoeksgebied, ter hoogte van het voetbalveld van VK ’t Gareel langs de oostzijde van de Fabriekstraat, wordt de verharding van de parkeerzones ten noorden en ten zuiden van de voetbalkantine mee heraangelegd. De geplande heraanleg van deze parkeerstroken zal zo goed als binnen het gabarit van de bestaande verharding blijven.

2.6 Randvoorwaarden

Aangezien de bestaande (weg)infrastructuur nog in gebruik is en eerst nog moet verwijderd worden, zal eventueel verder archeologisch onderzoek in uitgesteld traject dienen te gebeuren.

2.7 Werkwijze

Dit bureauonderzoek heeft tot doel de aanwezigheid en de bewaringstoestand van de archeologische resten binnen het projectgebied in te schatten, alsook de impact van de geplande werken op het aanwezige archeologische erfgoed. Op basis van de verworven kennis kunnen concrete aanbevelingen geformuleerd worden voor een eventuele verder prospectie-/opgravingsstrategie. De archeologische verwachting van het projectgebied wordt gebaseerd op gekende geologische, landschappelijke, archeologische, historische en geografische bronnen. Hiervoor wordt beroep gedaan op gekende literatuur, de Centraal Archeologische Inventaris, het Geoportaal van Onroerend Erfgoed en de Databank Ondergrond Vlaanderen. Dit alles wordt vervolgens samengelegd met topografische kaarten, recente luchtfoto's, kadasterkaarten en plannen van de gekende/geplande toestand.

Overzicht geconsulteerde kaarten:

- Onderzoeksgebied:
  - Inplantingsplan huidige toestand
  - Inplantingsplan geplande toestand
  - Doorsnede bestaande toestand
  - Doorsnede nieuwe toestand
- Geografische/geo (morfo)logische en bodemkundige situering:
  - Topografische kaart
  - Orthofoto
  - Kadasterkaart
  - Digitaal Hoogtemodel Vlaanderen II
  - Tertiair geologische kaart
  - Quartair geologische kaart
  - Bodemtypekaart
  - Potentiële bodemerosiekaart

- Erosiegevoeligheidskaart
- Bodemgebruiksbestand
- Gewestplan

- Historische situering:
  - Kaart van Villaret, 1745 – 1748
  - Kaart van Ferraris, 1777
  - Atlas der Buurtwegen, 1840
  - Kaart van Vandermaelen, 1846-1854
  - Luchtfoto's
- Archeologische situering:
  - Geoportaal Centraal Archeologische Inventaris
  - Inventaris Onroerend Erfgoed

ADEDE
SEARCH & RECOVERY

RUISBROEK - FABRIEKSTRAAT

Bestaande toestand (noord)

2018K182 Date: 22/11/2018

© AGIV

Legende

N

0 120
Meter

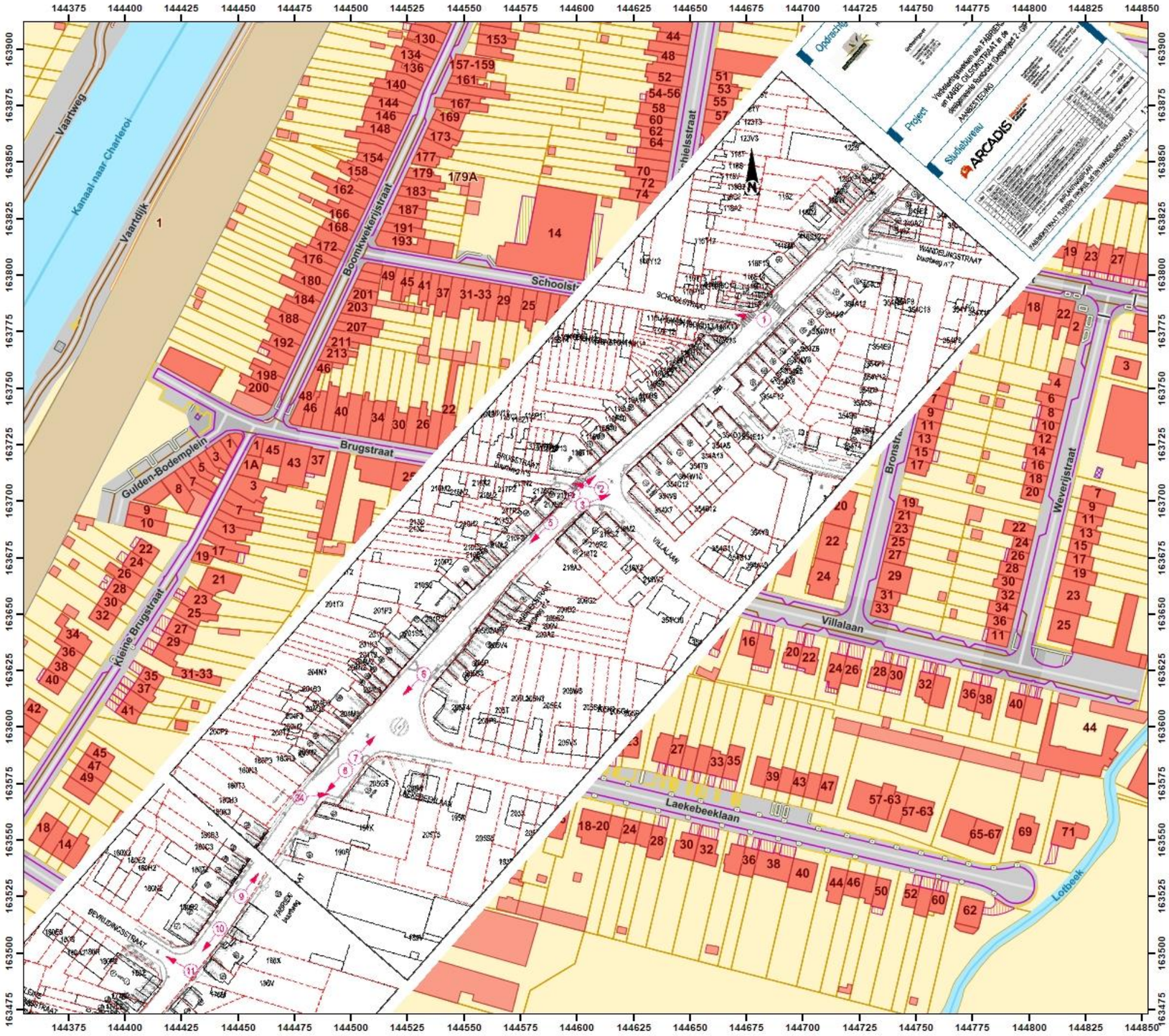

ADEDE
SEARCH & RECOVERY

RUISBROEK - FABRIEKSTRAAT

Bestaande toestand (midden)

2018K182 Date: 22/11/2018

© AGIV

Legende

N

0 100
Meter

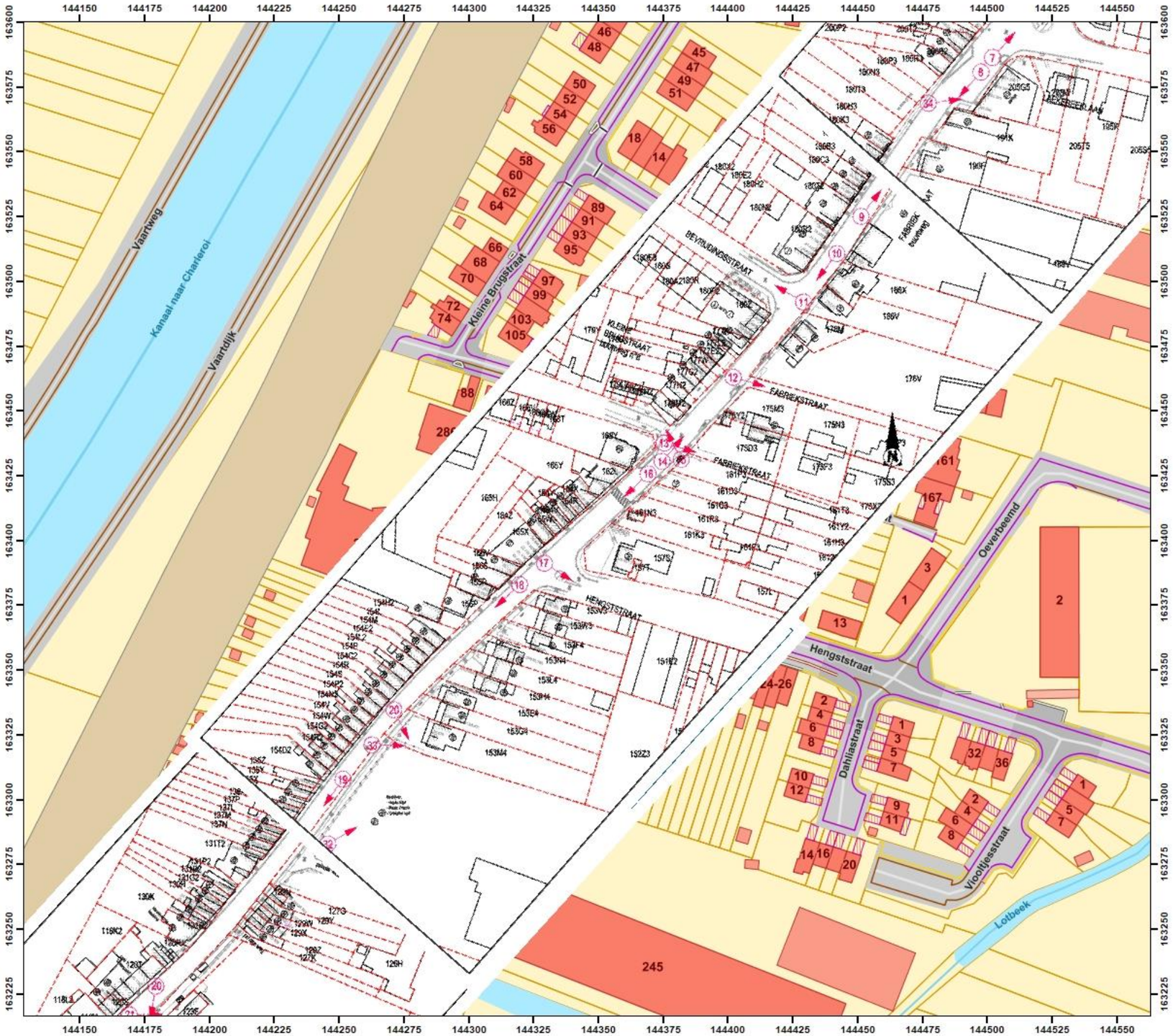

ADEDE
SEARCH & RECOVERY

RUISBROEK - FABRIEKSTRAAT

Bestaande toestand (zuid)

2018K182 Date: 22/11/2018

© AGIV

Legende

N

0 100
Meter

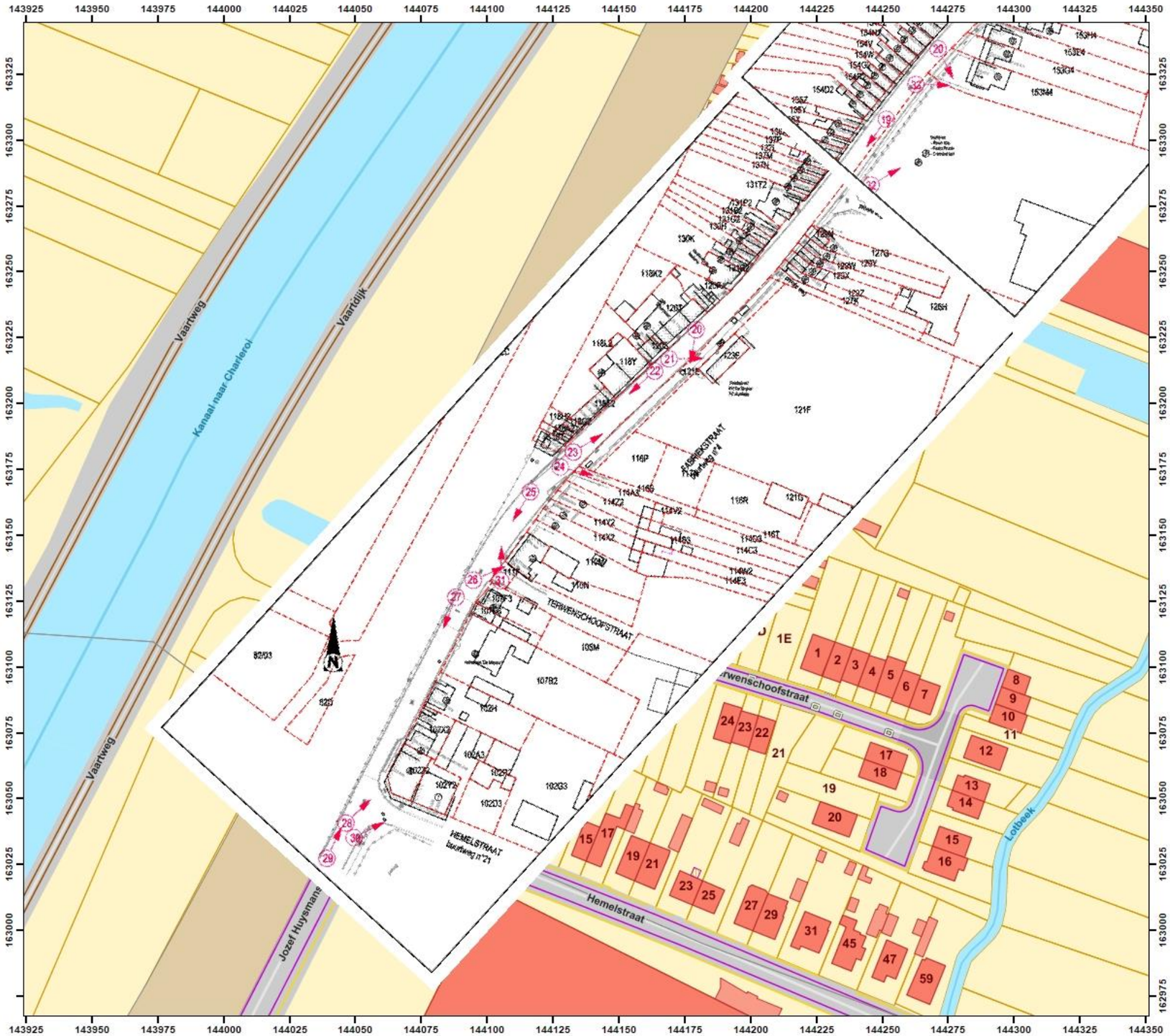

ADEDE
SEARCH & RECOVERY

RUISBROEK - FABRIEKSTRAAT

Geplande toestand (noord)

2018K182 Date: 22/11/2018

© AGIV

Legende

N

0 120
Meter

ADEDE
SEARCH & RECOVERY

RUISBROEK - FABRIEKSTRAAT

Geplande toestand (midden)

2018K182 Date: 22/11/2018

© AGIV

Legende

N

0 100
Meter

ADEDE
SEARCH & RECOVERY

RUISBROEK - FABRIEKSTRAAT

Geplande toestand (zuid)

2018K182 Date: 22/11/2018

© AGIV

Legende

N

0 90

Meter

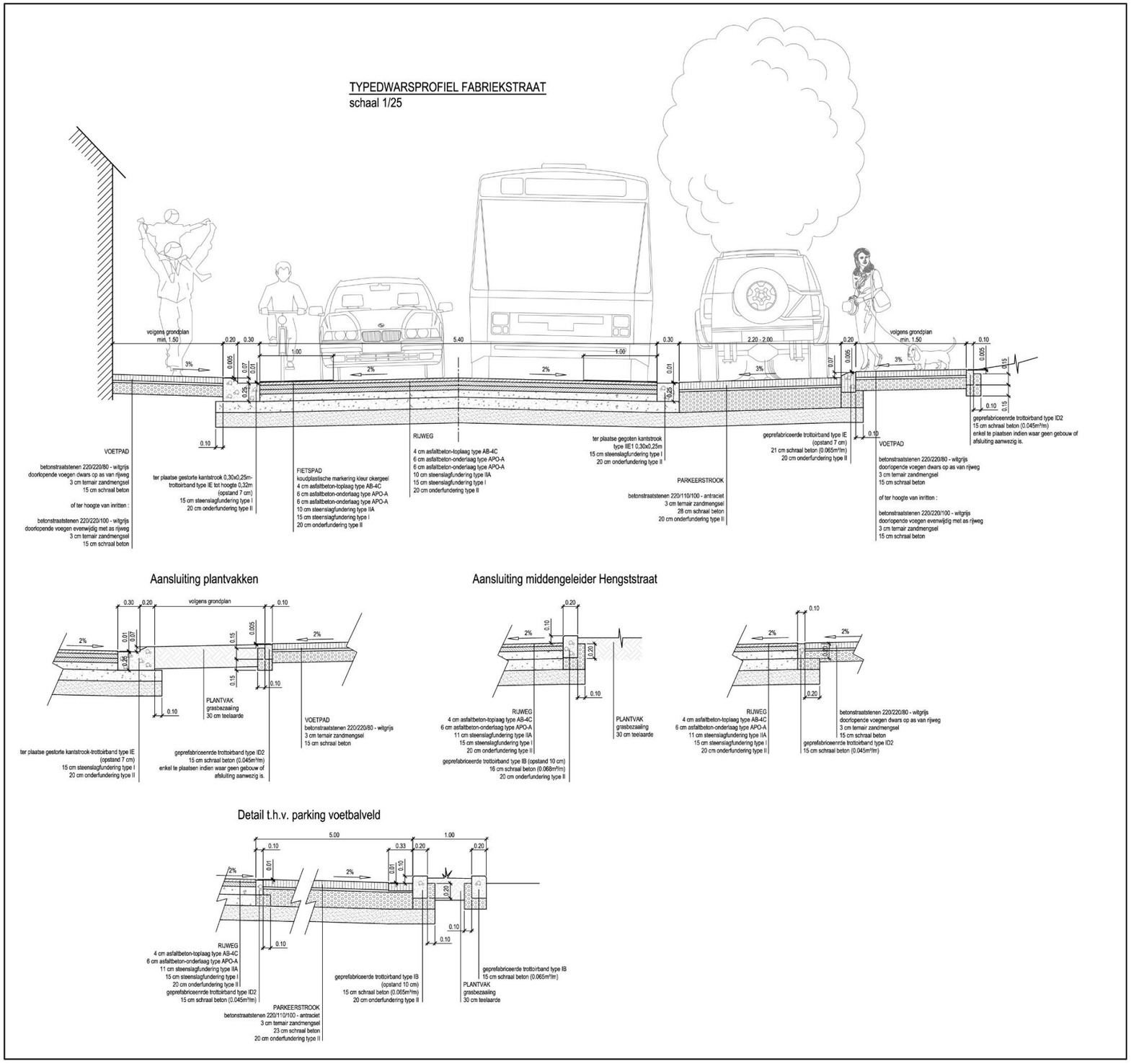

Opdrachtgever

GEMEENTE SINT-PIETERS-LEEUW
PROVINCIE VLAAMS BRABANT

Opdrachtgever
Pastorijstraat 21
1600 Sint-Pieters-Leeuw
Tel. +32 (0)2 371 22 11
Fax +32 (0)2 377 72 26

Gezien & goedgekeurd door
de secretaris — de burgemeester
Walter Vastiau — Luc Decorinck

Project

Verbeteringswerken aan FABRIEKSTRAAT
en KAREL GILSONSTRAAT in de
deelgemeente Ruisbroek (Deelproject 2 - GIP B202213B)

AANBESTEDING

Studiebureau

ARCADIS Design & Consultancy for natural and built assets

Maatschappelijke zetel:
ARCADIS Belgium nv/sa
Koningstraat 50
1000 Brussel
Afgevaardigd bestuurder
Kristof Pepenstraete

Coördinerende vestiging:
ARCADIS
Zuiderpoort, 2de verdieping
Gaston Crommenlaan 8, bus 101
9050 Gent
Tel. +32 02 505 75 00

info@arcadisbelgium.be - www.arcadis.com

Index	Datum	Omschrijving	Getek.	Ontw.
13	18-09-2018	Omgevingsvergunning	BLA	NDR
12	06-07-2018	Aanbestedingsdossier	DVV	NDR
11	17-04-2018	Aanpassingen cfr. opmerkingen i.f.v. goedkeuring ontwerpdossier VMM	DVV	NDR
10	12-09-2017	Ontwerp deel 2	SLI	SLI
9	12-09-2014	Subsidiedossier riolering	SLI	SLI
8	16-04-2014	Uitbreiding dossier - Vredelaan en Alfons Vandenboschstraat	SLI	SLI
7	26-11-2013	Aanpassing voorontwerp - proefopstelling rotonde	EDO	EDO
6	05-03-2011	Voorontwerp versie F - aanpassing aan opmerkingen gemeente dd 18-08-2011	EDO	EDO
5	31-03-2011	Voorontwerp versie E - aanpassing aan opmerkingen vergadering dd 23-03-2011	EDO	EDO
4	04-01-2011	Voorontwerp versie D	EDO	EDO

Projectverantw. NDR
Schaal 1/25
Formaat 0,50m²
Projectnr. **BE0100260165**
Volgnummer

Afdruktatum: 17-10-2018 10:29
Bestandslocatie: Q:\00_PBE0101\0BEF\0202016\03_Studie\03_Aanvraag stbd. vergOmgevingsvergunning\14-125-as1-fdp.dwg

TYPEDWARSPROFIELEN
FABRIEKSTRAAT

4

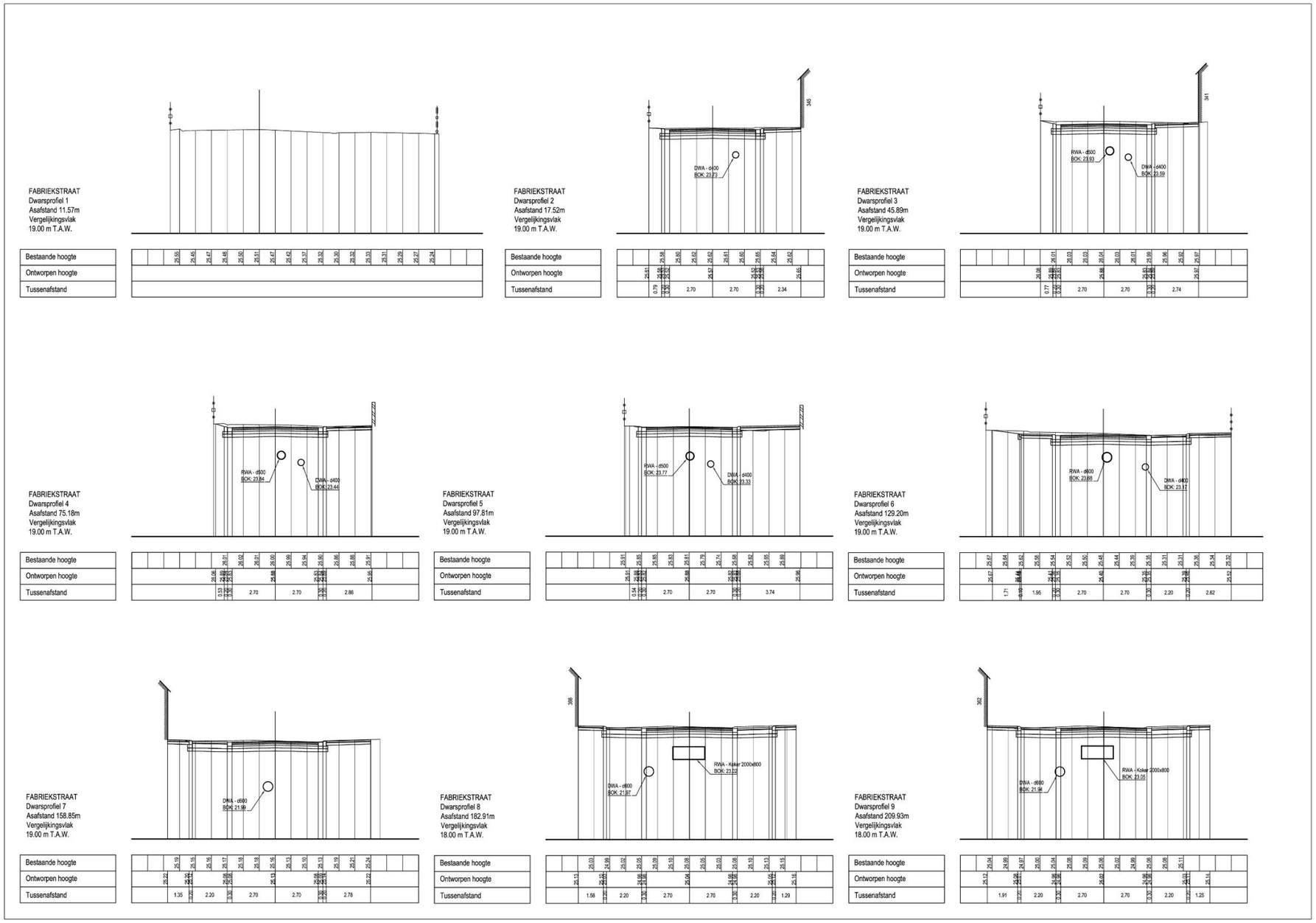

Opdrachtgever

GEMEENTE SINT-PIETERS-LEEUW
PROVINCIE VLAAMS BRABANT

Opdrachtgever

Pastoriestraat 21
1600 Sint-Pieters-Leeuw
Tel. +32 (0)2 377 22 11
Fax +32 (0)2 377 72 26

Gezien & goedgekeurd door

de secretaris — de burgemeester

Walter Vandaau — Luc Deconinck

Project

Verbeteringswerken aan FABRIEKSTRAAT
en KAREL GILSONSTRAAT in de
deelgemeente Ruisbroek (Deelproject 2 - GIP B202213B)

AANBESTEDING

Studiebureau

ARCADIS Design & Consultancy for natural and built assets

Maatschappelijke zetel:
ARCADIS Belgium nv/sa
Koningsstraat 80
1000 Brussel
Afgevaardigd bestuurder
Kristof Pispenstraete

Coördinerende vestiging:
ARCADIS
Zuidertpoort, 2de verdieping
Gaston Crommenlaan 8, bus 101
9000 Gent
Tel. +32 (0)2 526 75 03

info@arcadisbelgium.be - www.arcadis.com

Index	Datum	Omschrijving	Getek.	Ontw.
13	16-08-2018	Ongewijzigd overgenomen	BLA	NDR
12	06-07-2018	Aanbestedingsdossier	DVV	NDR
11	17-04-2018	Aanpassingen cfr. opmerkingen i.f.v. goedkeuring ontwerpdossier VMM	DVV	NDR
10	12-09-2017	Ontwerp deel 2	SLJ	SLJ
9	12-06-2014	Subsidiedossier indiening	SLJ	SLJ
8	10-04-2014	Uitbreiding dossier - Vredestraat en Alfons Vandenbosschstraat	SLJ	SLJ
7	25-11-2013	Aanpassing voorontwerp - proefopstelling rotonde	EDO	EDO
6	05-06-2011	Voorontwerp versie F - aanpassing aan opmerkingen gemeente dd 15-06-2011	EDO	EDO
5	21-03-2011	Voorontwerp versie E - aanpassing aan opmerkingen vergadering dd 23-03-2011	EDO	EDO
4	04-01-2011	Voorontwerp versie D	EDO	EDO

Afdrukdatum: 16-04-2018 07:36
Bestandslocatie: G:\VE_PROJECTEN\B202213B\B202213_Studie\20_Aanbesteding\dwg_Ongewijzigd overgenomen\14-125-ex-fr-dp.dwg

Projectverantw. NDR

Schaal 1/100

Formaat 0,62m²

Projectnr. **IBE0100260165**

Volgnummer

DWARSPROFIELEN 1 t.e.m. 9

6.1

FABRIEKSTRAAT
Dwarsprofiel 10
Asafstand 239.12m
Vergelijkingsvlak
18.00 m T.A.W.

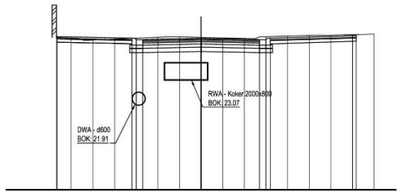

| | | |

FABRIEKSTRAAT
Dwarsprofiel 19
Asafstand 499.16m
Vergelijkingsvlak
18.00 m T.A.W.

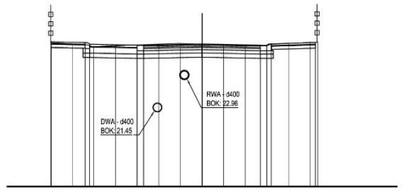

| | | |

FABRIEKSTRAAT
Dwarsprofiel 27
Asafstand 719.20m
Vergelijkingsvlak
18.00 m T.A.W.

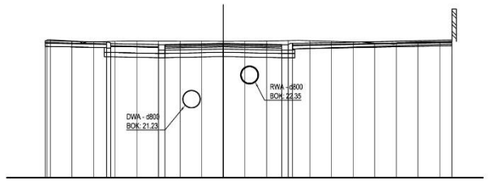

| | | |

FABRIEKSTRAAT
Dwarsprofiel 35
Asafstand 939.39m
Vergelijkingsvlak
18.00 m T.A.W.

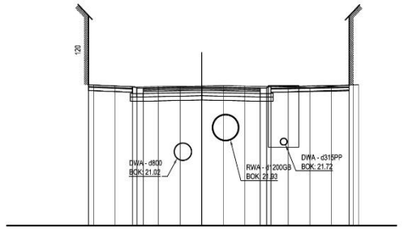

| | | |

HORIZONTALE SNEDE A-A

Schaal 1/25

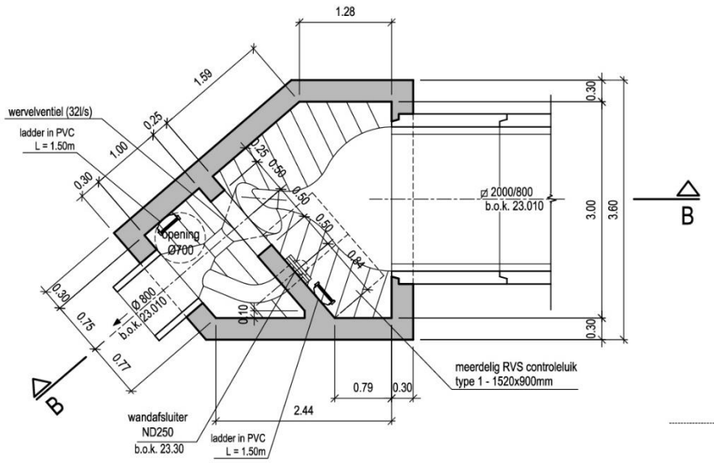

VERTICALE SNEDE B-B

Schaal 1/25

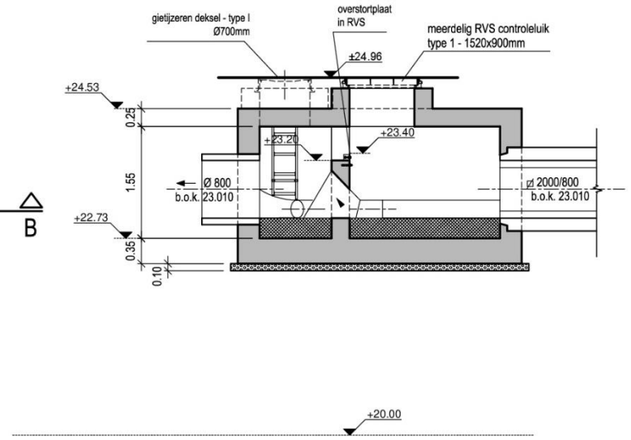

Opdrachtgever

GEMEENTE SINT-PIETERS-LEEUW
PROVINCIE VLAAMS BRABANT

Opdrachtgever	Gezien & goedgekeurd door	
Pastorijstraat 21 1600 Sint-Pieters-Leeuw Tel. +32 (0)2 371 22 11 Fax +32 (0)2 377 72 26	de secretaris	de burgemeester
	Walter Vastiau	Luc Deconinck

Project

Verbeteringswerken aan FABRIEKSTRAAT en KAREL GILSONSTRAAT in de deelgemeente Ruisbroek (Deelproject 2 - GIP B202213B)

AANBESTEDING

Studiebureau

ARCADIS Design & Consultancy for natural and built assets

Maatschappelijke zetel:
ARCADIS Belgium nv/sa
Koningstraat 80
1000 Brussel
Afgevaardigd bestuurder
Kristof Peperstraete

Coördinerende vestiging:
ARCADIS
Zuiderpoort, 2de verdieping
Gaston Crommenlaan 8, bus 101
9050 Gent
Tel. +32 02 505 75 00

info@arcadisbelgium.be - www.arcadis.com

Index	Datum	Omschrijving	Getek.	Ontw.
13	18-09-2018	Omgevingsvergunning	BLA	NDR
12	06-07-2018	Aanbestedingsdossier	DVV	NDR
11	17-04-2018	Aanpassingen cfr. opmerkingen i.f.v. goedkeuring ontwerpdossier VMM	DVV	NDR
10	12-09-2017	Ontwerp deel 2	SLI	SLI
9	12-09-2014	Subsidiedossier riolering	SLI	SLI
8	16-04-2014	Uitbreiding dossier - Vredelaan en Alfons Vandenboschstraat	SLI	SLI
7	26-11-2013	Aanpassing voorontwerp - proefopsteling rotonde	EDO	EDO
6	05-09-2011	Voorontwerp versie F - aanpassing aan opmerkingen gemeente dd 18-08-2011	EDO	EDO
5	31-03-2011	Voorontwerp versie E - aanpassing aan opmerkingen vergadering dd 23-03-2011	EDO	EDO
4	04-01-2011	Voorontwerp versie D	EDO	EDO

Projectverantw. NDR
Schaal 1/25
Formaat 0,19m²
Projectnr. **BE0100260165**
Volgnummer

Afdrukdatum: 18-09-2018 07:46
Bestandslocatie: Q:\00_P\BE01000\BE0100260165\3_Studie\35_Aanvraag sted. verg\Omgevingsvergunning\14-125-aa1-K.dwg

DETAILPLAN KUNSTWERKEN
KNIJPCONSTRUCTIE R4 MET WERVELVENTIEL

5.1

HORIZONTALE SNEDE A-A

Schaal 1/25

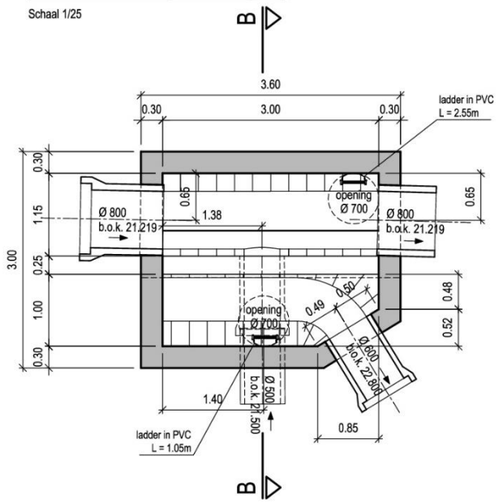

VERTICALE SNEDE B-B

Schaal 1/25

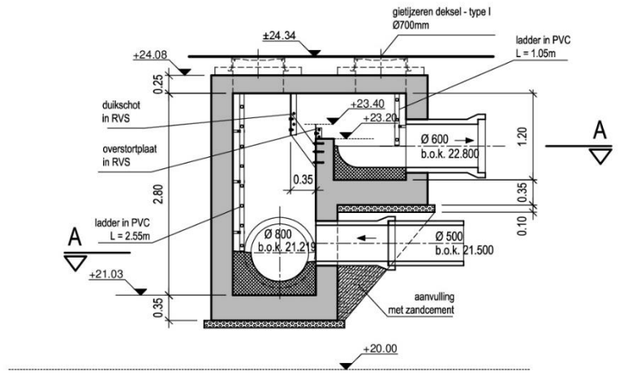

Opdrachtgever

GEMEENTE SINT-PIETERS-LEEUW
PROVINCIE VLAAMS BRABANT

Opdrachtgever	Gezien & goedgekeurd door	
Pastorijstraat 21 1600 Sint-Pieters-Leeuw Tel. +32 (0)2 371 22 11 Fax +32 (0)2 377 72 26	de secretaris	de burgemeester
	Walter Vastiau	Luc Deconinck

Project

Verbeteringswerken aan FABRIEKSTRAAT en KAREL GILSONSTRAAT in de deelgemeente Ruisbroek (Deelproject 2 - GIP B202213B)

AANBESTEDING

Studiebureau

ARCADIS Design & Consultancy for natural and built assets

Maatschappelijke zetel:
ARCADIS Belgium nv/sa
Koningstraat 80
1000 Brussel
Afgevaardigd bestuurder
Kristof Peperstraete

Coördinerende vestiging:
ARCADIS
Zuiderpoort, 2de verdieping
Gaston Crommenlaan 8, bus 101
9050 Gent
Tel. +32 02 505 75 00

info@arcadisbelgium.be - www.arcadis.com

Index	Datum	Omschrijving	Getek.	Ontw.
13	18-09-2018	Omgevingsvergunning	BLA	NDR
12	06-07-2018	Aanbestedingsdossier	DVV	NDR
11	17-04-2018	Aanpassingen cfr. opmerkingen i.f.v. goedkeuring ontwerpdossier VMM	DVV	NDR
10	12-09-2017	Ontwerp deel 2	SLI	SLI
9	12-09-2014	Subsidiedossier riolering	SLI	SLI
8	16-04-2014	Uitbreiding dossier - Vredelaan en Alfons Vandenboschstraat	SLI	SLI
7	26-11-2013	Aanpassing voorontwerp - proefopsteling rotonde	EDO	EDO
6	05-09-2011	Voorontwerp versie F - aanpassing aan opmerkingen gemeente dd 18-08-2011	EDO	EDO
5	31-03-2011	Voorontwerp versie E - aanpassing aan opmerkingen vergadering dd 23-03-2011	EDO	EDO
4	04-01-2011	Voorontwerp versie D	EDO	EDO

Projectverantw. NDR

Schaal 1/25

Formaat 0,19m²

Projectnr. **BE0100260165**

Volgnummer

Afdrukdatum: 18-09-2018 07:46
Bestandslocatie: Q:\00_P\BE01008\BE0100260165\3_Studie\35_Aanvraag sted. verg\Omgevingsvergunning\14-125-aa1-K.dwg

DETAILPLAN KUNSTWERKEN
OVERSTORT O.1

5.2

HORIZONTALE SNEDE A-A

Schaal 1/25

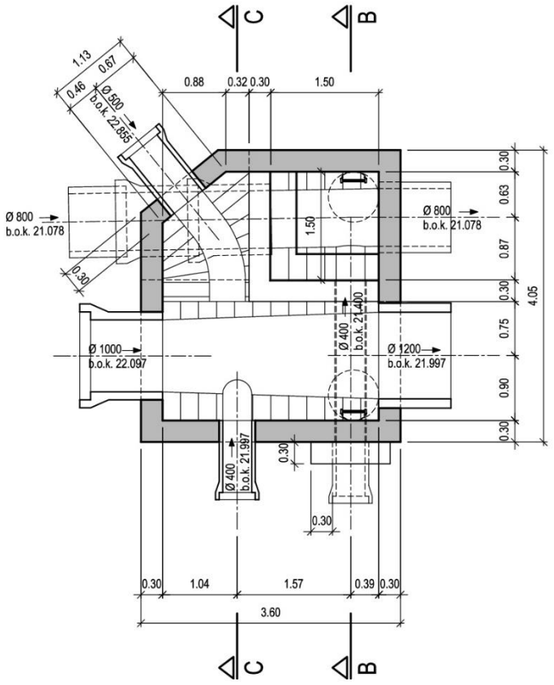

VERTICALE SNEDE B-B

Schaal 1/25

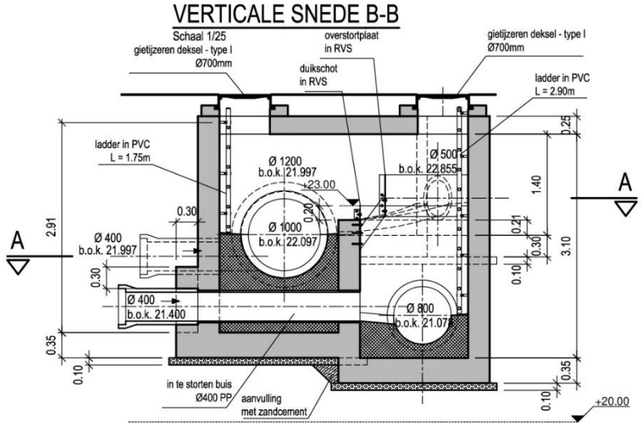

VERTICALE SNEDE C-C

Schaal 1/25

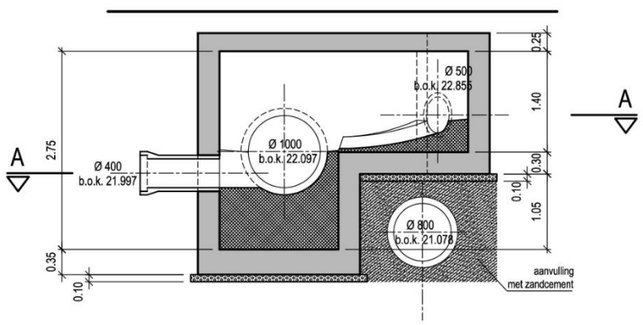

Opdrachtgever

GEMEENTE SINT-PIETERS-LEEUW
PROVINCIE VLAAMS BRABANT

Opdrachtgever	Gezien & goedgekeurd door	
Pastorijstraat 21 1600 Sint-Pieters-Leeuw Tel. +32 (0)2 371 22 11 Fax +32 (0)2 377 72 26	de secretaris	de burgemeester
	Walter Vastiau	Luc Deconinck

Project

Verbeteringswerken aan FABRIEKSTRAAT en KAREL GILSONSTRAAT in de deelgemeente Ruisbroek (Deelproject 2 - GIP B202213B)

AANBESTEDING

Studiebureau

ARCADIS Design & Consultancy for natural and built assets

Maatschappelijke zetel:
ARCADIS Belgium nv/sa
Koningstraat 80
1000 Brussel
Afgevaardigd bestuurder
Kristof Peperstraete

Coördinerende vestiging:
ARCADIS
Zuiderpoort, 2de verdieping
Gaston Crommenlaan 8, bus 101
9050 Gent
Tel. +32 02 505 75 00

info@arcadisbelgium.be - www.arcadis.com

Index	Datum	Omschrijving	Getek.	Ontw.
13	18-09-2018	Omgevingsvergunning	BLA	NDR
12	06-07-2018	Aanbestedingsdossier	DVV	NDR
11	17-04-2018	Aanpassingen cfr. opmerkingen i.f.v. goedkeuring ontwerpdossier VMM	DVV	NDR
10	12-09-2017	Ontwerp deel 2	SLI	SLI
9	12-09-2014	Subsidiedossier riolering	SLI	SLI
8	16-04-2014	Uitbreiding dossier - Vredelaan en Alfons Vandenboschstraat	SLI	SLI
7	26-11-2013	Aanpassing voorontwerp - proefopsteling rotonde	EDO	EDO
6	05-09-2011	Voorontwerp versie F - aanpassing aan opmerkingen gemeente dd 18-08-2011	EDO	EDO
5	31-03-2011	Voorontwerp versie E - aanpassing aan opmerkingen vergadering dd 23-03-2011	EDO	EDO
4	04-01-2011	Voorontwerp versie D	EDO	EDO

Projectverantw. NDR
Schaal 1/25
Formaat 0,19m²
Projectnr. **BE0100260165**
Volgnummer

Afdrukdatum: 18-09-2018 07:46
Bestandslocatie: Q:\00_P\BE01000BE0100260165\3_Studie\35_Aanvraag sted. verg\Omgevingsvergunning\14-125-aa1-K.dwg

DETAILPLAN KUNSTWERKEN
OVERSTORT G22 - R17

5.3

3 Assessmentrapport

3.1 Landschappelijke situering van het onderzoeksgebied

Het projectgebied bevindt zich ter hoogte van de Fabriekstraat in Ruisbroek. Ruisbroek behoort tot de provincie Vlaams-Brabant, is sinds 1 januari 1977 deelgemeente van Sint-Pieters-Leeuw, en situeert zich ten oosten ervan in de Zennevallei, aan de zuidelijke rand van het Brusselse Gewest. In tegenstelling tot de andere deelgemeenten van Sint-Pieters-Leeuw maakt Ruisbroek geen deel uit van het Pajottenland. Ruisbroek is vandaag een sterk geïndustrialiseerde gemeente met een oppervlakte van 354 ha en een licht golvend reliëf (22-32 m), min of meer afgesneden van de hoofdgemeente door het kanaal Brussel-Charleroi en de spoorlijn Brussel-Bergen, beide met noord-zuid verloop en van groot belang voor de ontsluiting. Het oostelijke deel wordt daarenboven nog eens van noord naar zuid doorsneden door de E19 die wat verderop naar het noorden aansluit op de Brusselse Ring. Tussen de autosnelweg en de sterk meanderende Zenne die de oostelijke grens vormt, bleven nog mooie landschappen bewaard met moerassen, beemden en loofbossen.

Vandaag is Ruisbroek een gemiddelde industriegemeente en tegelijkertijd de meest verstedelijkte deelgemeente van Sint-Pieters-Leeuw. Ruisbroek heeft de vorm van een langgerekt straatdorp met sterk verspreide arbeidershuisvesting waarbij het contrast tussen de oudere bebouwing ten westen van de Karel Gilsonstraat-Fabriekstraat en de planmatige aanleg met recentere woningen ten oosten duidelijk merkbaar is. De vroegere agrarische activiteit is zo goed als verdwenen. De industriële vestigingen zijn vooral te situeren in de nabijheid van het Kanaal Brussel-Charleroi, de spoorlijn en de autosnelweg Brussel-Bergen. Kasteel "De Helle" en het omringende parkdomein vormen tot vandaag een opmerkelijke, groene enclave nabij de dorpskern.[2]

Het onderzoeksgebied bevindt zich integraal in de alluviale vlakte van de Zenne en lag tot voor de mens het gebied afwaterde in het overstromingsgebied ervan. Het hoogteverloop schommelt tussen minimaal 24m TAW en 26,1m TAW.

[2] *https://inventaris.onroerenderfgoed.be/erfgoedobjecten/121517*

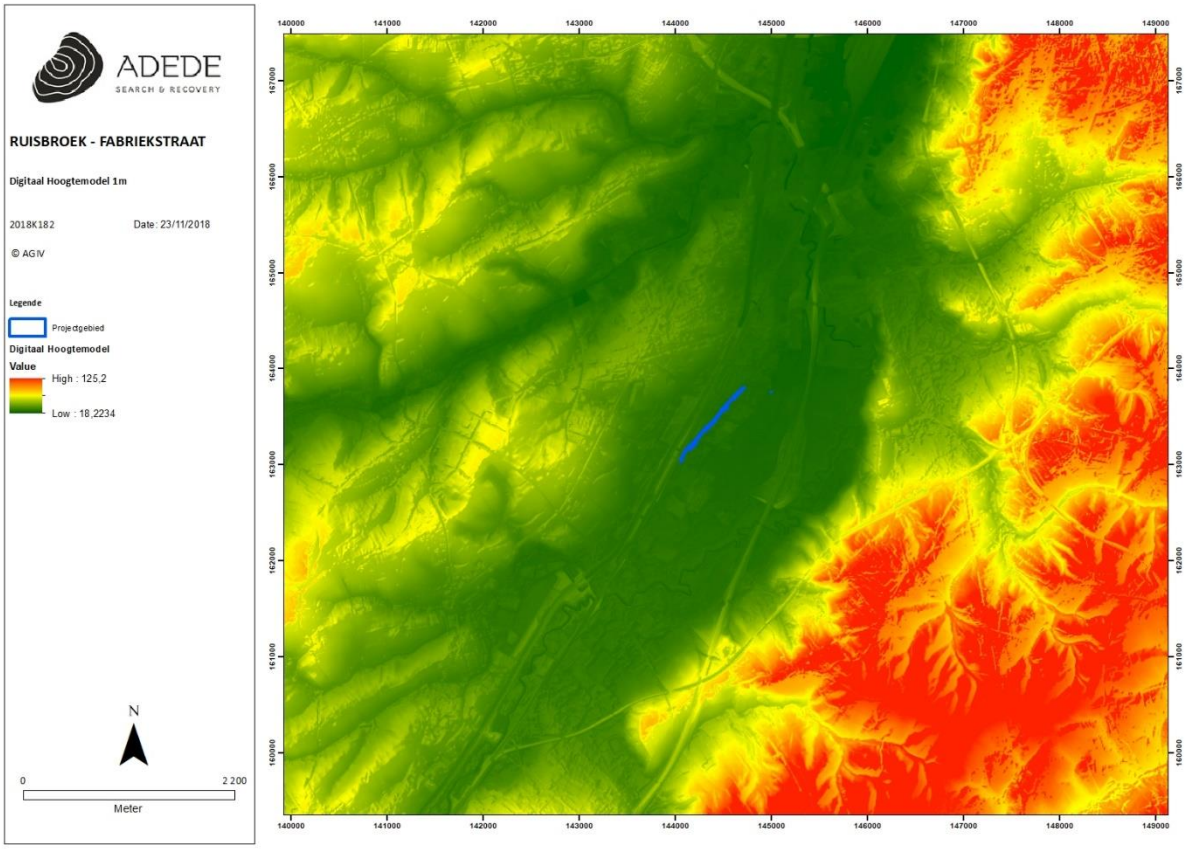

Figuur 1. Situering van het projectgebied op het DHMVII, digitaal terreinmodel 1m.

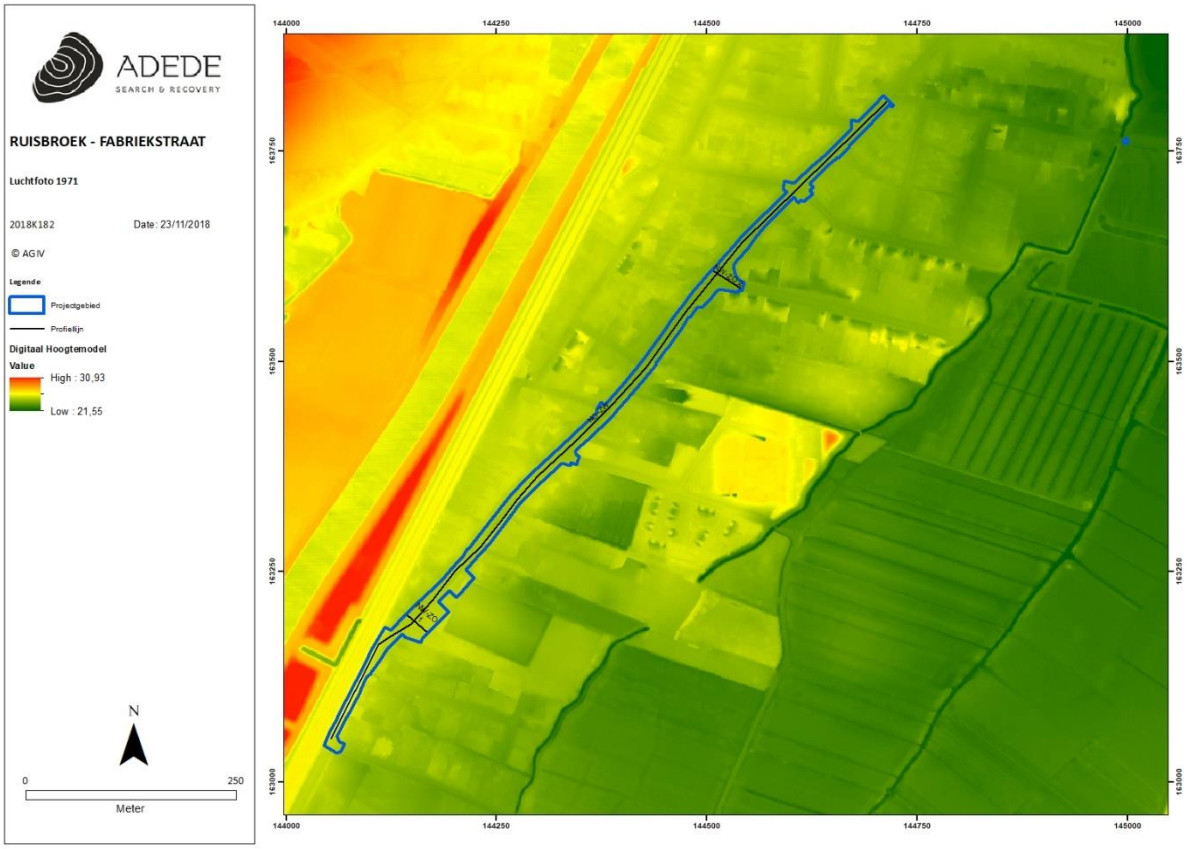

Figuur 2. Situering van het projectgebied op het DHMVII, digitaal terreinmodel 1m (detail).

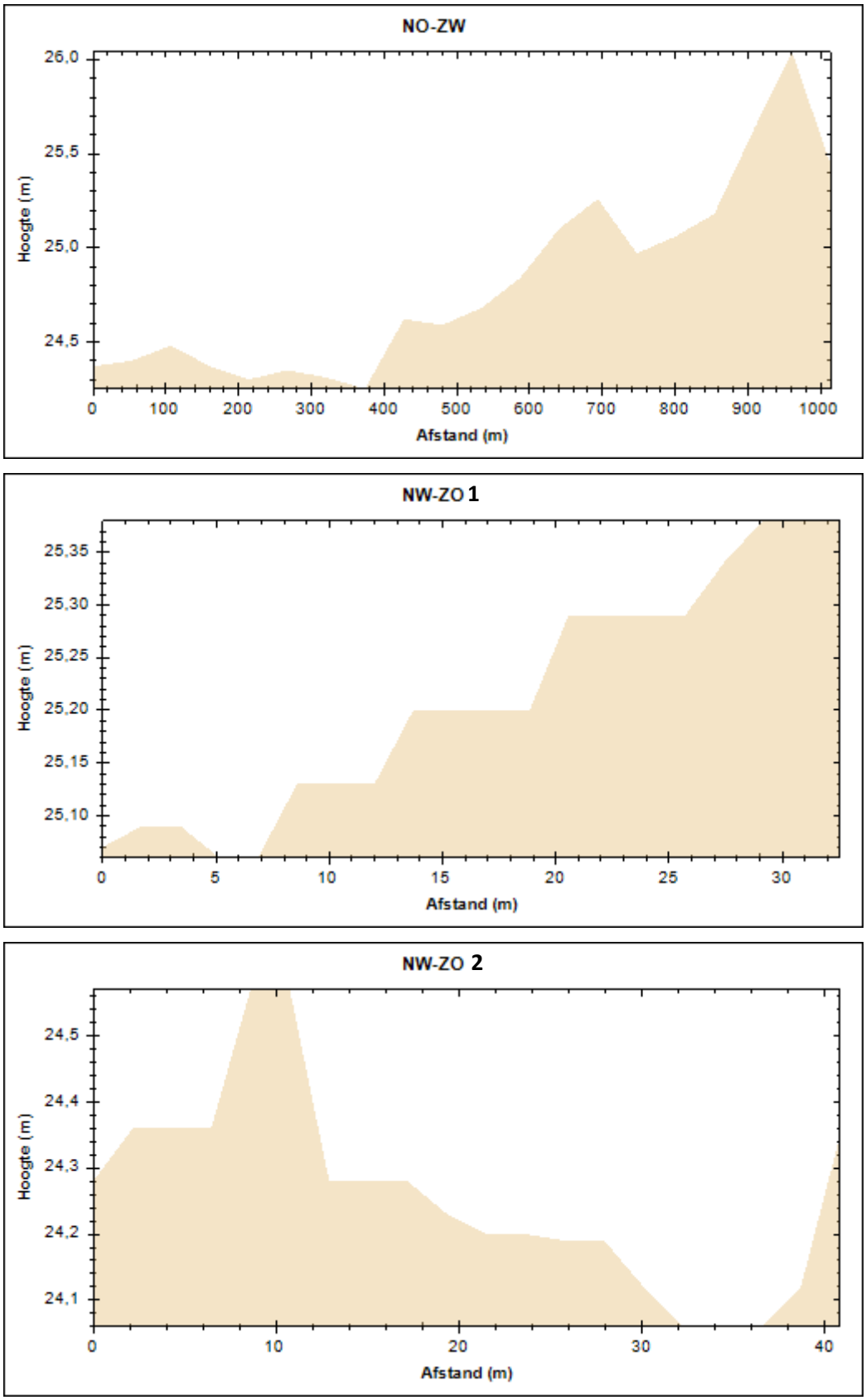

Figuur 3. Hoogteprofielen van het projectgebied.

3.2 Geo(morfo)logische en bodemkundige situering van het onderzoeksgebied

3.2.1 Tertiair geologisch

Volgens de Tertiairgeologische kaart ligt het onderzoeksgebied mooi verdeeld op het Lid van Saint-Maur in het noorden en op de Formatie van Hannut in de zuidelijke helft. Het lid van Saint-Maur maakt deel uit van de Formatie van Kortrijk en wordt gekenmerkt door klei met zeer fijn silt en enkele dunne intercalaties van grofsiltige klei of kleiig, zeer fijn silt. De Formatie van Hannut bestaat uit mariene afzettingen van grijsgroene zandhoudende klei met donkergroene vuursteenkeien aan de basis. Deze formatie dagzoomt in de vallei van de Zenne.

De Tertiair geologische kaart (1:50.000) geeft de lithologie van de afzettingen onder de Quartaire afzettingen weer.

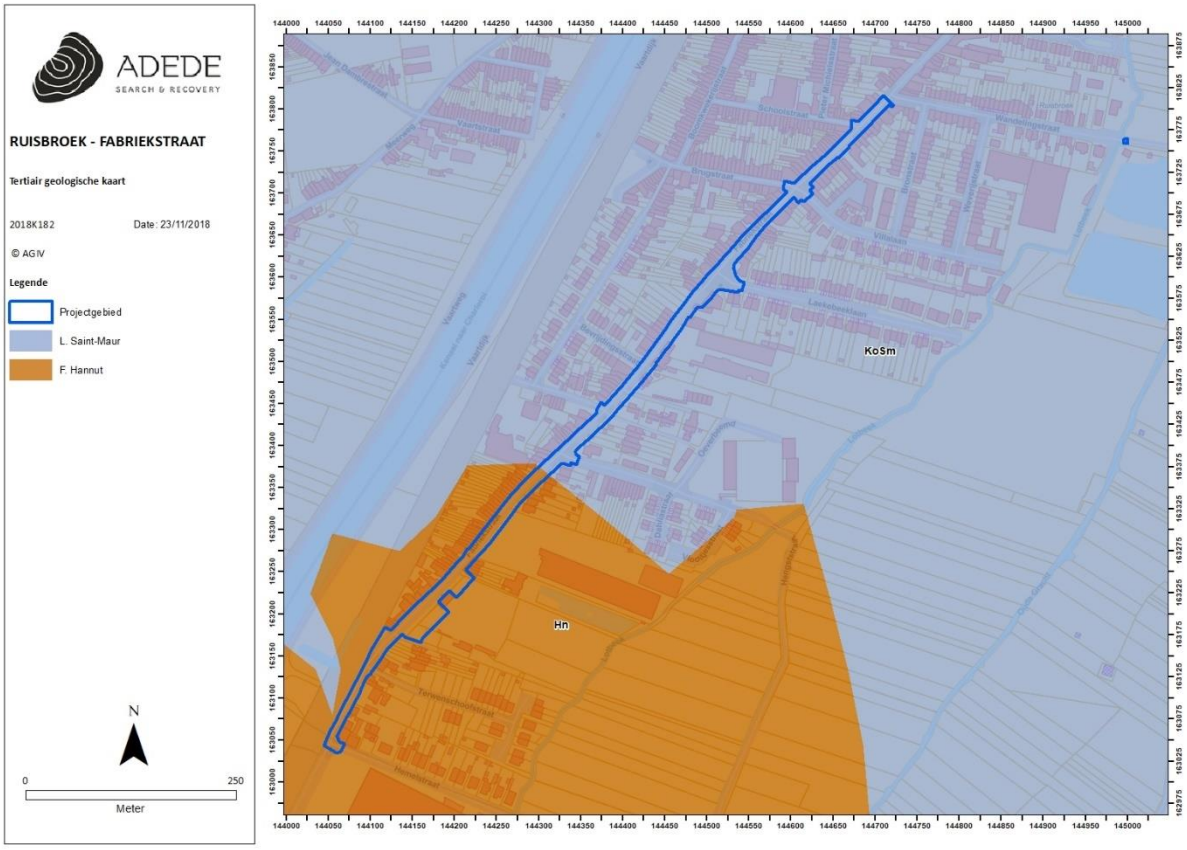

Figuur 4. Situering van het projectgebied op de tertiair geologische kaart.

3.2.2 Quartair geologisch

Afgaand op de quartair geologische kaart bestaan de quartaire lagen grotendeels uit het quartaire bodemtype 3a. Een fractie van het onderzoeksgebied wordt gekenmerkt door het type 3.

Figuur 5. Situering van het projectgebied op de quartair geologische kaart.

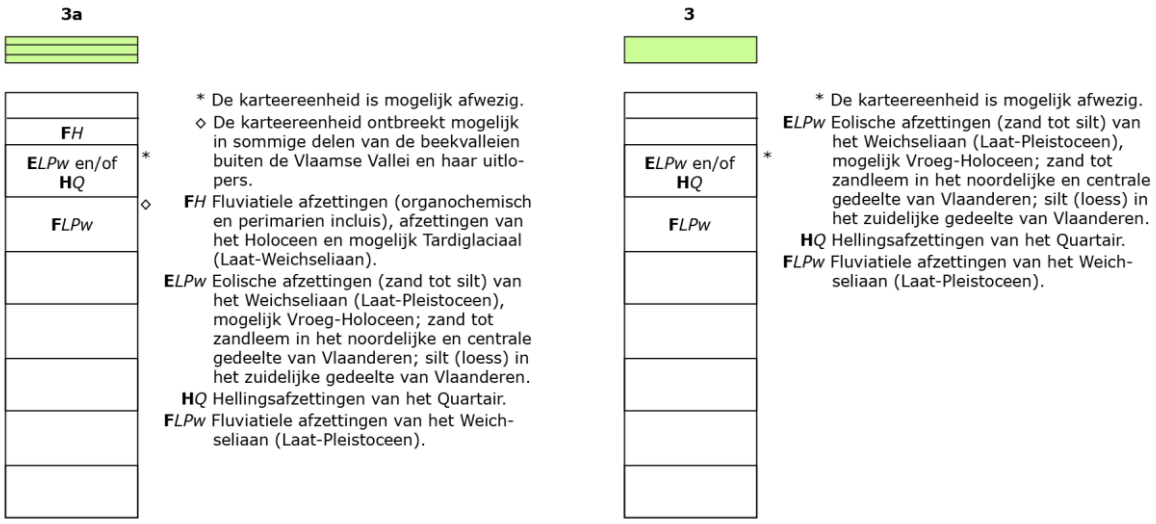

Figuur 6. Uitleg types op de quartair geologische kaart.

3.2.3 Bodem

In dit hoofdstuk worden achtereenvolgens de bodemtypekaart, potentiële bodemerosiekaart, erosiegevoeligheidskaart en het bodemgebruiksbestand besproken.

3.2.3.1 Bodemtypekaart

Het gros van het onderzoeksgebied bevindt zich op een bodem die staat gekarteerd als een OB-bodem. Langs de oostzijde grenst het onderzoeksgebied aan zones met bodemtype ON, OT, Eep en Efp.

OB: Dit zijn antropogene bodems waarbij het bodemprofiel door menselijke activiteiten vergaand gewijzigd of zelfs vernietigd werd. In het geval van OB-bodems gaat het om bebouwde zones.

ON: Dit zijn antropogene bodems waarbij het bodemprofiel door menselijke activiteiten vergaand gewijzigd of zelfs vernietigd werd. In het geval van ON-bodems gaat het om opgehoogd terrein.

OT: Dit zijn antropogene bodems waarbij het bodemprofiel door menselijke activiteiten vergaand gewijzigd of zelfs vernietigd werd. In het geval van OT-bodems gaat het om vergraven terrein.

Eep: Dit zijn sterk gleyige gronden die zich op zware klei ontwikkelen. Ze beschikken over een reductiehorizont maar hebben geen profielontwikkeling ondergaan. Het zijn natte grondwatergronden op alluviaal materiaal. Ze hebben een donker grijsbruine bovengrond die sterk humeus is. Deze bovengrond rust op gelaagd kleiig materiaal waarin veel roest voorkomt. Vanaf 100cm hebben deze bodems een blauwgrijze kleur. Het zijn zeer natte gronden die tijdelijk overstromen in de winter.

Efp: Deze serie bestaat uit zeer sterk gleyige bodems op klei met een reductiehorizont. Het zijn zeer natte grondwatergronden die zich op alluviale kleiige materialen ontwikkelen. Meestal is er een verveende humeuze bovengrond met intense roestverschijnselen aanwezig. De reductiehorizont begint ondieper dan 80cm onder het maaiveld. Het zijn zeer natte bodems die in de winter onder water staan en zelfs in de zomer nat blijven.

Afgaand op de bodemtypekaart lijkt de bodem ter hoogte van het projectgebied heel erg te zijn blootgesteld aan antropogeen bodemingrijpen.

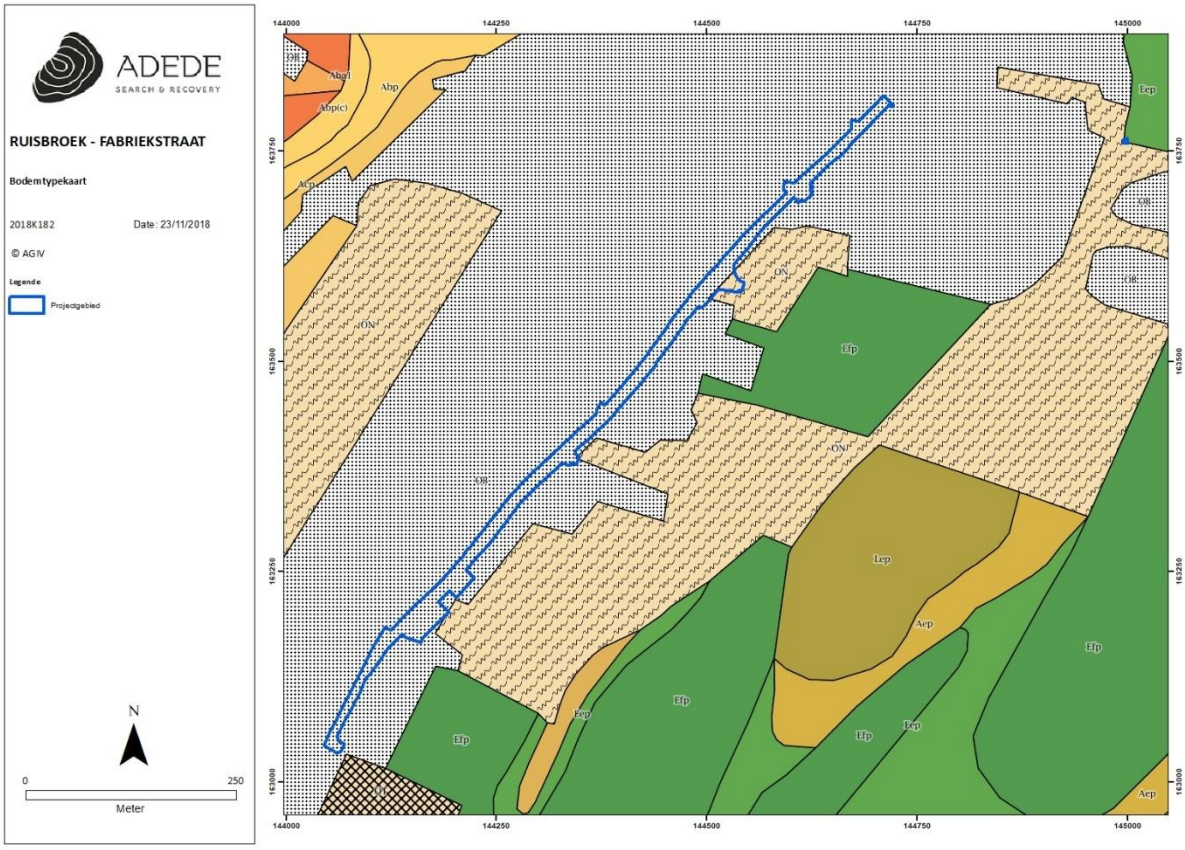

Figuur 7. Situering van het projectgebied op de bodemtypekaart.

3.2.3.2 Potentiële bodemerosie

Voor het onderzoeksgebied zelf is over de potentiële bodemerosie **geen data** beschikbaar. In de directe omgeving is de kans op bodemerosie eerder verwaarloosbaar tot zeer laag, terwijl in de wat ruimere omgeving van het onderzoeksgebied toch wel zones te vinden zijn waar de kans op bodemerosie hoger is, met hier en daar uitschieters tot zeer hoog.

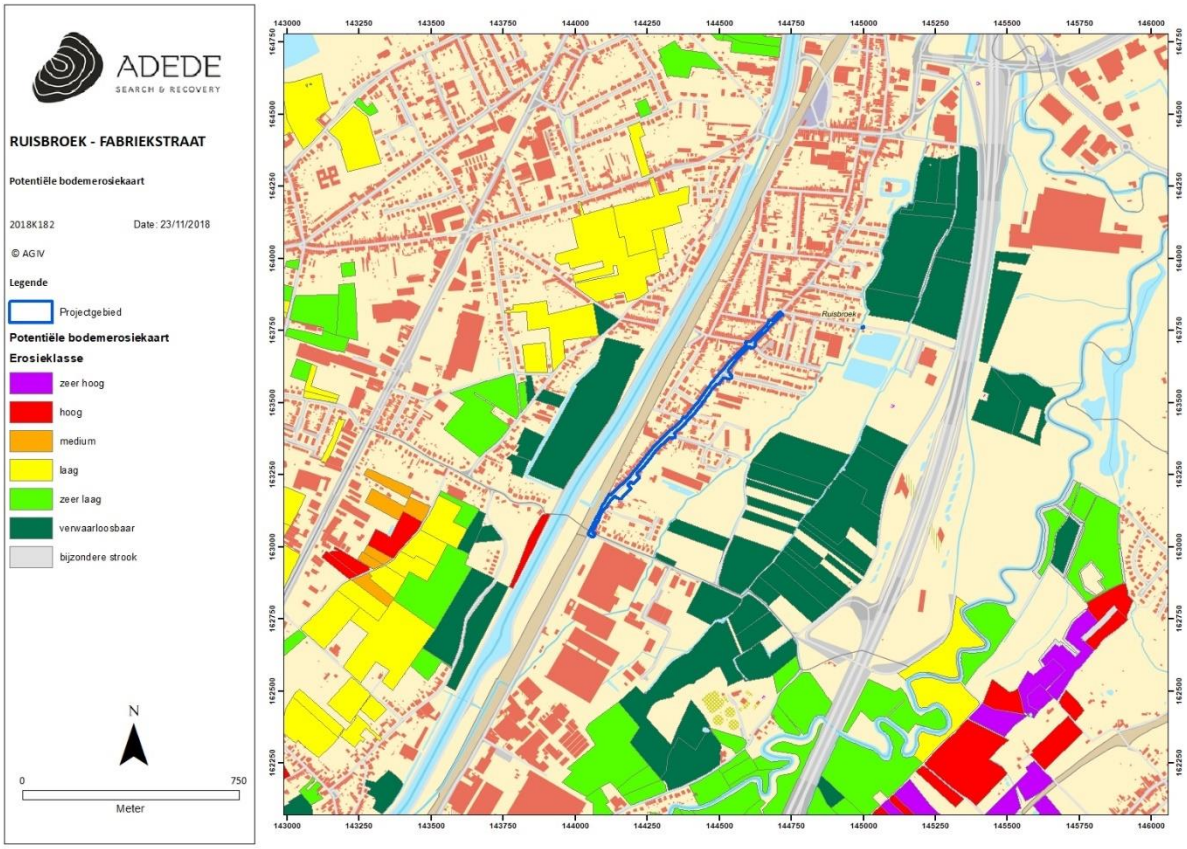

Figuur 8. Situering van het projectgebied op de potentiële bodemerosiekaart.

3.2.3.3 Erosiegevoeligheid

De bodem ter hoogte van het onderzoeksgebied en directe omgeving is volgens de erosiegevoeligheidskaart **sterk** erosiegevoelig. Ten noordoosten van het onderzoeksgebied is de bodem **zeer weinig** erosiegevoelig.

Figuur 9. Situering van het projectgebied op de erosiegevoeligheidskaart.

3.2.3.4 Landgebruik

Het grootste deel van het onderzoeksgebied staat beschreven als rood, her en der verspreid komen kleine stukjes paars, wit en donkergroen voor.

Rood – andere bebouwing: Het grootste deel van het gebied wordt bedekt door structuren. Gebouwen, wegen en artificiële oppervlakten met groene oppervlakten en open bodem, (tussen 30 en 80% is verhard).

Wit – akkerbouw: Bodem die gebruikt wordt in een of ander rotatiesysteem waarbij jaarlijks gewassen worden geoogst, inclusief braakland.

Paars – Industrie- en handelsinfrastructuur: Het grootste deel van het gebied wordt bedekt door artificiële structuren. Deze infrastructuren (gebouwen, loodsen, .) hebben een industriële of handelsfunctie.

Donkergroen – alluviaal weiland: Bodem die bedekt is met voornamelijk gras en die gelegen is in het overstromingsgebied van een rivier.

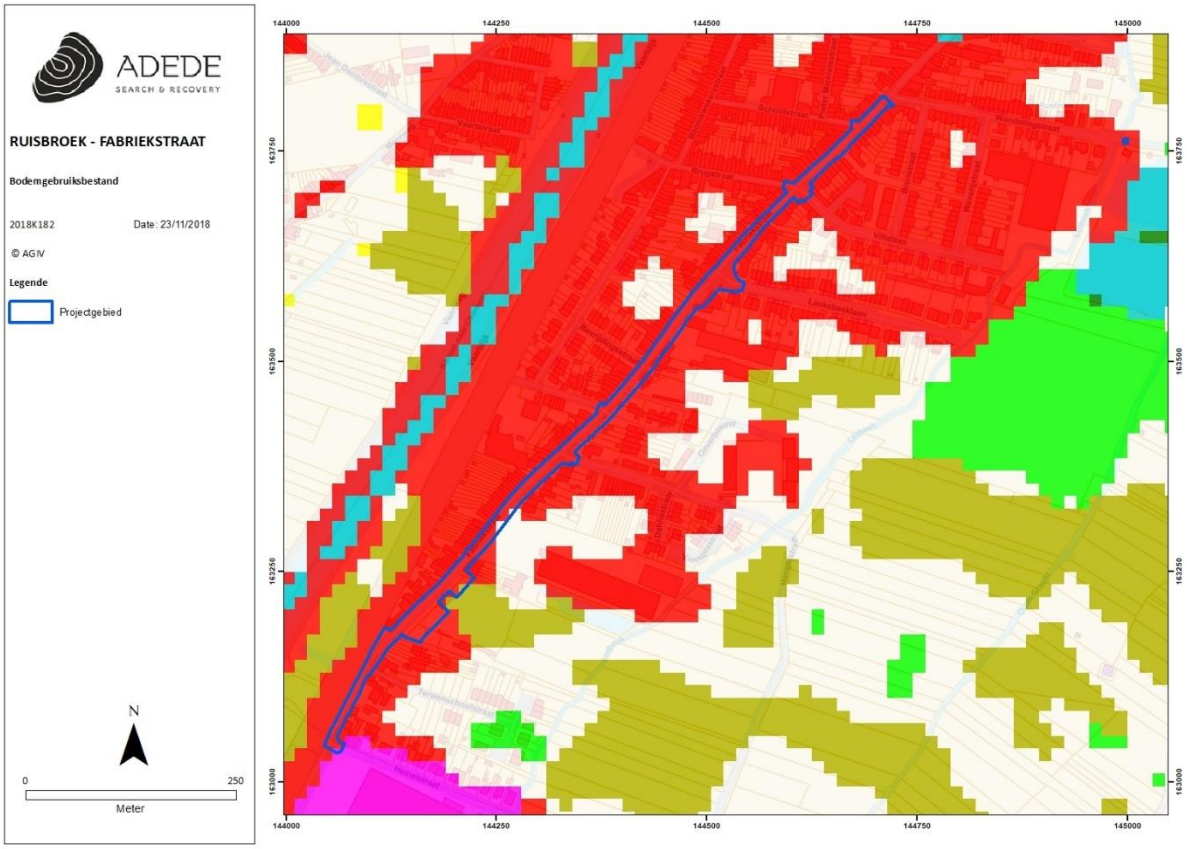

Figuur 10. Situering van het projectgebied op het bodemgebruiksbestand.

3.2.3.5 Gewestplan

Volgens het gewestplan bevindt het onderzoeksgebied zich nagenoeg integraal in een zone die is bestemd als woongebied. Helemaal in het zuiden grenst het onderzoeksgebied aan zones die zijn bestemd als recreatiegebied en als ambachtelijke bedrijven- en kmo-zone, en is er een kleine overlap met zones die bestemd zijn als industriegebied en als restgebied.

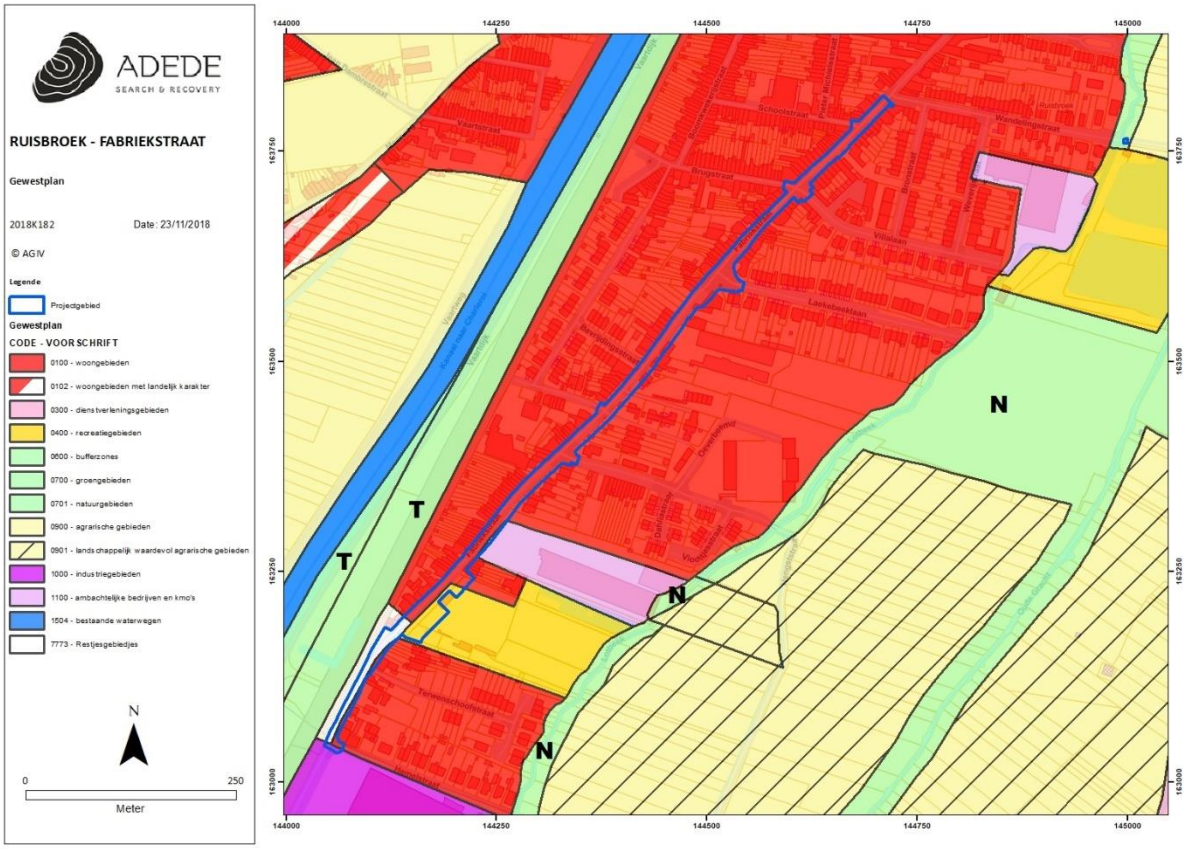

Figuur 11. Situering van het projectgebied op het gewestplan.

3.3 Historische situering van het onderzoeksgebied

3.3.1 Algemene historische situering[3]

Een oorkonde stammend uit 1179 vermeldt Ruisbroek als Ruschebruc in de betekenis biezenbroek, een moerassige omgeving met riet en biezen. Oorspronkelijk maakt de streek rond Ruisbroek deel uit van het overstromingsgebied van de Zenne; om het gebied af te wateren worden drie grachten gegraven, min of meer evenwijdig met de meanderende Zenne: de Broekgracht, de Oude Gracht en de Laekebeek; het oorspronkelijke moeras wordt zo omgevormd tot weiland. Vanaf 1491 komt de naam Ruisbroeck meer en meer voor.

De oudste woonkern van Ruisbroek dankt zijn ontstaan vermoedelijk aan de onmiddellijke nabijheid van een oversteekplaats op de Zenne waar rond de elfde eeuw het primitieve Hof te Ruysbroeck gelegen was. Voortgaande op de ligging schuin tegenover de kerk en nabij het kruispunt van twee oude wegen identificeert J. Verbesselt De Helle als het dorpshof of Hof te Ruysbroeck. Sommige historici vermoeden zelfs een Gallo-Romeinse villa of castrum op dezelfde plaats. Geleidelijk vormt zich hier een circulaire nederzetting. Naarmate de regio meer in cultuur wordt gebracht ontstaan meerdere hoeven in het gebied links van de Laekebeek. Tussen de verschillende nederzettingen ontstaat met verloop van tijd, ongeveer evenwijdig aan de Laekebeek, een noord-zuid georiënteerde verbindingsweg die vandaag overeenkomt met de Karel Gilsonstraat en de Fabriekstraat en de hoofdas van de gemeente vormt. Deze weg is verantwoordelijk voor het uitzicht van Ruisbroek als langgerekt straatdorp en vormde oorspronkelijk ook de grens tussen de velden enerzijds en de beemden anderzijds. Het gedeelte ten westen wordt ingenomen door vruchtbare landbouwgronden als het Ruysbroeckveld, het Wilderveld en het Meerveld, het gedeelte ten oosten door de beemdweiden langs de Zenne, die tot op heden zo goed als onbebouwd bleven.

Ruisbroek is aanvankelijk onderdeel van het domein Sint-Pieters-Leeuw, één van de belangrijkste domeinen van Brabant dat door de edelvrouw Angela in de periode 785-819 geschonken wordt aan het Sint-Pieterskapittel van Deutz bij Keulen. In de twaalfde eeuw is de rol van Keulen echter uitgeteld en zwaait de hertog van Brabant er de plak. Hertog Godfried III geeft de heerlijkheid Ruisbroek in 1179 aan zijn zoon Hendrik die het op zijn beurt afstaat aan zijn broer Willem, heer van Peruwelz. Vervolgens kent Ruisbroek verschillende opeenvolgende eigenaars: de ridders van Stalle (1277), het geslacht van Aa (1372-1373), het geslacht de Swaef (1393), familie Taye (1455) en familie de Witthem (1511) die het in bezit houdt tot eind zestiende eeuw. Nadien wordt Ruisbroek verdeeld

[3] *https://inventaris.onroerenderfgoed.be/erfgoedobjecten/121517*

over verschillende eigenaars en in 1732 wordt de heerlijkheid tot graafschap verheven ten voordele van G.H.R. d'Yve d'Ostiche. Vanaf 1309 is er sprake van een schepenbank die ten hoofde gaat te Brussel.

Op religieus vlak gezien is Ruisbroek vermoedelijk afhankelijk van de moederparochie Sint-Pieters-Leeuw, andere bronnen vermoeden echter eerder Dworp. Ten minste vanaf 1138 is het begevingsrecht in handen van de abdij van het Heilig Graf in Cambrai. In 1650 wordt Ruisbroek erkend als zelfstandige parochie.

Doorheen de negentiende eeuw transformeert Ruisbroek, onder meer door de aanleg van belangrijke transportaders zoals het kanaal Brussel - Charleroi en de spoorweg Brussel – Bergen, van een landelijk dorp in een industriegemeente met een aanzienlijk aandeel voor de textielnijverheid en de metaalsector. In het midden van de negentiende eeuw telt de agrarische oppervlakte nog negentig procent, in 1959 is dit gereduceerd tot nog amper veertig percent.

Al in 1570 bestaan er plannen voor de aanleg van een kanaal van Brussel naar Charleroi. De effectieve uitvoering ervan begint echter maar onder het Hollandse Bewind en gebeurt tussen 1827 tot 1832. De Zennevallei wordt nog veder ontsloten door de spoorlijn Brussel-Bergen die wordt gerealiseerd tussen 1838 en 1840. De oprichting van de textielfabriek Rey Ainé in 1851 betekent een enorme boost voor de verdere evolutie van Ruisbroek, vooral wat betreft bevolkingstoename in relatie tot werkgelegenheid. Henri-Joseph Rey (1795-1870), een industrieel met reeds enkele textielondernemingen in het Brusselse en het Gentse, start in Ruisbroek in de Fabriekstraat met een mechanische tafellinnenweverij met 500 weefstoelen. Hij koopt daarvoor ongeveer 30 ha grond tussen de huidige Wandelingstraat en de Villalaan, een zone met toegang tot potentieel enorme watervoorraden, noodzakelijk voor het bleekproces. Dankzij een grote buitenlandse afzetmarkt vergaart de onderneming een internationale bekendheid en breidt de werkgelegenheid snel uit. H.J. Rey kent bovendien een sterke sociale bewogenheid. Hij richt er onder andere de vrije meisjesschool op in 1865. Een van zijn voornaamste besognes is echter de huisvesting van zijn werknemers, waardoor diverse woonprojecten op zijn initiatief worden gerealiseerd. Al in 1857 richt hij in de Fabriekstraat (de huidige nummers 221-237) enkele woongelegenheden op naar ontwerp van architect J.P. Cluysenaar, die ook verantwoordelijk is voor de bouw van het kasteel van de familie Rey in de aangrenzende gemeente Drogenbos. Tegen de eeuwwisseling worden ook nog een 80-tal woningen gebouwd in de Reystraat als gevolg van een wens van H.J. Rey op zijn sterfbed. Deze woningen worden in de jaren 1970 gesloopt voor de oprichting van de Europawijk. Behalve de

textielnijverheid bestaat de 19de-eeuwse Ruisbroekse industrie ook uit metaalverwerkingsbedrijven, waaronder vier ijzergieterijen, waarvan drie niet toevallig gelegen in de huidige Gieterijstraat.

Onlosmakelijk verbonden aan de uitbreiding van de nijverheid is de enorme bevolkingstoename. Nieuwe huisvestingsprojecten dringen zich op. Nog voor de Eerste Wereldoorlog worden een aantal nieuwe straten gelegd, terwijl anderen geleidelijk verhard en gemoderniseerd worden. De Fabriekstraat bv. wordt voor het eerst gekasseid in 1838, de Kerkstraat en de Meerweg in 1888; op een heel korte tijdspanne bereikt de bouwdichtheid haar hoogtepunt. Tijdens het Interbellum worden vooral de zogenaamde binnenstraten verder uitgewerkt, meer bepaald de straten tussen de spoorlijn en de hoofdas, waaronder de Pieter Cornelisstraat. Volgens historische bronnen bouwt de in 1929 opgerichte huisvestingsmaatschappij "Ruisbroekse Haard" in deze nieuwe straat 24 sociale eengezinswoningen in 1930, in 1931 gevolgd door nog eens zestien woningen en twaalf appartementen op de hoeken met de pas aangelegde Jan Ruusbroecstraat. Het volledige ensemble staat echter al in 1930 ingetekend op het kadasterplan. In dezelfde context situeert zich ook de verbreding van de vaart tussen 1928-1932, waarbij vooral de ligging en het profiel van de waterweg een ingrijpende wijziging ondergaan. Deze aanpassingen hebben ook hun effect op de onmiddelijke omgeving. Het Sasplein wordt meer naar het westen verlegd en het tracé van de Groot-Bijgaardenstraat wordt verschoven, met daarmee gepaard gaand de sloop een hele reeks huizen.

Vanaf de jaren 1950 begint men geleidelijk aan met de verkaveling van het zogenaamde Broek in de richting van het beemdengebied, ten oosten van de hoofdas. Meerdere nieuwe straten, alle doodlopend op de Laak, worden aangelegd op verhoogde grond. Een gedeelte van deze nog grotendeels onbebouwde omgeving was inmiddels vrijgekomen door het slopen van de in 1960 ter ziele gegane textielfabriek Rey-Ainé tussen de huidige Wandelingstraat en de Villalaan. Vanaf 1961 krijgen deze gronden 144 nieuwe woningen. De reeks naoorlogse verkavelingen is echter al ingezet in 1954 met de bouw van 40 eengezinswoningen in opdracht van de "Ruisbroekse Haard" in de Alfons Vandenboschstraat, in 1960 uitgebreid met 46 appartementen op de hoek met de Fabriekstraat. Vervolgens volgen ook nog de Vredelaan en Laekebeeklaan (1957), de Philippe Destrijkerlaan (1968) en uit dezelfde periode dateert ook de bebouwing in de omgeving van de huidige Hengststraat. Ondanks de aanleg en bebouwing van al deze straten blijt het basispatroon ongewijzigd; de meest ingrijpende verandering betreft de aanleg van de E19 Brussel-Parijs. Het traject Drogenbos-Halle waartoe ook de Ruisbroekse sectie behoort, wordt opengesteld op 22 mei 1969 en doorsnijdt het nog overblijvende groene deel van de deelgemeente; aan weerszijden werden dienstencentra opgericht terwijl de sterk verhoogde bermen een verdediging vormen tegen mogelijke

overstromingen van de Zenne. Sterk beeldbepalend zijn ook de op- en afritten nabij de grens met Drogenbos.

3.3.2 Historisch kaartmateriaal

3.3.2.1 Villaret-kaarten (1745 - 1748)

Op de Villaretkaart is duidelijk zichtbaar hoe het onderzoeksgebied, en dus ook de Fabriekstraat, samenvalt met de zuidelijke invalsweg, net ten zuiden van het toenmalige dorpscentrum van Ruisbroek. Langsheen de weg is aan weerszijden landelijke bebouwing zichtbaar met bijbehorende achterliggende perceeltjes. In het noorden van het projectgebied zijn enkele hoeves met walgracht zichtbaar langs de oostzijde van de weg. Ten oosten van het onderzoeksgebied meandert de Zenne van zuid naar noord voorbij. Tussen (en parallel aan) het onderzoeksgebied en de Zenne loopt de Kaelebeek, die werd aangelegd in functie van het ontwateren van de moerassige gebieden langs de Zenne.

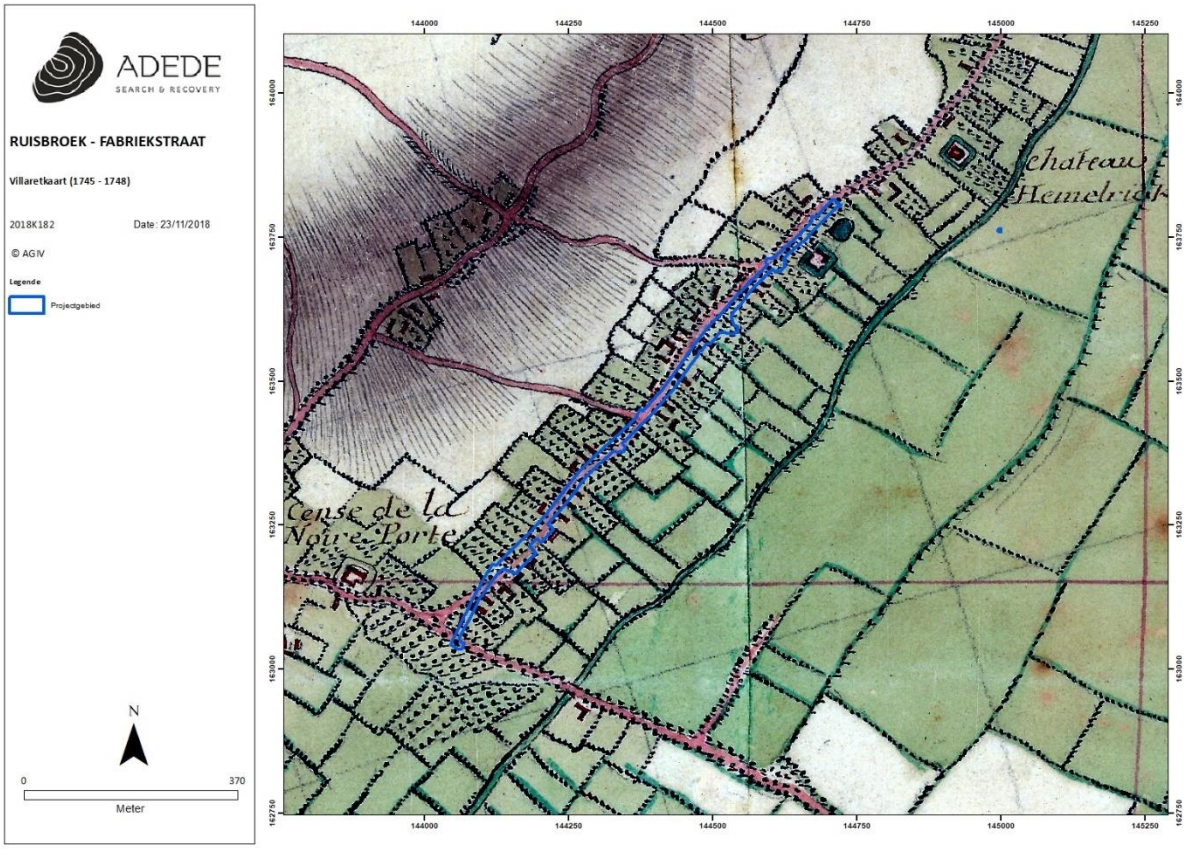

Figuur 12. Situering van het projectgebied op de kaart van Villaret.

3.3.2.2 Kaart van Ferraris (1771 – 1778)

Een zo goed als ongewijzigd beeld op de Ferrariskaart in vergelijking met voorgaande Villaretkaart. Wat opvalt is dat het gebied tussen Zenne en projectgebied vooral weiland is, terwijl het gebied ten westen van het onderzoeksgebied vooral akkerland is.

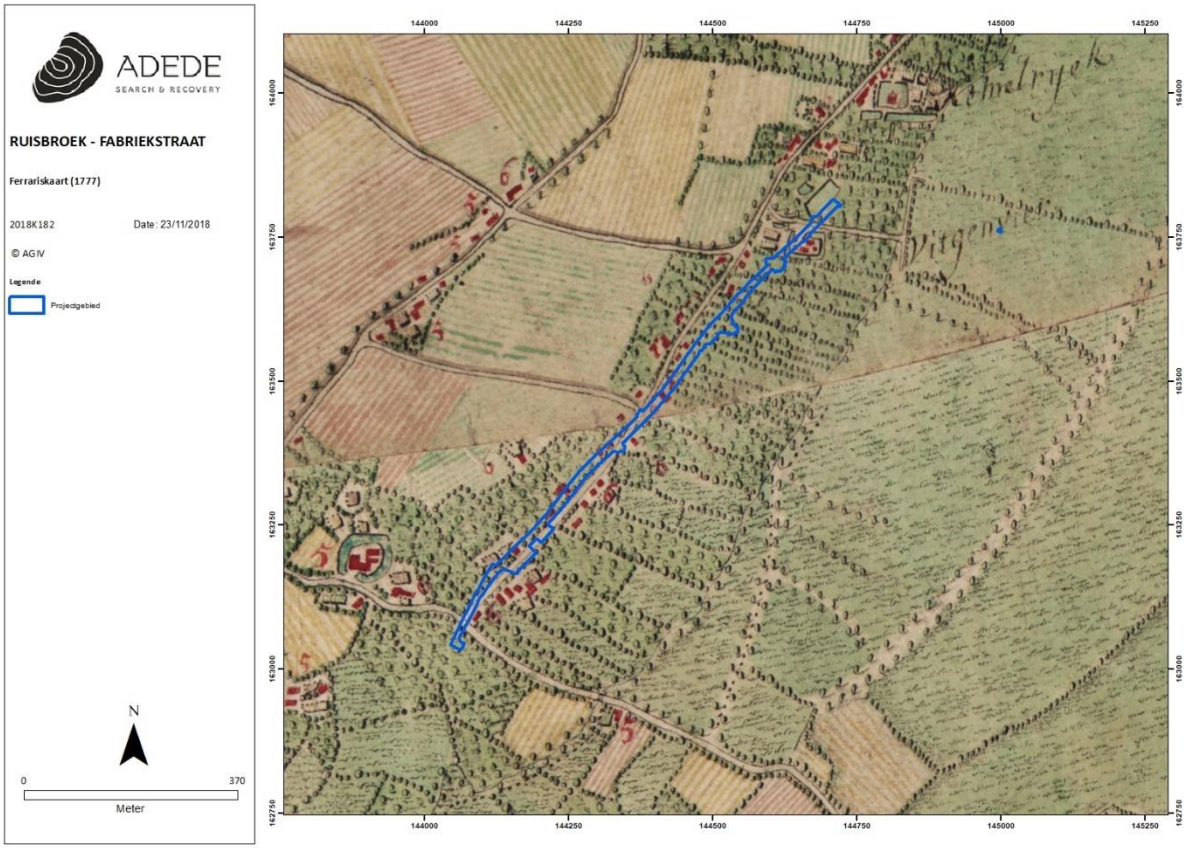

Figuur 13. Situering van het projectgebied op de kaart van Ferraris.

3.3.2.3 Atlas der Buurtwegen (1840)

Het voornaamste wat op deze kaart opvalt is de intrede van de Industriële revolutie in Ruisbroek. Net ten westen van het onderzoeksgebied verschijnt enerzijds het Kanaal Brussel – Charleroi, en parallel daaraan de spoorweg Brussel – Bergen anderzijds. Tussen de Zenne en de Laekebeek verschijnen parallel daaraan, nog twee afwateringsbeken. Langs de oostzijde lijkt de toenmalige Fabriekstraat te worden afgeboord door een gracht. Voorts blijft ook hier het beeld van het projectgebied nagenoeg onveranderd.

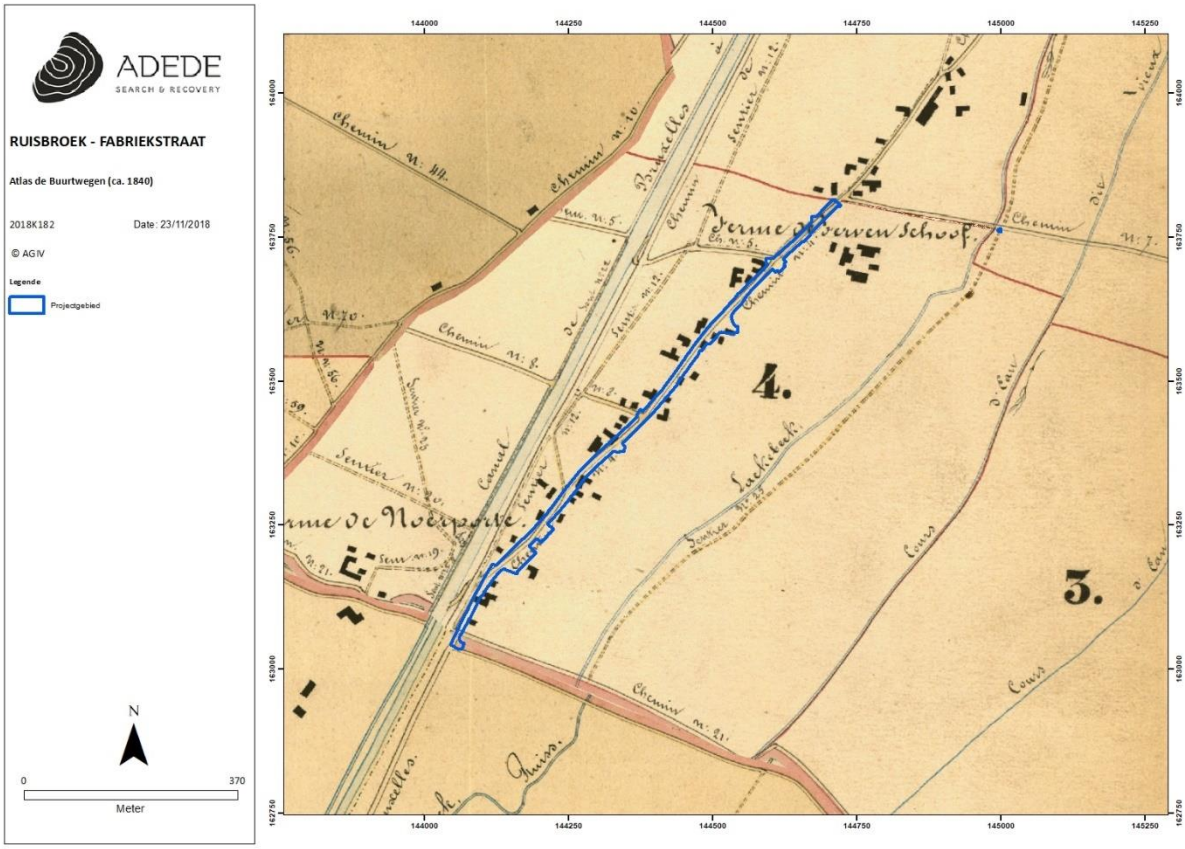

Figuur 14. Situering van het projectgebied op de Atlas der Buurtwegen.

3.3.2.4 Topografische kaart van Vandermaelen (1846 – 1854)

Op deze kaart verschijnen enkele extra grachten die de Kaelebeek verbinden met de gracht die langs de Fabriekstraat loopt. Verder blijft de situatie min of meer hetzelfde.

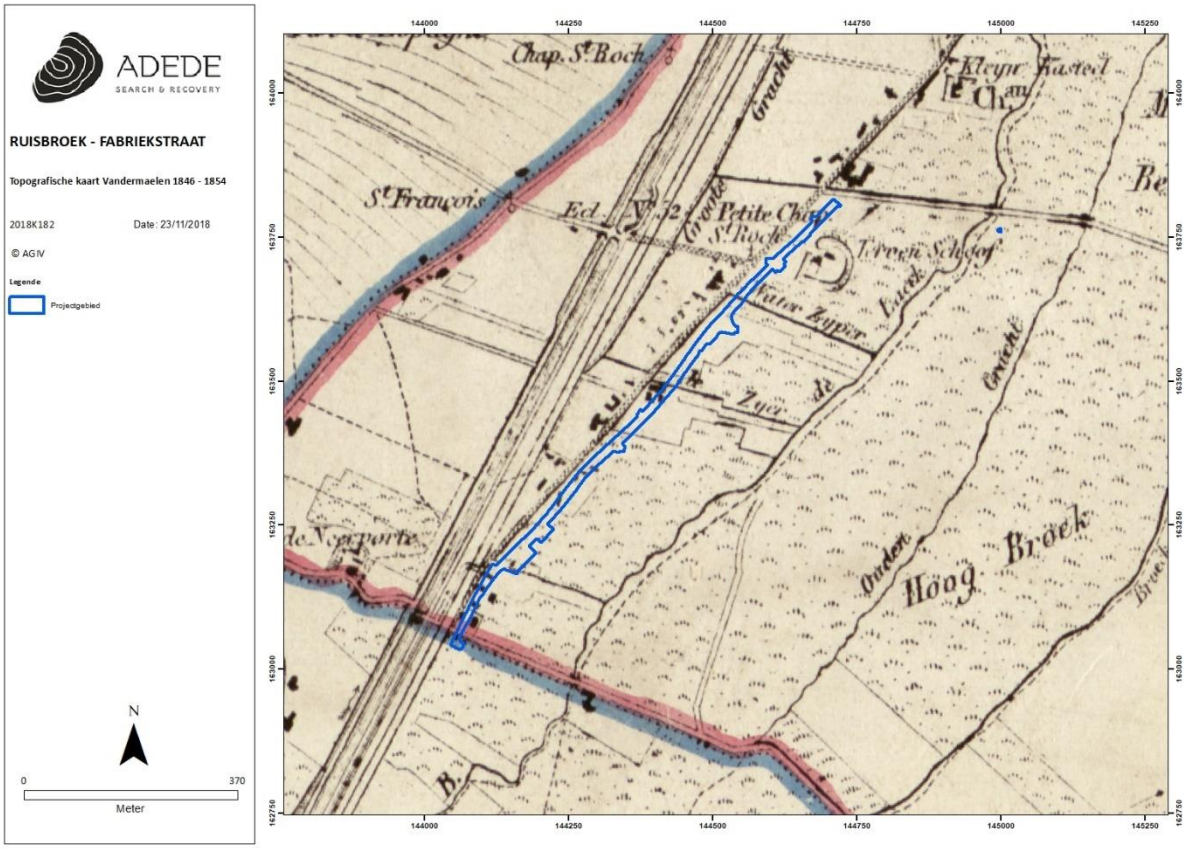

Figuur 15. Situering van het projectgebied op de kaart van Vandermaelen.

3.3.2.5 Historische luchtfoto's

Voor dit projectgebied zijn drie historische luchtfoto's beschikbaar.

- **1947 -1954:**

Deze foto toont een situatie die geleidelijk aan verandert in vergelijking met de situatie van eind 19e eeuw. Ten zuidoosten van het kruispunt Fabriekstraat – Wandelingstraat is een fabriekscomplex van aanzienlijke omvang zichtbaar. De landelijke bebouwing langs de Fabriekstraat ruimt plaats voor aaneengesloten lintbebouwing. Hier en daar is nog een hoeve zichtbaar maar de lintbebouwing krijgt, vooral langs de westzijde van de Fabriekstraat, de bovenhand.

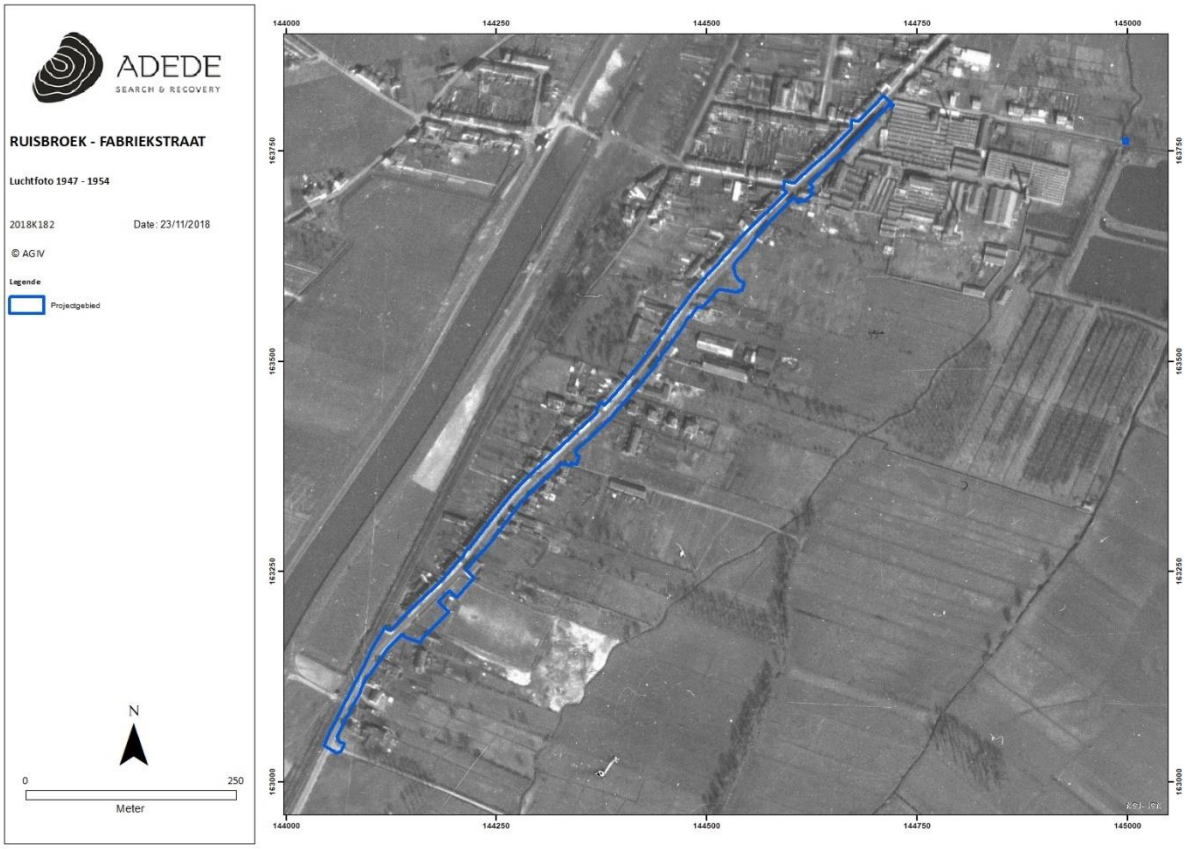

Figuur 16. Situering van het projectgebied op de luchtfoto uit 1947 - 1954.

- **1971:**

Op deze foto neemt de verstedelijking van het onderzoeksgebied, en bij uitbreiding heel Ruisbroek, exponentieel toe. Op dit moment is amper nog open landschap te ontwaren langs de Fabriekstraat. Het hierboven besproken fabriekscomplex is inmiddels gesloopt ten voordele van een nieuwe woonwijk. Ten oosten van de Ruisbroekse agglomeratie verschijnt nu de E19, die op dat moment nog volop wordt aangelegd.

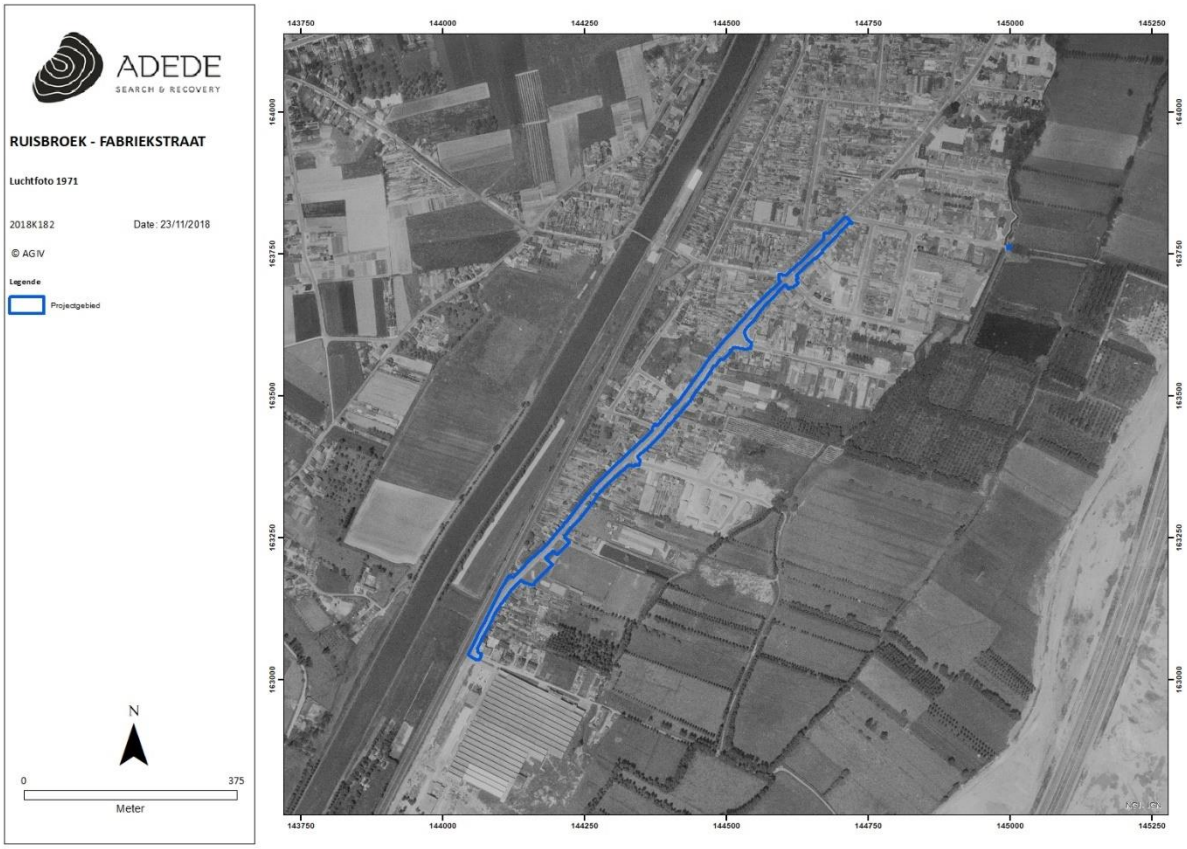

Figuur 17. Situering van het projectgebied op de luchtfoto uit 1971.

- **1990:**

Op deze foto lijkt de ruimtelijke evolutie van het projectgebied stilaan gefinaliseerd; een sterk geürbaniseerd gebied dat niet veel meer verschilt met de huidige situatie.

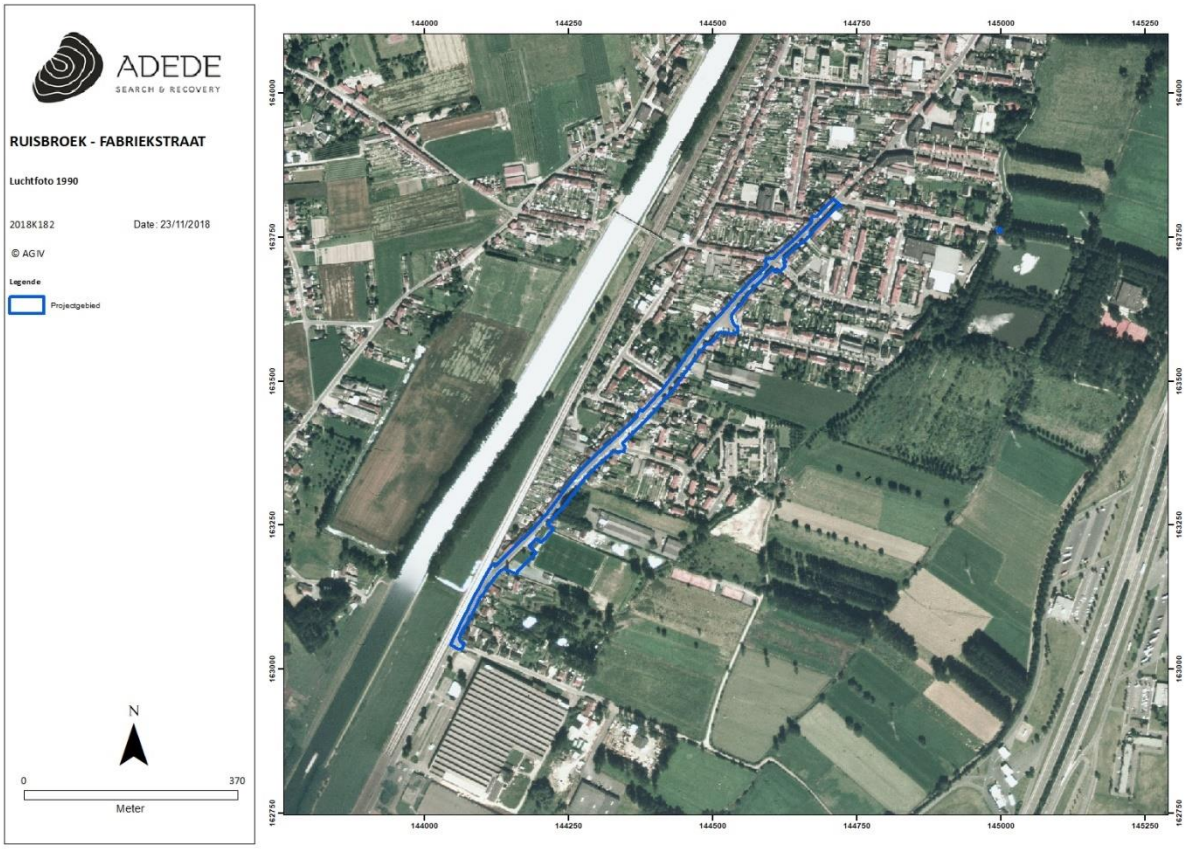

Figuur 18. Situering van het projectgebied op de luchtfoto uit 1979 - 1990.

3.4 Archeologische situering van het projectgebied

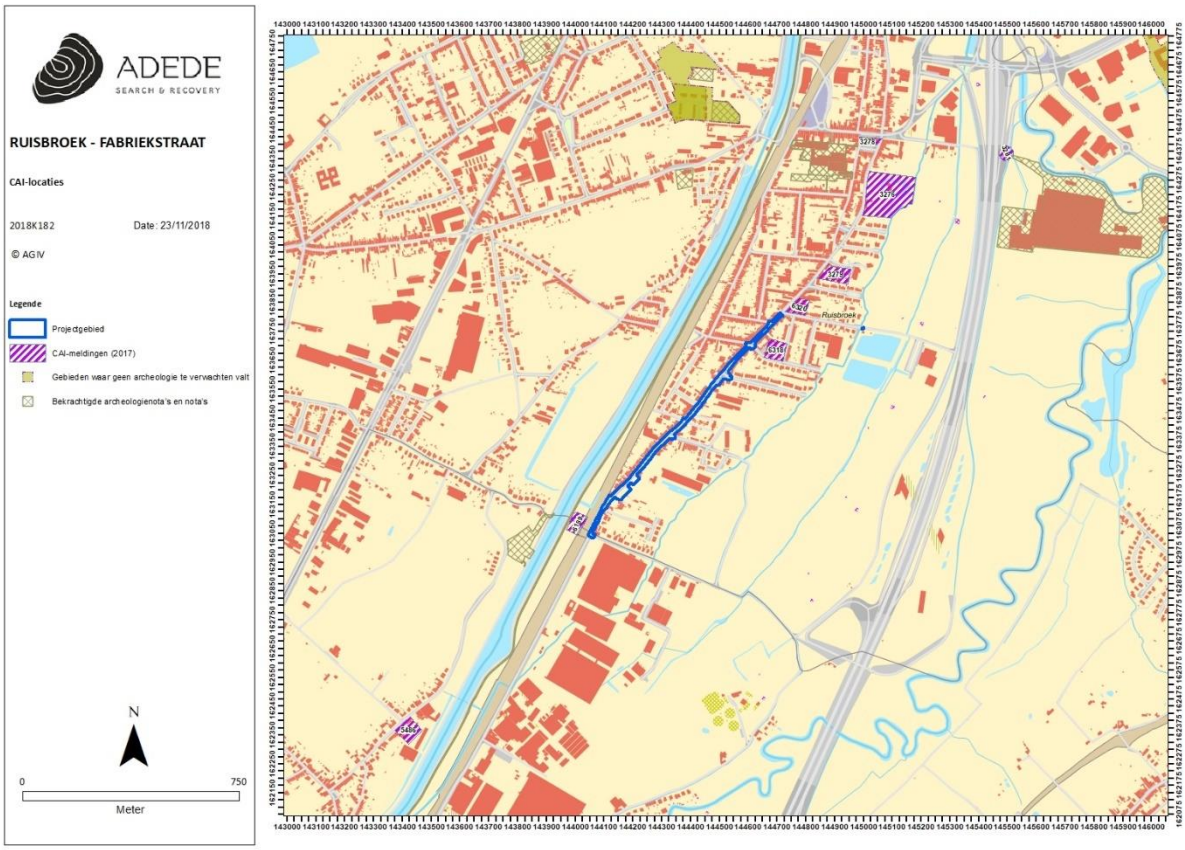

Figuur 19. Situering van enkele CAI locaties in de omgeving van het projectgebied.

ID6318: In het gebied tussen de Fabriekstraat, Bronsstraat en Villalaan lag vermoedelijk een middeleeuwse site met walgracht. Deze vaststelling gebeurde op basis van indicaties op de Ferraris- en Vandermaelenkaart,

ID6320: Ter hoogte van de hoek Wandelingstraat – Fabriekstraat lag vermoedelijk een (laat)middeleeuwse site met walgracht. Deze staat op de Ferraris aangeduid als Nitgenvier. Deze indicatie is mogelijk dezelfde als ID6318.

ID3279: Ter hoogte van de Vrije Basisschool Jan Ruusbroec, langs de oostzijde van de Fabrieksstraat. Vermoedelijke locatie van laatmiddeleeuwse motte met opper- en neerhofstructuur, bepaald op basis van cartografische indicaties. Voormalig leengoed van Brabant, aanvankelijk gehouden door de

ridders van Ruisbroek, in 1569 in het bezit van Viglius die het in 1577 bij testament schenkt aan het Vigliuscollege (Leuven, Naamsestraat).

ID 3276: Langs de oostzijde van de Karel Gilsenstraat. Locatie bepaald op basis van cartografische indicaties (Ferraris). Vermoedelijke locatie van laatmiddeleeuwse motte De Helle met ooper- en neerhofstructuur. De Helle is het oude dorpskasteel.

ID3278: Laatmiddeleeuwse Onze-Lieve-Vrouwe Kerk op het Kerkplein in Ruisbroek.

ID216619: Ter hoogte van de Groot-Bijgaardenstraat. Negatief proefsleuvenonderzoek in 2017, er werden geen sporen of vondsten aangetroffen. Deze zone staat nu aangeduid als GGA.

ID217954: Mechanische prospectie in 2017 tussen de Groot Bijgaardenstraat en de N6. Tijdens dit proefsleuvenonderzoek werden over het gehele terrein slechts drie antropogene sporen aangetroffen, zonder vondsten; datering dus onduidelijk.

ID6189: Laatmiddeleeuwse site met walgracht Hof te Polbroek, reeds vermeld in 1238, ten westen van de Fabriekstraat op de grens tussen Lot en Ruisbroek. Bij veldprospectie werden grote hoeveelheden aardewerk van allerlei typen (steengoed met zoutglazuur en Westerwald) vastgesteld. Volgens de ligging van het hof op het kruispunt van oude wegen en het beeld van de wallen, meent Verbesselt hier een feodale motte in te herkennen. Het site is grotendeels verdwenen door de aanleg van het kanaal Brussel-Charleroi en de bijhorende Vaartweg.

ID130: Tijdens archeologisch onderzoek in 1960 bij het rechttrekken van de Zenne ter hoogte van de Zennebrug in Lot (Beersel) werden vondstenconcentraties van Midden-Romeins materiaal aangetroffen. Het betreft bronzen (munten en fibulae) en ijzeren (spijker, haken, sleutel) artefacten, glaswerk, aardewerk en bouwmaterialen (tegulae en imbrices).

ID5486: Kasteel te Wolfshagen in Lot. De oorsprong van de kasteelsite klimt mogelijk op tot de 12de eeuw toen op deze plaats een feodale motte lag; ze behoorde toe aan de heren van Aa, een van de oudste en rijkste families van Brabant. De motte maakte deel uit van het verdedigingssysteem van hun domeinen. In de loop der eeuwen werd het kasteel veelvuldig verbouwd maar het behield steeds een oude kern. De Ferrariskaart van 1771-1777 toont een kasteel binnen een nagenoeg rechthoekige omgrachting met toegangsdreef ten noordwesten als verbinding met de

Bergensesteenweg; binnen de omgrachting zijn enkele kleinere gebouwen aangeduid; het geheel wordt beschreven als Ch(âte)au de Loth.

4 Besluit

4.1 Archeologische waardering

Op basis van het beschikbare en geraadpleegde bronnenmateriaal kon binnen het bureauonderzoek de aan- of afwezigheid van een archeologische site of relevante archeologische overblijfselen binnen de contouren van het projectgebied niet met zekerheid worden aangetoond. Wel is het mogelijk een archeologische verwachting naar voor te schuiven teneinde een antwoord te kunnen bieden op de gestelde onderzoeksvragen.

Aan de hand van de geraadpleegde cartografische bronnen kan worden vastgesteld dat het projectgebied in een rurale omgeving gelegen is. Reeds vanaf de kaart van Villaret is landelijke open lintbebouwing aanwezig langs weerszijden van de toenmalige Fabriekstraat. In de loop van de 20ste eeuw neemt de verstedelijking in en rond het onderzoekgebied echter sterk toe, tot op het punt dat er amper nog open ruimte te bemerken is. Dergelijke vaststelling kan laten vermoeden dat archeologische sporen van historische bebouwing langs de Fabrieksstraat mogelijk verstoord of vernield zijn.

Op landschappelijk vlak bevindt het onderzoeksgebied zich in de lagergelegen alluviale vlakte van de Zenne, een gebied dat als overstromingsgebied kan worden gezien tot de mens het gebied door het graven van grachten afwaterde. Dergelijke omgeving is een eerder negatieve indicatie wat betreft een potentieel op vroege occupatiesporen.

De CAI-waarden voor de omgeving van het onderzoeksgebied zijn erg karig. Het gros van de meldingen betreffen omwalde hoevesites die werden aangeduid op basis van cartografische indicaties, enkele hiervan lagen langs het onderzoeksgebied. Eén melding, ter hoogte van de Zennebrug in Lot, maakt melding van Romeinse vondsten, doch deze melding ligt al op aanzienlijke afstand van het onderzoeksgebied. Voorts verwijzen twee meldingen naar negatief proefsleuvenonderzoek even ten noorden van het onderzoeksgebied.

Tot slot toont de bodemtypekaart voor het integrale onderzoeksgebied een bodem die sterk is beïnvloed door antropogeen ingrijpen.

Op basis van de gekende bronnen kan men besluiten dat voor het projectgebied een matige tot algemene archeologische verwachting bestaat. Vanaf de 18de eeuw is er zeker bebouwing langs

weerszijden van het onderzoeksgebied aanwezig. Deze kan mogelijk terug gaan op de Late Middeleeuwen.

4.2 Onderzoeksvragen

- **Welke aanwijzingen bevatten de bestaande bronnen over het archeologisch potentieel van het onderzoeksgebied?**

  In het onderzoeksgebied is minstens sinds halverwege de 18de eeuw een weg, de voorloper van de Fabriekstraat, aanwezig. Het voorkomen van het toponiem 'broek' in de directe omgeving van het onderzoeksgebied (zie oa. Hoog Broek op de Vandermaelenkaart) doet echter vermoeden dat de wijdere omgeving reeds eeuwenlang in gebruik was (mogelijk als hooiland in de zomer). Het drassige karakter (natte tot zeer natte bodems) van de omgeving maakt echter dat er slechts een geringe kans is op het aantreffen van bewoning die dateert van vóór de periode van ontwateren van het gebied.

  Archeologische sites binnen het projectgebied kunnen op basis van de bronnen niet met zekerheid worden uitgesloten, maar het is evenwel aannemelijk dat de ondergrond van het projectgebied reeds aanzienlijk vergraven is door de aanleg van de huidige weg met de bijhorende nutsleidingen. Mogelijk vanaf de late middeleeuwen, en zeker vanaf halverwege 18de eeuw, lagen gebouwen langs de huidige Fabriekstraat. Aangezien deze straat echter zijn oorspronkelijk tracé zo goed als behouden heeft, is het te verwachten dat deze bebouwing buiten het projectgebied valt. Bovendien zijn deze gebouwen wellicht ook aangetast door de continue toenemende en veranderende bewoning langs de Fabriekstraat.

- **Zijn er archeologische sites met relevante cultuurhistorische waarde gekend op of in de omgeving van het onderzoeksgebied?**

  De CAI-waarden voor de omgeving van het onderzoeksgebied zijn erg beperkt. Het merendeel van de meldingen zijn omwalde hoeves of mottes die werden aangeduid op basis van cartografische indicaties. twee hiervan lagen langs het onderzoeksgebied. Eén melding, ter hoogte van de Zennebrug in Lot, maakt melding van Romeinse vondsten, doch deze melding ligt al op aanzienlijke afstand van het onderzoeksgebied. Voorts verwijzen twee meldingen naar negatief proefsleuvenonderzoek even ten noorden van het onderzoeksgebied.

- **Hoe evolueerde het historisch landgebruik van het onderzoeksgebied?**

De beschikbare historische kaarten tonen aan dat het projectgebied in een zeer rurale omgeving gelegen is, waarbij vanaf de 18e eeuw voornamelijk akkers en velden voorkomen ten westen van het onderzoeksgebied en natte weilanden of beemden ten oosten van het onderzoeksgebied. Dit beeld blijft gehandhaafd tot een eind in de twintigste eeuw.

- **Hoe evolueerde de historische bebouwing van het onderzoeksgebied?**
  Aan de hand van de geraadpleegde cartografische bronnen kan worden vastgesteld dat het projectgebied in een rurale omgeving gelegen is. Reeds vanaf de kaart van Villaret is landelijke open lintbebouwing aanwezig langs weerszijden van de toenmalige Fabriekstraat. In de loop van de 20ste eeuw neemt de verstedelijking in en rond het onderzoekgebied echter sterk toe, tot op het punt dat er amper nog open ruimte te bemerken is.

- **Wat is de potentiële impact van de geplande werken op het cultuurhistorisch en archeologisch erfgoed?**
  De aanleg van de rijweg, parkeerplaatsen en fietspad blijft grotendeels binnen het gabarit van de bestaande wegenis en verharding, en betekent dus weinig tot geen bijkomende verstoring. De reeds bestaande nutsleidingen en het bestaande gemengde rioleringsstelsel onder de voetpaden hebben daar vermoedelijk het bodemarchief danig verstoord. Een grotere dreiging komt er wel van de aanleg van het nieuwe gescheiden rioleringsstelsel onder de rijweg. Deze bodemingreep kan mogelijk eventuele archeologische sporen in de bodem zwaar aantasten.

4.3 Besluit

Ter hoogte van de Fabriekstraat in Ruisbroek zijn ingrijpende verbeteringswerken aan de weginfrastructuur en het rioleringsstelsel gepland. Vooral de aanleg van een nieuw gescheiden afwateringsstelsel onder de rijweg vormt een bedreiging voor het eventueel aanwezige archeologisch bodemarchief.

Op basis van de geraadpleegde bronnen kan worden gesteld dat het onderzoeksgebied een matig tot algemeen verwachtingspatroon kent vanaf de Romeinse periode. Mogelijk vanaf de Late Middeleeuwen, en zeker vanaf halverwege 18de eeuw, bevond zich landelijke bebouwing en enkele omwalde sites langs het onderzoeksgebied, wat de archeologische verwachting voor die periodes de hoogte intrekt.

Gezien de aard van het onderzoeksgebied, zijnde een bestaand wegtracé langs weerszijden geflankeerd door intensieve lintbebouwing, bestaat echter de kans dat het bodemarchief al danig verstoord of zelf volledig vernield is. Bovendien zal, in geval van een nog intact aanwezig bodemarchief, het archeologisch inzicht bij verder onderzoek te fragmentair zijn en zullen eventuele archeologisch resten niet op een samenhangende wijze kunnen worden geïnterpreteerd. Bijgevolg wegen de kosten niet op tegen de baten van verder archeologisch onderzoek. Daarom acht ADEDE bvba verder onderzoek dan ook niet noodzakelijk.

5 Bibliografie

https://bib.kuleuven.be/over-ons/nieuws-events/2015/kaart-van-jean-villaret-1745-1748-digitaal-beschikbaar-via-limo

http://www.ngi.be/Common/ferraris_nl.pdf

http://www.cartesius.com

http://www.geopunt.be/kaart

http://nl.wikipedia.org/wiki/Ferrariskaarten

http://www.cai.onroerenderfgoed.be

http://inventaris.onroerenderfgoed.be/erfgoedobjecten

6 Lijst van figuren

Figuur 1. Situering van het projectgebied op het DHMVII, digitaal terreinmodel 1m. ..... - 30 -
Figuur 2. Situering van het projectgebied op het DHMVII, digitaal terreinmodel 1m (detail). ..... - 31 -
Figuur 3. Hoogteprofielen van het projectgebied. ..... - 32 -
Figuur 4. Situering van het projectgebied op de tertiair geologische kaart. ..... - 33 -
Figuur 5. Situering van het projectgebied op de quartair geologische kaart. ..... - 34 -
Figuur 6. Uitleg types op de quartair geologische kaart. ..... - 34 -
Figuur 7. Situering van het projectgebied op de bodemtypekaart. ..... - 36 -
Figuur 8. Situering van het projectgebied op de potentiële bodemerosiekaart. ..... - 37 -
Figuur 9. Situering van het projectgebied op de erosiegevoeligheidskaart. ..... - 38 -
Figuur 10. Situering van het projectgebied op het bodemgebruiksbestand. ..... - 39 -
Figuur 11. Situering van het projectgebied op het gewestplan. ..... - 40 -
Figuur 12. Situering van het projectgebied op de kaart van Villaret. ..... - 44 -
Figuur 13. Situering van het projectgebied op de kaart van Ferraris. ..... - 45 -
Figuur 14. Situering van het projectgebied op de Atlas der Buurtwegen. ..... - 46 -
Figuur 15. Situering van het projectgebied op de kaart van Vandermaelen. ..... - 47 -
Figuur 16. Situering van het projectgebied op de luchtfoto uit 1947 - 1954. ..... - 48 -
Figuur 17. Situering van het projectgebied op de luchtfoto uit 1971. ..... - 49 -
Figuur 18. Situering van het projectgebied op de luchtfoto uit 1979 - 1990. ..... - 50 -
Figuur 19. Situering van enkele CAI locaties in de omgeving van het projectgebied. ..... - 51 -